ЛЕО ГРУП Ко., Лтд (Биржевой код: 002131)

№.1,Улица Третья,Восточно-индустриальный центр, Вэньлин,Чжэцзян, Китай.317511

Тел: +86-576-8998 6360 Факс: +86-576-8998 9898 Почта: export@leogroup.cn www.leogroup.cn

ЛЕО НАСОСЫ

БЫТОВЫЕ НАСОСЫ

2019 V 1.0

Каталог продукции

БЫТОВЫЕ НАСОСЫ

www.leogroup.cn

www.leogroup.cn

ЛЕО ГРУП КО., ЛТД

ИСТОРИЯ

1995 — Учрежден институт исследований Wenling Xinke Pump

2001 — Начало экспорта насосного оборудования в Европу. Учреждена компания Taizhou LEO Electric Co., Ltd.

2007 — Вошла в реестр Шэньчжэньской фондовой биржи (биржевой номер 002131)

2009 — Компания признана как "Национальное Высокотехнологичное Предприятие"

2010 — Учреждена компания LEO Group Pump (Hunan) Co., Ltd., специализирующаяся на производстве промышленных насосов

2012 — Бренд LEO признан "Самым Узнаваемым Китайским Брендом"

2016 — Учреждена компания LEO Group Pump (Zhejiang) Co., Ltd., специализирующаяся на производстве насосов бытового и коммерческого назначения

2017 — Построен современный завод общей площадью свыше 300 тыс. м^2

О компании

LEO Group Co,.Ltd. (вошедшая в реестр Шэньчжэньской фондовой биржи под биржевым номером 002131), является национальным высокотехнологичным предприятием, специализирующимся на разработке (R&D), дизайне, производстве, продаже и сервисном обслуживании всех типов насосов и систем. Компания LEO возглавляет список компаний Китайской насосной промышленности, является одной из разработчиков промышленных стандартов и, кроме того, компания LEO является вице-президентом подразделения дренажных и ирригационных машин Китайской Ассоциации Сельскохозяйственного Машиностроения. В 2012 году «LEO» был признан Государственным Управлением Промышленности и Торговли "Самым Узнаваемым Китайским Брендом" и стал всемирно известным брендом после более чем 20-летнего развития. Примечательно, что компания LEO имеет единственный в стране сертифицированный правительством Технический Центр в сфере насосного оборудования.

Мы создали множество предприятий по производству и продажам на ключевых региональных рынках, таких как Америка, Венгрия, Бельгия, Таиланд, Индонезия, Объединенные Арабские Эмираты и Бангладеш и предоставили эксклюзивные права на дистрибуцию нашим деловым партнерам в более чем 100 странах.

Наша продукция продается в более чем 120 странах и регионах, таких как Европа, Северная, Центральная и Южная Америка, Юго-Восточная Азия, Средний Восток, Африка, Океания и так далее, и играет решающую роль в охране и рациональном использовании водных ресурсов, строительстве электроэнергетических комплексов, нефтехимической промышленности, добывающей отрасли и металлургической промышленности, пожаротушении, HVAC (системы отопления, вентиляции и кондиционирования), сельскохозяйственном орошении, бытовом водоснабжении, системах водоотведения, и так далее.

В настоящее время, компания LEO имеет два направления производства - промышленного и бытового направления. Четыре фабрики компании LEO, расположенные в городе Венлинг провинции Чжэцзян, в городе Сянтань провинции Хунань, в городе Уси провинции Цзянсу и в городе Далянь провинции Ляонин, образуют прочный производственный фундамент для создания насосов мирового класса и быстрой поставки системных решений.

Мы придерживаемся философии «Веди бизнес с достоинством, Достигай успеха с совершенством, Побеждай с эффективностью, Продвигайся с правильными действиями» и сосредотачиваем внимание на разработке безопасных и высокоэффективных насосов и систем, а также на создании заинтересованности всех сторон на всех этапах. Кроме того, Мы стремимся улучшить имидж Китайского Насоса и быть лидером отрасли в стабильности развития. Мы будем продолжать вносить разработки и новые креативные идеи развития в каждый насос, необходимый для жизнедеятельности человека.

БОЛЬШОЙ КОЛЛЕКТИВ - ДРУЖНАЯ СЕМЬЯ

Основываясь на принципах разделения рынка, Мы ведем свой бизнес по производству насосов в пяти основных направлениях - охрана и рациональное использование водных ресурсов, производство и обслуживание электростанций, нефтехимическая промышленность, горнодобывающая отрасль и металлургическая промышленность, производство насосов бытового предназначения.Для каждого направления у нас есть отдельная высокотехнологичная производственная база, оснащенная современным оборудованием и соответствующая квалифицированная команда инженеров и специалистов по продажам.Четыре дочерние компании - LEO Group Pump (Чжэцзян), Wuxi LEO Xi Pump, LEO Group Pump (Хунань) and Dalian LEO Pump - все они именитые производители насосов в своих направлениях. Имея более 70-ти лет опыта производства насосов в промышленном масштабе, компания LEO уверенно держит лидирующую позицию среди всех компаний, производящих насосы в Китае.

Производственная база насосов для бытовых и коммерческих направлений (город Вэньлинг, провинция Чжэцзян)

Это главная база компании LEO, сердце компании, на территории которой расположен отдел проектирования и разработок, отдел испытаний, продаж и обслуживания, производственный комплекс бытовых и коммерческих насосов для водоснабжения, систем повышения давления, орошения приусадебных участков и полей, HVAC (системы отопления, вентиляции и кондиционирования), водоотведения и т.д.

Основные виды насосов, которые производятся здесь: вихревые, самовсасывающие, центробежные, вертикальные и горизонтальные многоступенчатые, канализационные, дренажные садовые, скважинные, для фонтанов, для бассейна, бытовые канализационные станции, мотопомпы и т.д.

Продукция этого завода включает 15 серий, состоящих из более 2 000 различных моделей (исполнений) и поставляется в более чем 120 стран и регионов. Производство имеет крепкие партнерские отношения с мировыми производителями насосов, импортерами, дилерами и крупнейшими гипермаркетами мира.

Производственная база по выпуску насосов промышленного назначения(город Сянтань, провинция Хунань)

Основанная в 2010 году, Leo Group Pump (Hunan) Co., Ltd. является дочерней компанией LEO Group Co., Ltd., расположенной в зоне экономического развития Джиухуа города Сянтань провинции Хунань. Площадь производства превышает 85000 м^2, а общая территория около 93000 м^2. Общий объем инвестиций компании составляет 74 миллиона долларов.

Это самый важный научно-исследовательский, производственный и испытательный центр LEO Group. Основные виды насосов, которые производятся здесь: большие радиально-осевые насосы, или радиально-осевые аксиальные насосы (вертикальные, горизонтальные, наклонные, цилиндрические, погружные, поверхностные и т.д.), центробежные насосы с двусторонним входом, многоступенчатые центробежные насосы, шламовые насосы и насосы для десульфации (сероочистки). Основные сферы, на которые направлено производство: горнодобывающая и металлургическая промышленность, процесс десульфации, муниципальное водоснабжение и водоотведение, и т.д.

Производственная база по выпуску насосов для охраны и рационального использования водных ресурсов (город Уси, провинция Цзянсу)

Производственный комплекс был основан на базе завода Wuxi Xi Pump Manufacturing Co., Ltd. и специализируется на охране и рациональном использовании водных ресурсов, производит насосы больших и средних размеров для городского водоснабжения и дренажа, орошения и ирригации, проектов, направленных на сохранение водных ресурсов или водоотведение. Основная продукция - это 32 серии насосов, насчитывающих более 1 000 различных моделей (исполнений). Кроме того, данное производство является основным поставщиком насосного оборудования в национальном проекте «Проект водоотведения с Юга на Север».

Завод насчитывает более 140 технических специалистов.Продукция экспортируется в более чем 20 стран Азии, Латинской Америки, Европы и Океании.

Производственная база по выпуску насосов для химических и нефтеперерабатывающих предприятий (город Далянь, провинция Ляонин)

Предыстоком этого производства стал завод насосного оборудования Dalian Huaneng Corrosion-Resistant Pump Works, который был известен как предприятие, специализирующееся на оборудовании для нефтеперерабатывающей и химической промышленности.

Предприятие производит насосы для нефте-, газодобывающих предприятий (георазведка, добыча и хранение) и перерабатывающих нефтехимических предприятий (переработка сырой нефти, различных отраслей химического производства и коксохимической промышленности).

Данное производство сфокусировано на разработке и выпуске 30 серий нефтехимических насосов (OH, BB, VS, и т.д.) с более чем 3 000 моделями (исполнениями), которые соответствуют стандартам API и ISO.

LEO (Далянь) Industrial Pump Technology Center Co., Ltd. занимается исследованиями для Национального Технологического Центра по проектированию и изучению нефтехимических насосов. Компания специализируется на исследованиях, разработках и проектировании насосов нефтеперерабатывающей и химической промышленности, горнодобывающей отрасли, насосного оборудования для магистральных трубопроводов различной длины и т.д.. Проектирует и разрабатывает программное обеспечение и проекты для крупных лабораторий, изучает схемы и предлагает решения по транспортировке жидкостей в сложных условия, в том числе при: сверхнизкой температуре, высокой температуре, высоком давлении, низкой кавитации, при работе в агрессивной среде и т.д.

СОДЕРЖАНИЕ

СОДЕРЖАНИЕ

СОДЕРЖАНИЕ

СОДЕРЖАНИЕ

Насосы бытовые :

SPm

Погружные Вихревые Насосы

Применение

- Может использоваться для перекачивания чистой воды или других жидкостей с такими же физическими и химическими свойствами.
- Применяется для водоснабжения небольших жилых построек, автоматических систем полива, малых систем кондиционирования и вспомогательного оборудования.

Насос

- Специальное антикоррозийное покрытие чугунного корпуса насоса
- Максимальная температура окружающей среды: +40°C
- Макс. Глубина погружения: 5 м.
- Жесткость жидкости PH: 6.5 - 8.5
- Максимальное содержание песка: 0.1%
- Максимальный размер частиц: 0.2 мм

Электродвигатель

- Медная обмотка
- Класс изоляции: F
- Класс защиты: IPX8

Расшифровка обозначений

S P m 37 A

- A — Поплавковый выключатель
- 37 — Мощность (x10Вт)
- m — Однофазный мотор (Для трехфазных отсутствует)
- P — Вихревые насосы
- S — Погружаемый тип

Технические характеристики

МОДЕЛЬ	МОЩНОСТЬ		Q (м³/ч)	0	0.5	1	1.5	2.0
	кВт	л.с.	Q (л/мин)	0	8.35	16.7	25.05	33.4
SPm37A	0.37	0.5	**H (м)**	41.4	30.6	20.4	9.8	-

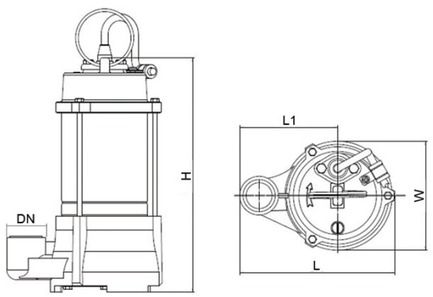

Размеры

МОДЕЛЬ	DN	L (mm)	L1 (mm)	H (mm)	W (mm)
SPm37A	1"	170	106	244	118

Характеристики насосов

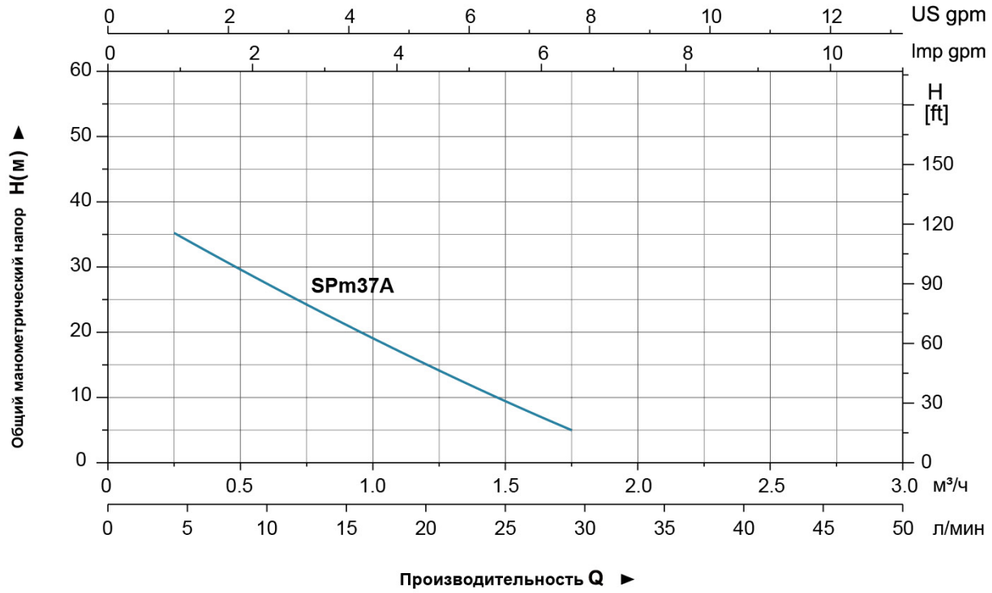

Таблица используемых материалов

No.	Части	Материал
1	Крышка корпуса	HT200
2	Рабочее колесо	Brass
3	Механическое уплотнение	Ceramic/Carbon
4	Корпус насоса	HT200
5	Нижнее уплотнение подшипника	ZL 102
6	Сальник	
7	Ротор	
8	Верхняя крышка	HT200
9	Конденсатор	
10	Уплотнительное кольцо	NBR
11	Верхнее седло подшипника	HT200
12	Статор	
13	Винт	

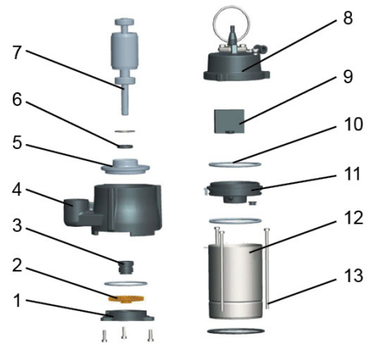

Упаковочная информация

МОДЕЛЬ	Вес брутто (кг)	Длина (мм)	Ширина (мм)	Высота (мм)	Количество (шт/20'TEU)
SPm37A	7.56	184	135	300	2439

XKm
Вихревые насосы

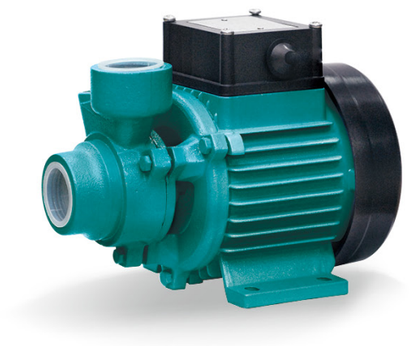

Применение

- Может использоваться для перекачивания чистой воды или других жидкостей с такими же физическими и химическими свойствами.
- Применяется для водоснабжения небольших жилых построек, автоматических систем полива, малых систем кондиционирования и вспомогательного оборудования.

Насос

- Проточная часть изготовлена из чугуна со специальной антикорозийной обработкой
- Рабочее колесо вихревого типа изготовлено из латуни
- Вал из нержавеющей стали AISI 304
- Максимальная температура перекачиваемой жидкости: + 60 °C
- Максимальная высота всасывания: 8 м

Электродвигатель

- C&U подшипники
- Медная обмотка
- Встроенная защита от перегрева
- Класс изоляции: F
- Класс защиты: IPX4
- Максимальная температура окружающей среды: + 40 °C

Расшифровка обозначений

XK m 50 - 1

- 1 — Модификация
- 50 — Диаметр рабочего колеса
- m — Однофазный
- XK — Вихревой насос

Технические характеристики

МОДЕЛЬ	МОЩНОСТЬ		Q (м³/ч)	0	0.3	0.6	0.9	1.2	1.5
	кВт	л.с.	Q (л/мин)	0	5	10	15	20	25
XKm50-1	0.11	0.15	**H (м)**	23	19	15	11	7	3

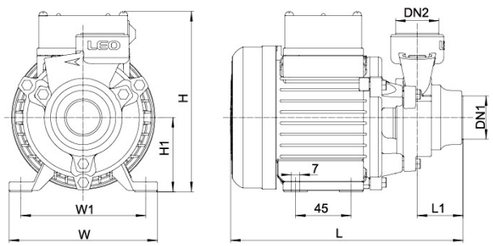

Размеры

МОДЕЛЬ	DN1	DN2	L (мм)	L1 (мм)	H (мм)	H1 (мм)	W (мм)	W1 (мм)
XKm50-1	1"	1"	186.5	36	146	60	120	100

Характеристики насосов

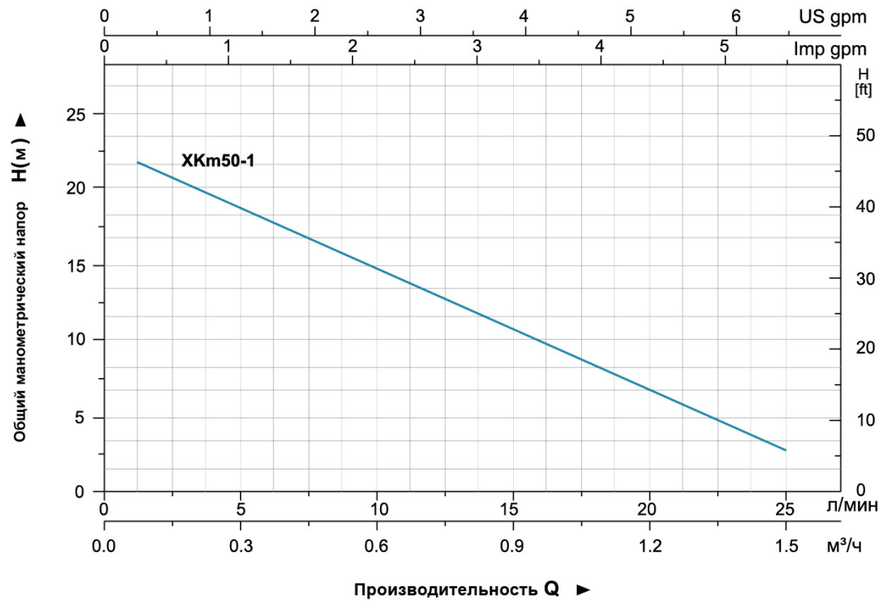

Таблица используемых материалов

No.	Части	Материал
1	Корпус насоса	HT 200
2	Рабочее колесо	Brass
3	Механическое уплотнение	Ceramic/Carbon
4	Уплотнительное кольцо	NBR
5	Переходной фланец	HT 200
6	Подшипник	
7	Ротор	
8	Крышка вентилятора	PP
9	Вентилятор	PP
10	Крышка клеммной колодки	PC/ABS
11	Конденсатор	
12	Статор	
13	Пробка заливного отверстия	HPb59-1

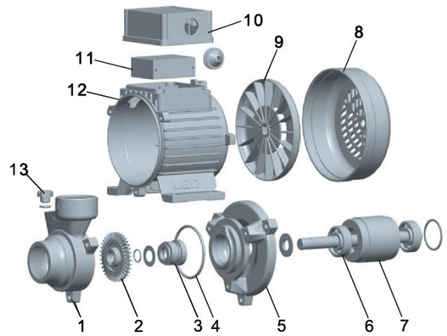

Упаковочная информация

МОДЕЛЬ	Вес брутто (кг)	Длина (мм)	Ширина (мм)	Высота (мм)	Количество (шт/20'TEU)
XKm50-1	3.6	200	140	160	4680

APm

Вихревые насосы

Применение

- Может использоваться для перекачивания чистой воды или других жидкостей с такими же физическими и химическими свойствами.
- Применяется для водоснабжения небольших жилых построек, автоматических систем полива, малых систем кондиционирования и вспомогательного оборудования.

Насос

- Проточная часть изготовлена из чугуна со специальной антикоррозийной обработкой
- Специальные противозаклинивающие вставки из латуни
- Рабочее колесо вихревого типа из латуни
- Вал из нержавеющей стали AISI 304
- Максимальная температура перекачиваемой жидкости: + 60 °C
- Максимальная высота всасывания: 8 м.

Электродвигатель

- C&U подшипники
- Медная обмотка
- Встроенная защита от перегрева
- Класс изоляции: F
- Класс защиты: IPX4
- Максимальная температура окружающей среды: + 40 °C
- IE 2 двигателя (AP110、AP150)

Расшифровка обозначений

A P m 37

- 37 — Мощность (x10Вт)
- m — Однофазный мотор (Для трехфазных отсутствует)
- P — Вихревые насосы
- A — Модельный ряд

Технические характеристики

МОДЕЛЬ		МОЩНОСТЬ		Q (м³/ч)	0	0.3	0.6	0.9	1.2	1.5	1.8	2.1	2.4	3.0	3.6	4.2	4.8	5.4
Однофазные	Трехфазные	кВт	л.с.	Q (л/мин)	0	5	10	15	20	25	30	35	40	50	60	70	80	90
APm30	——	0.3	0.4	H (m)	30	26	20	15	12	8	5	-	-	-	-	-	-	-
APm37	——	0.37	0.5		40	35	30	25	20	15	10	5	-	-	-	-	-	-
APm60	——	0.6	0.8		60	55	50	40	35	30	25	20	10	5	-	-	-	-
APm75	——	0.75	1.0		75	70	60	50	45	35	28	22	15	5	-	-	-	-
APm90	——	0.75	1.0		90	75	60	50	35	25	15	5	-	-	-	-	-	-
APm110	AP110	1.1	1.5		85	80	75	65	60	55	50	45	40	30	18	10	-	-
APm150	AP150	1.5	2.0		90	86	80	75	70	65	60	55	50	40	30	20	10	-
APm220	AP220	2.2	3.0		100	96	90	85	80	75	70	65	60	50	40	30	20	10

Размеры

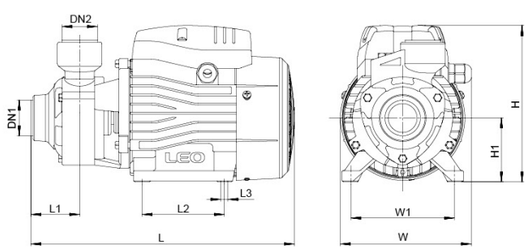

МОДЕЛЬ	DN1	DN2	L (мм)	W (мм)	H (мм)	L_1 (мм)	L_2 (мм)	L_3 (мм)	W_1 (мм)	H_1 (мм)
APm30	1"	1"	260	132	155	46.5	80	8.5	100	63
APm37			260	132	155	46.5	80	8.5	100	63
APm60			282	147	183	51	90	8.5	112	71
APm75			300	147	183	54.5	90	8.5	112	71
APm90	3/4"	3/4"	297	147	183	50	90	8.5	112	71
APm110	1"	1"	336	165	210	56	100	9	125	86
APm150			338	165	210	56	100	9	125	86
APm220			395	170	235	56	123	12	140	96
AP220			338	165	210	56	100	9	125	86

Характеристики насосов

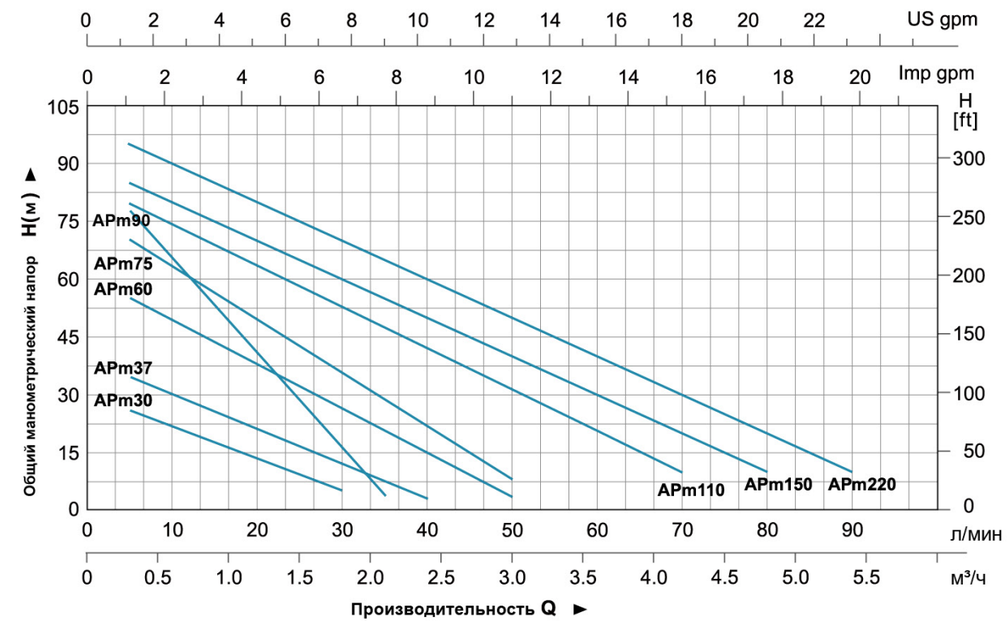

Таблица используемых материалов

No.	Части	Материал
1	Корпус насоса	HT200
2	Рабочее колесо	ZCuZn38
3	Механическое уплотнение	Ceramic/Carbon
4	Уплотнительное кольцо	NBR
5	Переходной фланец	HT200
6	Подшипник	
7	Ротор	
8	Крышка вентилятора	PP
9	Вентилятор	PP
10	Задний подшипниковый щит	ZL102
11	Конденсатор	
12	Крышка клеммной колодки	ABS
13	Клеммная колодка	PC
14	Статор	
15	Пробка заливного отверстия	HPb59-1

No.	APm220 Части	Материал
14-1	Статор	
14-2	База	PC+ABS

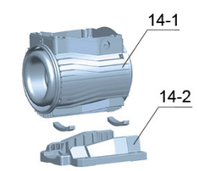

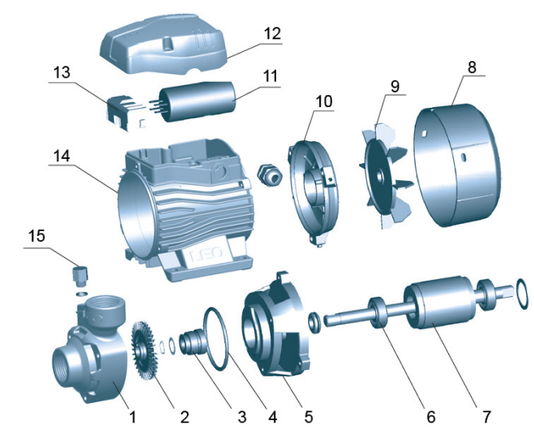

Упаковочная информация

МОДЕЛЬ	Вес брутто (кг)	Длина (мм)	Ширина (мм)	Высота (мм)	Количество (шт/20'TEU)
APm30	5.1	283	158	171	3132
APm37	5.5	283	158	171	3132
APm60	9.0	315	190	210	2365
APm75	10.5	335	190	210	2222
APm90	10.5	335	190	210	2222
APm110	15.9	370	210	235	1230
APm150	16.5	370	210	235	1230
APm220	22.3	420	225	265	955
AP220	17.2	370	210	235	1230

APm
Вихревые насосы

Применение

- Может использоваться для перекачивания чистой воды или других жидкостей с такими же физическими и химическими свойствами.
- Применяется для водоснабжения небольших жилых построек, автоматических систем полива, малых систем кондиционирования и вспомогательного оборудования.

Насос

- Проточная часть изготовлена из чугуна со специальной антикоррозийной обработкой
- Специальные противозаклинивающие вставки из латуни
- Рабочее колесо вихревого типа из латуни
- Вал из нержавеющей стали AISI 304
- Максимальная температура перекачиваемой жидкости: + 60 °C
- Максимальная высота всасывания: 8 м.

Электродвигатель

- C&U подшипники
- Медная обмотка
- Встроенная защита от перегрева
- Класс изоляции: F
- Класс защиты: IPX4
- Максимальная температура окружающей среды: + 40 °C
- IE 2 двигателя

Расшифровка обозначений

A P m 110 F

- F — Фланец
- 110 — Мощность (x10Вт)
- m — Однофазный мотор (Для трехфазных отсутствует)
- P — Вихревые насосы
- A — Модельный ряд

Technical Data

МОДЕЛЬ		МОЩНОСТЬ		Q (м³/ч)	0	0.3	0.6	0.9	1.2	1.5	1.8	2.1	2.4	3.0	3.6	4.2	4.8
Однофазные	Трехфазные	кВт	л.с.	Q (л/мин)	0	5	10	15	20	25	30	35	40	50	60	70	80
APm110F	AP110F	1.1	1.5	H(m)	85	80	75	65	60	55	50	45	40	30	18	10	–
APm150F	AP150F	1.5	2.0		90	86	80	75	70	65	60	55	50	40	30	20	10

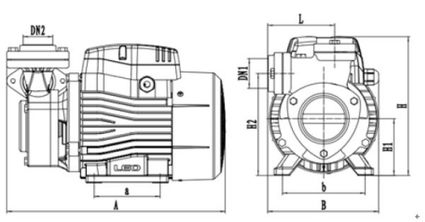

Размеры

МОДЕЛЬ	DN1	DN2	A (мм)	B (мм)	L (мм)	a (мм)	b (мм)	H (мм)	H_1 (мм)	H_2 (мм)
APm110F	1.25"	1.25"	330	168	100	100	125	210	86	154.5
APm150F	1.25"	1.25"	332	168	100	100	125	210	86	154.5

Характеристики насосов

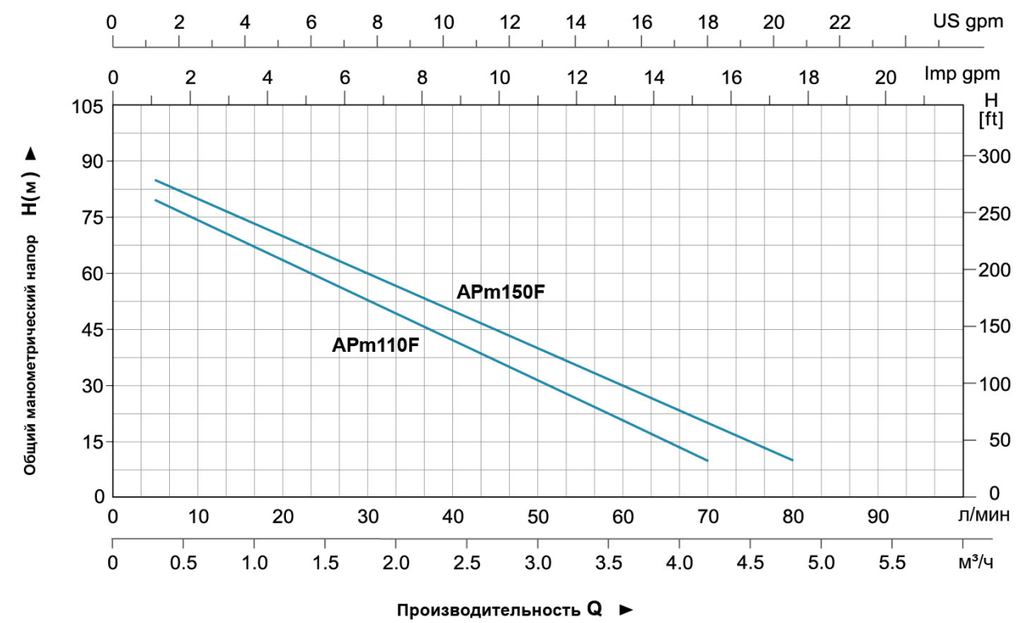

Таблица используемых материалов

No.	Части	Материал
1	Корпус насосной части	HT200
2	Механическое уплотнение	Carbon/Ceramic
3	Рабочее колесо	Brass
4	Уплотнительное кольцо "O"-профиля	NBR
5	Опора	HT200
6	Подшипник	
7	Ротор	
8	Крышка вентилятора	PP
9	Крыльчатка вентилятора	PP
10	Задняя крышка электродвигателя	ZL102
11	Конденсатор	
12	Клеммная коробка	ABS
13	Клеммная колодка	PC
14	Статор	
15	Пробка	HPb59-1

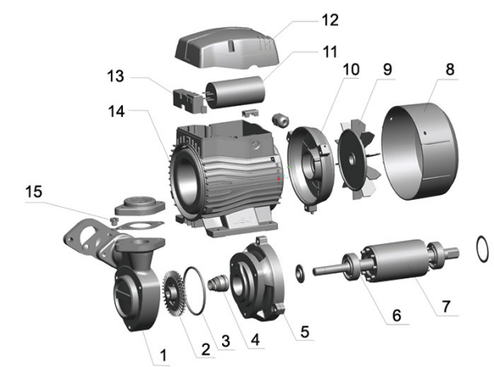

Упаковочная информация

МОДЕЛЬ	Вес брутто (кг)	Длина (мм)	Ширина (мм)	Высота (мм)	Количество (шт/20'TEU)
APm110F	16.5	365	200	245	1240
APm150F	17.4	365	200	245	1180

XQm
Вихревые насосы

Применение

- Может использоваться для перекачивания чистой воды или других жидкостей с такими же физическими и химическими свойствами.
- Применяется для водоснабжения небольших жилых построек, автоматических систем полива, малых систем кондиционирования и вспомогательного оборудования.

Насос

- Проточная часть изготовлена из чугуна со специальной антикоррозийной обработкой
- Рабочее колесо вихревого типа из латуни
- Вал из нержавеющей стали AISI 304
- Максимальная температура перекачиваемой жидкости: + 60 °C
- Максимальная высота всасывания: 8 м.

Электродвигатель

- C&U подшипники
- Медная обмотка
- Встроенная защита от перегрева
- Класс изоляции: F
- Класс защиты: IPX4
- Максимальная температура окружающей среды: + 40 °C

Расшифровка обозначений

XQ m 50

- 50 — Номинальный диаметр рабочего колеса (мм)
- m — Однофазный
- XQ — Вихревой насос

Технические характеристики

МОДЕЛЬ	МОЩНОСТЬ		Q (м³/ч)	0	0.3	0.6	0.9	1.2	1.5	1.8	2.1	2.4	2.7
	кВт	л.с.	Q (л/мин)	0	5	10	15	20	25	30	35	40	45
XQm50	0.125	0.15	**H (м)**	23	19	15	11	7	3	-	-	-	-

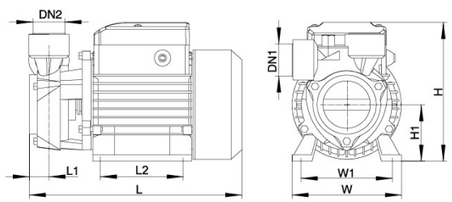

Размеры

МОДЕЛЬ	DN1	DN2	L (mm)	W (mm)	H (mm)	L_1 (mm)	L_2 (mm)	W_1 (mm)	H_1 (mm)
XQm50	1"	1"	173	120	146	15	45	100	60

Характеристики насосов

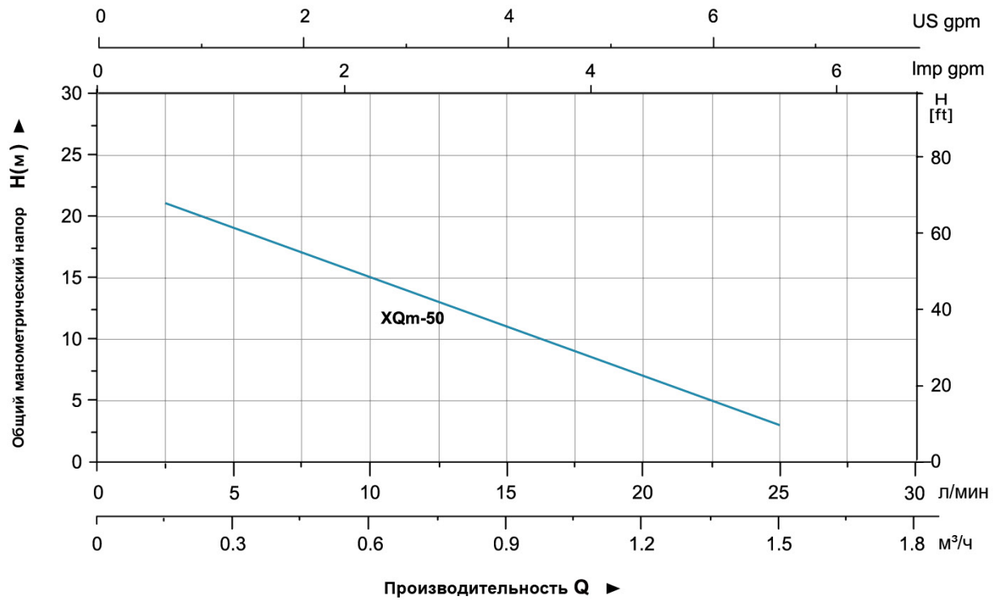

Таблица используемых материалов

No.	Части	Материал
1	Корпус насоса	HT200
2	Рабочее колесо	Brass
3	Механическое уплотнение	Ceramic/Carbon
4	Уплотнительное кольцо	NBR
5	Переходной фланец	HT200
6	Подшипник	
7	Ротор	
8	Крышка вентилятора	08F
9	Вентилятор	PP
10	Задняя крышка	ZL102
11	Конденсатор	
12	Клеммная коробка	ABS
13	Клеммная колодка	PC
14	Статор	
15	Пробка заливного отверстия	HPb59-1

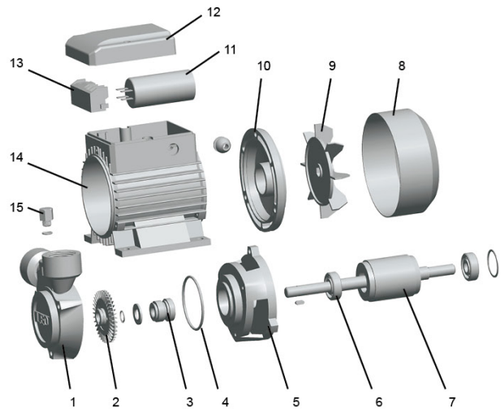

Упаковочная информация

МОДЕЛЬ	Вес брутто (кг)	Длина (мм)	Ширина (мм)	Высота (мм)	Количество (шт/20' TEU)
XQm50	3.6	180	140	162	5262

AQm
Вихревые насосы

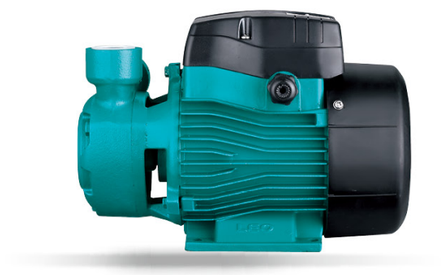

Применение

- Может использоваться для перекачивания чистой воды или других жидкостей с такими же физическими и химическими свойствами.
- Применяется для водоснабжения небольших жилых построек, автоматических систем полива, малых систем кондиционирования и вспомогательного оборудования.

Насос

- Проточная часть изготовлена из чугуна со специальной антикоррозийной обработкой
- Рабочее колесо вихревого типа из латуни
- Вал из нержавеющей стали AISI 304
- Максимальная температура перекачиваемой жидкости: + 60 °C
- Максимальная высота всасывания: 8 м.

Электродвигатель

- C&U подшипники
- Медная обмотка
- Встроенная защита от перегрева
- Класс изоляции: F
- Класс защиты: IPX4
- Максимальная температура окружающей среды: + 40 °C

Расшифровка обозначений

AQ m 75

- 75 — Мощность (x10Вт)
- m — Однофазный
- AQ — Вихревой насос

Технические характеристики

МОДЕЛЬ	МОЩНОСТЬ		Q (м³/ч)	0	0.3	0.6	0.9	1.2	1.5	1.8	2.1	2.4	2.7
	кВт	л.с.	Q (л/мин)	0	5	10	15	20	25	30	35	40	45
AQm37	0.37	0.5	H (m)	40	35	30	25	20	15	10	5	2	-
AQm60	0.6	0.8		60	55	50	40	35	30	25	20	10	5
AQm75	0.75	1		75	70	60	50	45	35	28	22	15	5

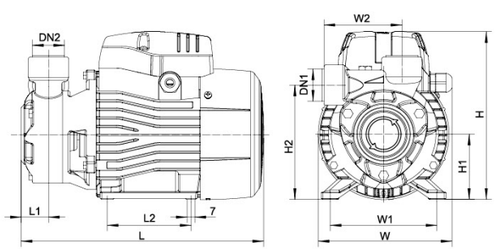

Размеры

МОДЕЛЬ	DN1	DN2	L (mm)	W (mm)	H (mm)	L1 (mm)	L2 (mm)	W1 (mm)	W2 (mm)	H1 (mm)	H2 (mm)
AQm37	1"	1"	240	132	155	28.5	80	100	79	63	112
AQm60			265	147	183	29.5	90	112	85	71	124.5
AQm75			275	147	183	28.5	90	112	88	71	129

Характеристики насосов

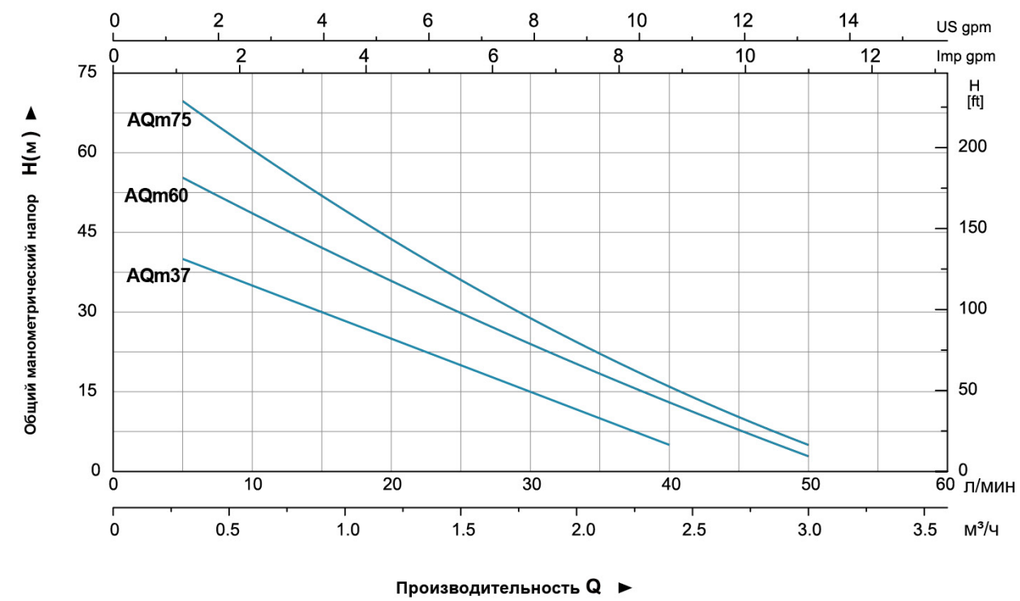

Таблица используемых материалов

No.	Части	Материал
1	Корпус насоса	HT200
2	Рабочее колесо	Brass
3	Уплотнительное кольцо	NBR
4	Механическое уплотнение	Ceramic/Carbon
5	Переходной фланец	HT200
6	Подшипник	
7	Ротор	
8	Крышка вентилятора	08F
9	Вентилятор	PP
10	Задняя крышка	ZL102
11	Конденсатор	
12	Клеммная коробка	ABS
13	Клеммная колодка	PC
14	Статор	
15	Пробка заливного отверстия	HPb59-1

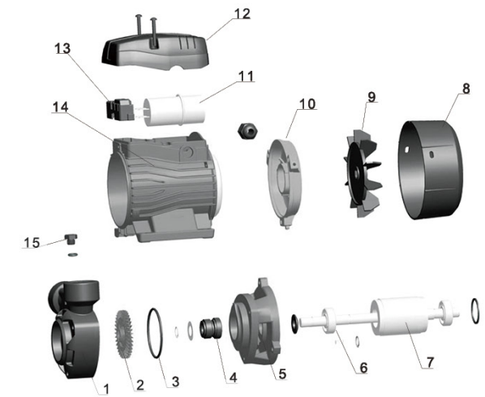

Упаковочная информация

МОДЕЛЬ	Вес брутто (кг)	Длина (мм)	Ширина (мм)	Высота (мм)	Количество (шт/20' TEU)
AQm37	6.1	277	158	174	3168
AQm60	9.8	337	190	210	1960
AQm75	10.8	350	190	210	1860

APSm

Самовсасывающие вихревые насосы

Применение

- Может использоваться для перекачивания чистой воды или других жидкостей с такими же физическими и химическими свойствами.
- Применяется для водоснабжения небольших жилых построек, автоматических систем полива, малых систем кондиционирования и вспомогательного оборудования.

Насос

- Проточная часть изготовлена из чугуна со специальной антикоррозийной обработкой
- Специальные противозаклинивающие вставки из латуни
- Рабочее колесо вихревого типа из латуни
- Вал из нержавеющей стали AISI 304
- Максимальная температура перекачиваемой жидкости: + 60 °C
- Максимальная высота всасывания: 9 м.
- Самовсасывающий

Электродвигатель

- C&U подшипники
- Медная обмотка
- Встроенная защита от перегрева
- Класс изоляции: F
- Класс защиты: IPX4
- Максимальная температура окружающей среды: + 40 °C
- IE 2 двигателя для APS110

Расшифровка обозначений

A P S m 37

- 37 — Мощность (x10Вт)
- m — Однофазный мотор (Для трехфазных отсутствует)
- S — Самовсасывающий
- P — Вихревые насосы
- A — Модельный ряд

Технические характеристики

МОДЕЛЬ		МОЩНОСТЬ		Q (м³/ч)	0	0.3	0.6	0.9	1.2	1.5	1.8	2.1	2.4	3.0	3.3	3.6	4.2
Однофазные	Трехфазные	кВт	л.с.	Q (л/мин)	0	5	10	15	20	25	30	35	40	50	55	60	70
APSm37	——	0.37	0.5	H (м)	40	35	28	22	18	12	5	-	-	-	-	-	-
APSm60	——	0.6	0.8		45	40	32	28	22	18	12	8	5	-	-	-	-
APSm75	——	0.75	1.0		55	50	42	38	32	28	22	18	12	5	-	-	-
APSm110	APS110	1.1	1.5		65	60	55	50	45	40	35	30	25	20	15	10	5

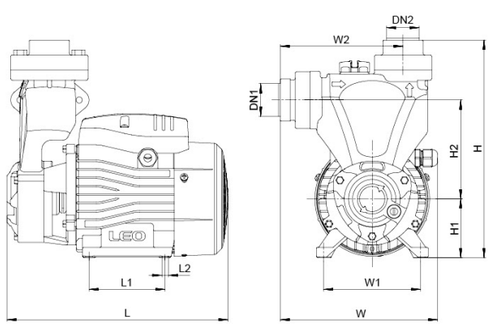

Размеры

МОДЕЛЬ	DN1	DN2	L (мм)	W (мм)	H (мм)	L_1 (мм)	W_1 (мм)	W_2 (мм)	H_1 (мм)	H_2 (мм)	L_2 (мм)
APSm37	1"	1"	239	170	234	80	100	128	63	106	8.5
APSm60			260	180	251	90	112	132	71	120	8.5
APSm75			270	180	260	90	112	142	71	130	8.5
APSm110	1 1/2"	1 1/2"	310	200	284	100	125	149	86	138	9

Характеристики насосов

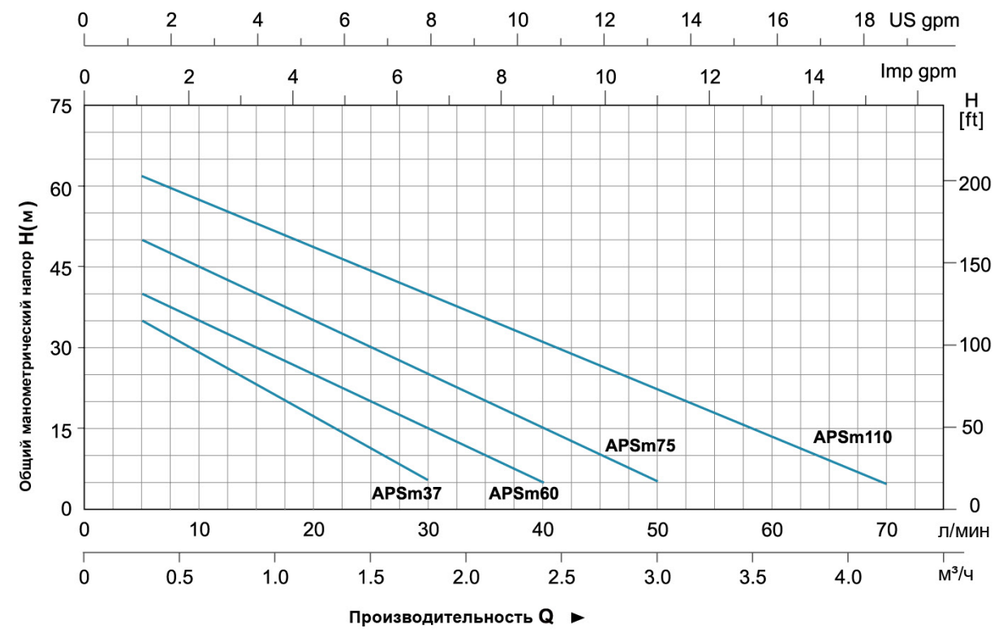

Таблица используемых материалов

No.	Части	Материал
1	Пробка сливного отверстия	Steel
2	Корпус насоса	HT200
3	Рабочее колесо	Brass
4	Механическое уплотнение	Ceramic/Carbon
5	Уплотнительное кольцо	NBR
6	Переходной фланец	HT200
7	Подшипник	
8	Ротор	
9	Крышка вентилятора	PP
10	Вентилятор	PP
11	Задняя крышка	ZL102
12	Конденсатор	
13	Крышка клеммной коробки	ABS
14	Статор	
15	Клеммная колодка	PC
16	Обратный клапан	NBR
17	Соединитель	HT200

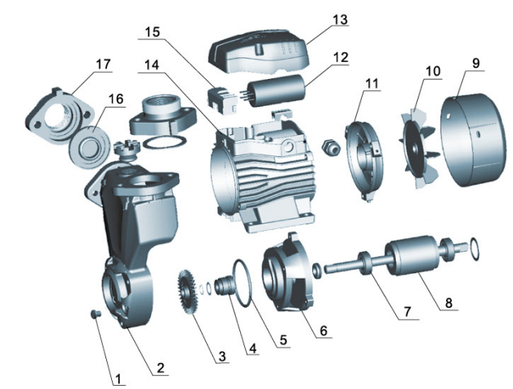

Упаковочная информация

МОДЕЛЬ	Вес брутто (кг)	Длина (мм)	Ширина (мм)	Высота (мм)	Количество (шт/20`TEU)
APSm37	7.2	275	200	265	2040
APSm60	10.8	290	205	285	1736
APSm75	12.3	305	214	290	1365
APSm110	17.5	345	232	320	998

LKSm

Самовсасывающие вихревые насосы

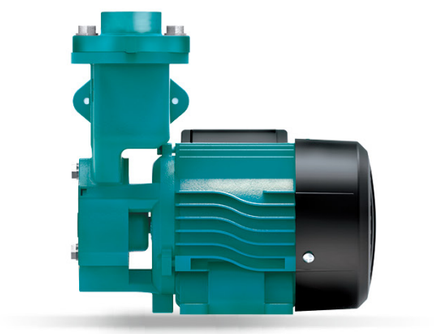

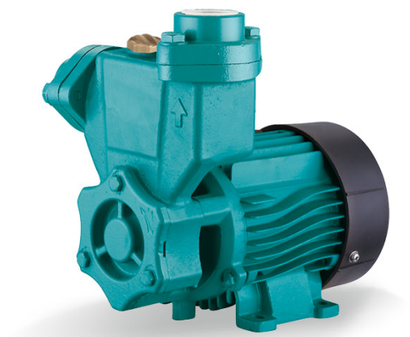

Применение

- Насосы данной серии предназначены для перекачивания чистой воды, могут применяться для бытового водоснабжения, вспомогательного оборудования, подъема воды в трубопроводах высокого и низкого давления, оросительных систем садов и огородов, теплиц и парников, автоматической подачи воды совместно с небольшими резервуарами при использовании управляющей автоматики (управляющие реле, контроллеры давления).

Насос

- Рабочее колесо: латунь
- Вал двигателя: нержавеющая сталь AISI 304
- Максимальная температура перекачиваемой жидкости: +60°C
- Максимальная высота всасывания: до 8 м
- Только для чистой воды без абразивосодержащих примесей (песка, глины, извести и т.д.)

Электродвигатель

- Тип двигателя: асинхронный, закрытого типа, воздушного охлаждения, со встроенной в обмотку термозащитой
- Частота: 50 Гц / 60 Гц
- Класс изоляции: F
- Класс защиты: IPX4
- Максимальная температура окружающей среды: +40˚C

Расшифровка обозначений

L K S m 126

- 126 — Мощность (Вт)
- m — Однофазный электродвигатель (для трехфазного отсутствует)
- S — Самовсасывающий
- K — Насос вихревой
- L — Стиль исполнения

Технические характеристики

МОДЕЛЬ	МОЩНОСТЬ		Q (м³/ч)	0	0.3	0.6	0.9	1.2	1.5	1.8	2.1	2.4	2.7
	кВт	л.с.	Q (л/мин)	0	5	10	15	20	25	30	35	40	45
LKSm126	0.125	0.17	H (м)	30	25	20.5	16	12	8	4	-	-	-
LKSm350	0.35	0.47		35	32	28	24	20	16	12	8	4	-
LKSm550	0.55	0.75		45	40	35	30	25	20.5	16	12	8	4

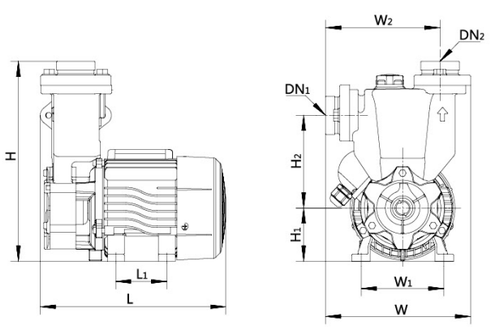

Размеры

МОДЕЛЬ	DN1	DN2	L (мм)	W (мм)	H (мм)	L_1 (мм)	W_1 (мм)	W_2 (мм)	H_1 (мм)	H_2 (мм)
LKSm126	1"	1"	215	170	220	60	97	140	63	88.5
LKSm350			215	175	245	60	97	142	63	110
LKSm550			260	186	260	90	112	152	75	113.5

Характеристики насосов

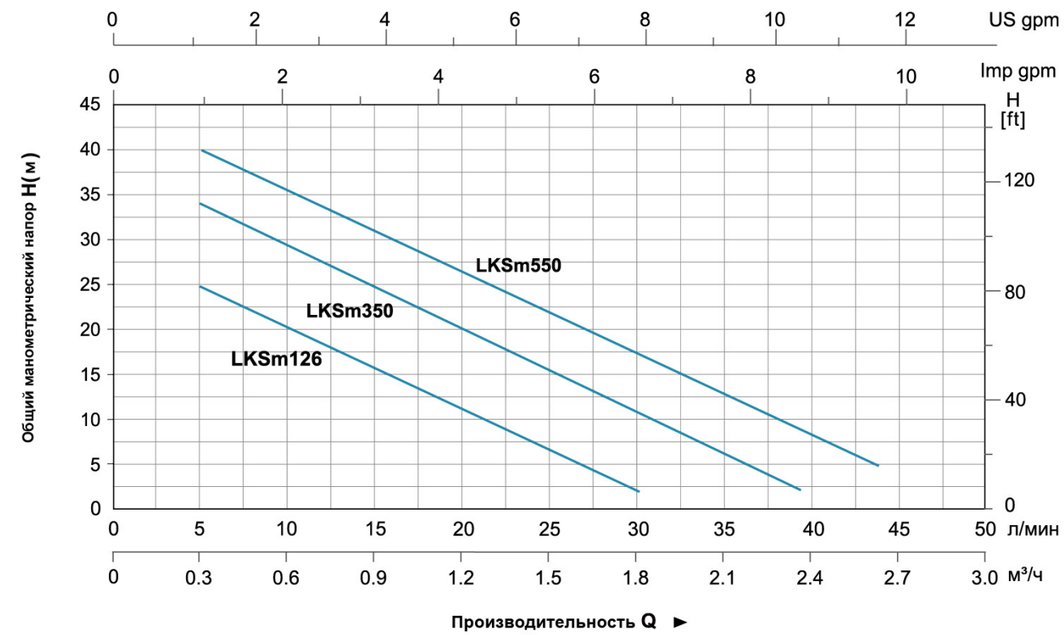

Таблица используемых материалов

No.	Части	Материал
1	Передная крышка насоса	Brass / Cast iron
2	Рабочее колесо	Brass
3	Механическое уплотнение	Ceramic/Carbon
4	Корпус насоса	HT200
5	Обратный клапан	NBR
6	Выходной разъём	HT200
7	Заливная пробка	Brass
8	Передная крышка электродвигателя	HT200
9	Подшипник	
10	Ротор	
11	Крышка вентилятора	PP
12	Вентилятор	PP
13	Задняя крышка	ZL 102
14	Статор	
15	Конденсатор	
16	Уплотнительная прокладка	NBR
17	Клеммная коробка	ABS

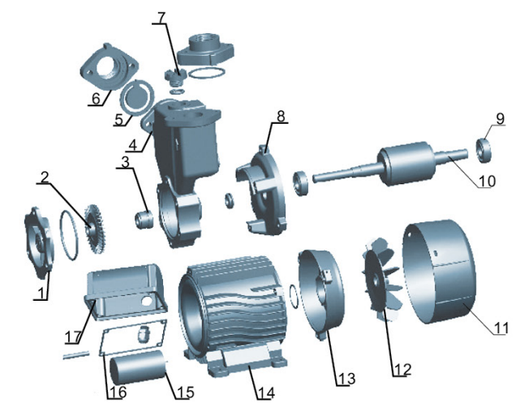

Упаковочная информация

МОДЕЛЬ	Вес брутто (кг)	Длина (мм)	Ширина (мм)	Высота (мм)	Количество (шт/20'TEU)
LKSm126	6.6	250	205	250	2205
LKSm350	7.6	250	205	270	1960
LKSm550	10.6	295	210	290	1526

LKSm

Самовсасывающие вихревые насосы

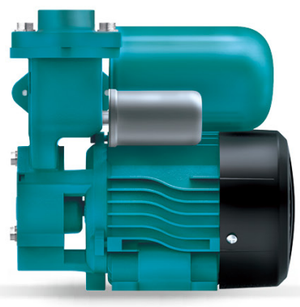

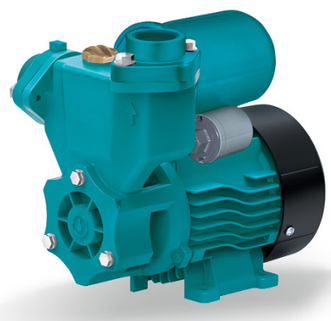

Применение

- Насосы данной серии предназначены для перекачивания чистой воды, могут применяться для бытового водоснабжения, вспомогательного оборудования, подъема воды в трубопроводах высокого и низкого давления, оросительных систем садов и огородов, теплиц и парников, автоматической подачи воды совместно с небольшими резервуарами при использовании управляющей автоматики (управляющие реле, контроллеры давления).

Насос

- Рабочее колесо: латунь
- Вал двигателя: нержавеющая сталь AISI 304
- Максимальная температура перекачиваемой жидкости: + 60°C
- Максимальная высота всасывания: до 9 м
- Только для чистой воды без абразивосодержащих примесей (песка, глины, извести и т.д.)

Электродвигатель

- Тип двигателя: асинхронный, закрытого типа, воздушного охлаждения, со встроенной в обмотку термозащитой
- Частота: 50 Гц / 60 Гц
- Класс изоляции: F
- Класс защиты: IPX4
- Максимальная температура окружающей среды: +40˚C

Расшифровка обозначений

L K S m 350 A

- A — Гидроаккумулятор
- 350 — Мощность (Вт)
- m — Однофазный электродвигатель (для трехфазного отсутствует)
- S — Самовсасывающий
- K — Насос вихревой
- L — Стиль исполнения

Технические характеристики

МОДЕЛЬ	МОЩНОСТЬ		Q (м³/ч)	0	0.3	0.6	0.9	1.2	1.5	1.8	2.1	2.4	2.7	3
	кВт	л.с.	Q (л/мин)	0	5	10	15	20	25	30	35	40	45	50
LKSm130	0.125	0.17	H (m)	30	25	20.5	16	12	8	4	-	-	-	-
LKSm350A	0.35	0.47		35	32	28	24	20	16	12	8	4	-	-
LKSm550A	0.55	0.75		45	40	35	30	25	20.5	16	12	8	4	-
LKSm750A	0.75	1		55	50	45	40	35	30	25	20	15	10	5

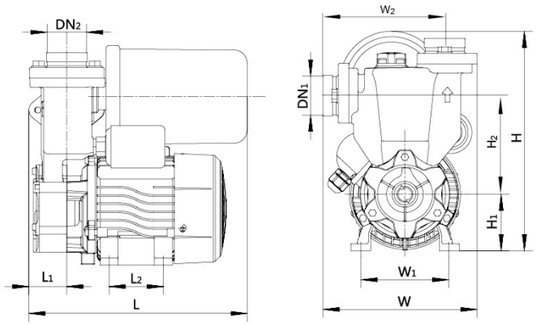

Размеры

МОДЕЛЬ	DN1	DN2	L (мм)	W (мм)	H (мм)	L_1 (мм)	W_1 (мм)	W_2 (мм)	H_1 (мм)	H_2 (мм)
LKSm130	1"	1"	265	165	245	60	97	140	63	107.5
LKSm350A			265	165	250	60	97	135	63	110
LKSm550A			265	176	260	90	112	146	75	113.5
LKSm750A			265	176	260	90	112	146	75	113.5

Характеристики насосов

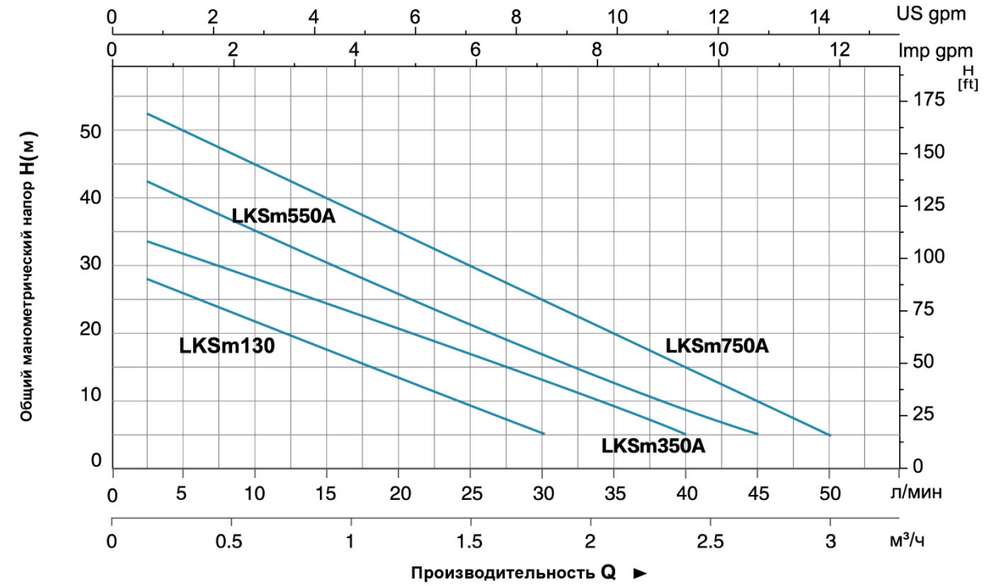

Таблица используемых материалов

No.	Части	Материал
1	Передная крышка насоса	Brass / Cast iron
2	Рабочее колесо	Brass
3	Механическое уплотнение	Ceramic/Carbon
4	Корпус насоса	HT200
5	Обратный клапан	NBR
6	Универсальный фитинг	HT200
7	Заливная пробка	Brass
8	Передняя крышка	HT200
9	Переходник	Iron
10	Реле давления	
11	Гидроаккумулятор (в сборе)	Iron
12	Подшипник	
13	Ротор	
14	Крышка вентилятора	PP
15	Вентилятор	PP
16	Задняя крышка	ZL 102
17	Статор	
18	Конденсатор	
19	Кабельный ввод	NBR
20	Уплотнительная прокладка	NBR
21	Клеммная коробка	ABS

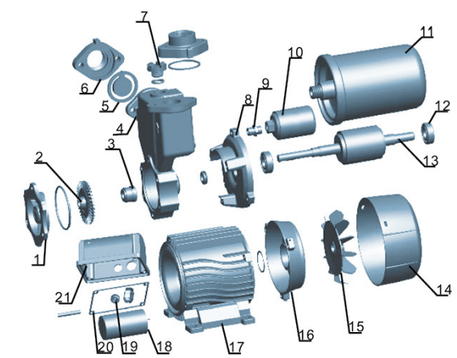

Упаковочная информация

МОДЕЛЬ	Вес брутто (кг)	Длина (мм)	Ширина (мм)	Высота (мм)	Количество (шт/20'TEU)
LKSm130	7.8	285	195	290	1603
LKSm350A	8.6	285	195	290	1603
LKSm550A	11.6	290	215	305	1400
LKSm750A	13.5	290	215	310	1400

APSm

Автоматический самовсасывающий насос

Применение

- Может использоваться для перекачивания чистой воды или других жидкостей с такими же физическими и химическими свойствами.
- Применяется для водоснабжения небольших жилых построек, автоматических систем полива, малых систем кондиционирования и вспомогательного оборудования.

Насос

- 3-секундная отсрочка запуска после подключения к электрической сети, для исключения потенциального поражения электрической искрой
- Автоматическая остановка через 6 минут после обнаружения отсутствия воды
- Автоматическое переключение на систему управления низкого потока в условиях малого расхода воды
- Автоматический 10 - секундный запуск каждые 120 часа, для защиты от блокирования насоса при долгом простое
- Защита от замерзания при низких температурах путем автоматического запуска и остановки, для поддержания температуры внутри насоса между 4°C и 60°C
- LCD дисплей с отображением установленный параметров работы и ошибок
- Удаленный контроль и управление с помощью компьютера или мобильного телефона

Электродвигатель

- C&U подшипник
- Мотор с медной обмоткой
- Встроенная тепловая защита для однофазных двигателей
- Класс изоляции: F
- Класс защиты: IPX4
- Максимальная температура окружающей среды: +40°C

Расшифровка обозначений

A P S m 37 AE

- AE — Электрическая плата управления
- 37 — Мощность (X 10 W)
- m — Однофазный мотор (Не предусмотрено для трехфазных насосов)
- S — Самовсасывающий
- P — Периферийный насос
- A — Тип продукта LEO

Технические характеристики

МОДЕЛЬ	МОЩНОСТЬ		Q (м³/ч)	0	0.3	0.6	0.9	1.2	1.5	1.8	2.1	2.4	2.7	3.0
	кВт	л.с.	Q (л/мин)	0	5	10	15	20	25	30	35	40	45	50
APSm25AE	0.25	0.33	H (м)	30	25	20.5	15	11	7	3	-	-	-	-
APSm37AE	0.37	0.5		40	35	30	25	20.5	16	11	7	2.5	-	-
APSm60AE	0.6	0.8		50	45	38	31.5	25.5	20.5	15.5	11	6.5	3	-
APSm75AE	0.75	1.0		63	58	49	41	34	27.5	22	17	12	7	3

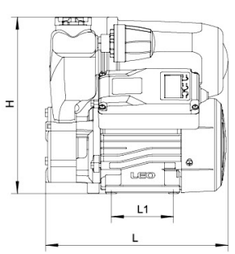

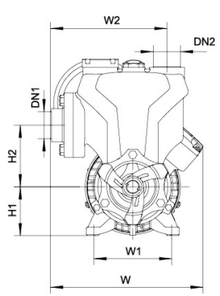

Размеры

МОДЕЛЬ	DN1	DN2	L (mm)	W (mm)	H (mm)	L_1 (mm)	W_1 (mm)	W_2 (mm)	H_1 (mm)	H_2 (mm)
APSm25AE	1"	1"	235	195	228	80	100	150	63	80
APSm37AE			235	198	228	80	100	150	63	80
APSm60AE			270	224	242	90	112	162	71	85
APSm75AE			270	224	242	90	112	162	71	85

Характеристики насосов

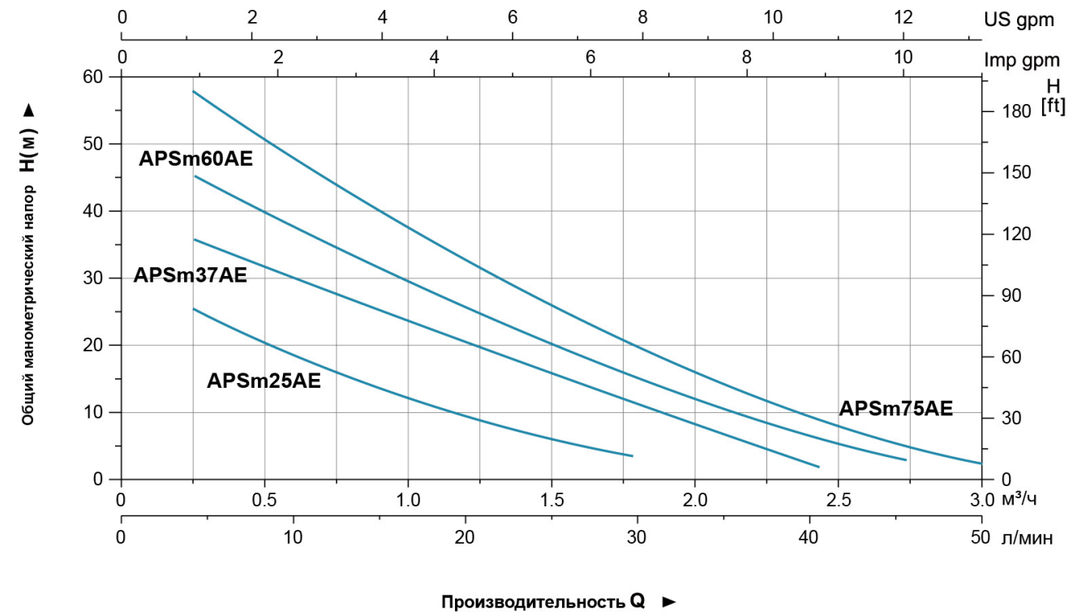

Таблица используемых материалов

No.	Части	Материал	No.	Части	Материал
1	Кожух насоса	Brass	11	Датчик давления	
2	Рабочее колесо	Brass	12	Расширительные бак	Cast iron
3	Корпус насоса	HT200	13	Верхняя крышка	ABS
4	Механическое уплотнение	Ceramic/Carbon	14	Конденсатор	
5	Опора	HT200	15	Вехняя коробка	ABS
6	Подшипник		16	Статор	
7	Ротор		17	Напорный патрубок	PA66
8	Крышка вантилятора	PP	18	Пружина обратного клапана	AISI 304
9	Вентилятор	PP	19	Обратный клапан	PPO
10	Торцевая пластина	ZL 102	20	Входной патрубок	HT200

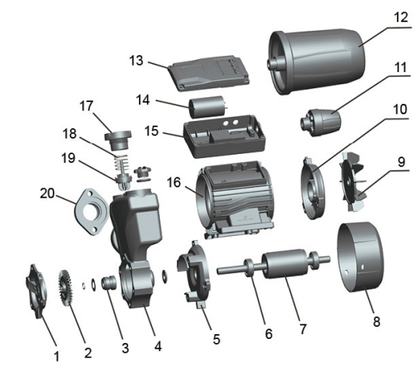

Упаковочная информация

МОДЕЛЬ	Вес брутто (кг)	Длина (мм)	Ширина (мм)	Высота (мм)	Количество (шт/20'TEU)
APSm25AE	9.23	290	245	275	1408
APSm37AE	10.1	290	245	275	1408
APSm60AE	13.1	315	285	300	980
APSm75AE	14.06	315	285	300	980

LKSm

Самовсасывающие вихревые насосы

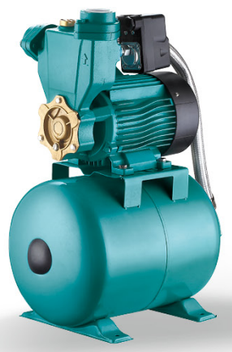

Применение

- Может использоваться для перекачивания чистой воды или других жидкостей с такими же физическими и химическими свойствами.
- Применяется для Водоснабжения небольших жилых построек, автоматических систем полива, малых систем кондиционирования и вспомогательного оборудования.

Насос

- С 24L баком для автоматичской работы
- Специальная антикоррозийная обработка
- Рабочее колесо из латуни
- Вал AISI 304
- Максимальная температура жидкости: +60°C
- Максимальная глубина всасывания: 9 м.

Электродвигатель

- C&U подшипники
- Медная обмотка
- Встроенная защита от перегрева
- Класс изоляции: F
- Класс защиты: IPX4
- Максимальная температура окружающей среды： + 40 °C

Расшифровка обозначений

L K S m 1100 A

- A — Гидроаккумулятор
- 1100 — Мощность (Вт)
- m — Однофазный электродвигатель (для трехфазного отсутствует)
- S — Самовсасывающий
- K — Насос вихревой
- L — Стиль исполнения

Технические характеристики

МОДЕЛЬ	МОЩНОСТЬ		Q (м³/ч)	0	0.3	0.6	0.9	1.2	1.5	1.8	2.1	2.4	2.7	3	3.3	3.6	3.9	4.2
	кВт	л.с.	Q (л/мин)	0	5	10	15	20	25	30	35	40	45	50	55	60	65	70
LKSm1100A	1.1	1.5	H (м)	60	56	52	48	44	40	36	32	28	24	20	16	12	8	4

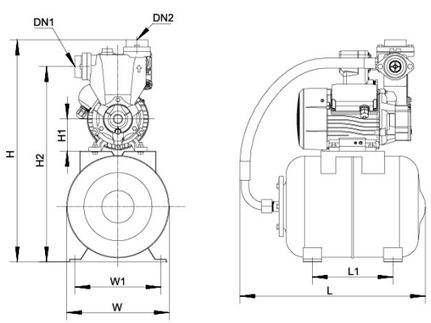

Размеры

МОДЕЛЬ	DN1	DN2	L (mm)	W (mm)	H (mm)	L1 (mm)	W1 (mm)	H1 (mm)	H2 (mm)
LKSm1100A	1 1/2"	1 1/2"	480	270	595	220	235	86	520

Характеристики насосов

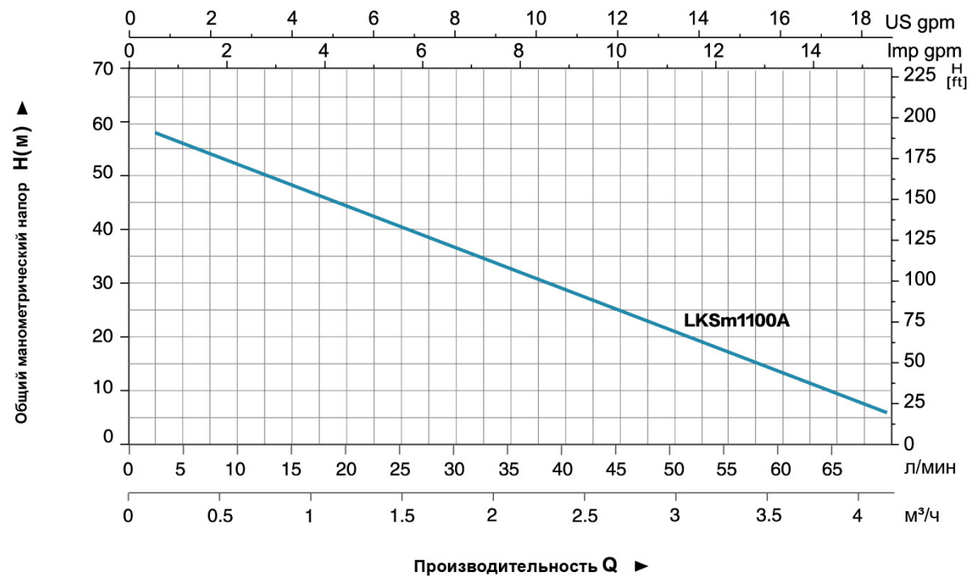

Таблица используемых материалов

No.	Части	Материал
1	Расширительный бак	Cast iron
2	Статор	
3	Задний кожух	ZL 102
4	Вентилятор	PP
5	Крышка вантилятора	PP
6	Шланг	
7	Распредерительная коробка	ABS
8	Ротор	
9	Подшипник	
10	Конденсатор	
11	Передняя панель	HT 200

No.	Части	Материал
12	Механическое уплотнение	Ceramic/Carbon
13	Рабочее колесо	Brass
14	Уплотнительное кольцо	NBR
15	Винт	Steel
16	Торцевая крышка насоса	Brass
17	Корпус насоса	HT200
18	Обратный клапан	NBR
19	Выходное подключение	HT200
20	Крышка заливного отверстия	Brass
21	Реле давления	

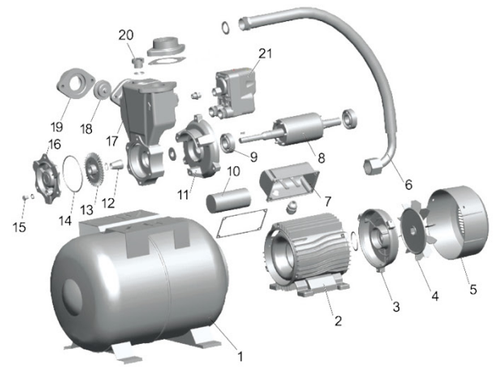

Упаковочная информация

МОДЕЛЬ	Вес брутто (кг)	Длина (мм)	Ширина (мм)	Высота (мм)	Количество (шт/20' TEU)
LKSm1100A	24	515	325	645	234

AKSm

Самовсасывающие вихревые насосы

Применение

- Может использоваться для перекачивания чистой воды или других жидкостей с такими же физическими и химическими свойствами.
- Применяется для водоснабжения небольших жилых построек, автоматических систем полива, малых систем кондиционирования и вспомогательного оборудования.

Насос

- Самовсасывающий периферийный насос
- Рабочее колесо из латуни
- Торцевая крышка насоса из латуни
- Вал AISI 304
- 3-секундная отсрочка запуска после подключения к электрической сети, для исключения потенциального поражения электрической искрой
- Встроенный датчик давления
- Автоматическое переключение на систему управления низкого потока в условиях малого расхода воды
- Автоматическая остановка через 6 минут после обнаружения отсутствия воды
- Максимальная температура жидкости: +60°C
- Максимальная глубина всасывания: 8 м.
- Жесткость жидкости PH: 6.5 - 8.5

Электродвигатель

- C&U подшипник
- Мотор с медной обмоткой
- Встроенная тепловая защита
- Работа при низком напряжении 180V - 220V/50Hz

Расшифровка обозначений

A K S m 155 A (AE)

- A — Гидоаккумулятор (Электронный регулятор давления)
- 155 — Мощность, Вт
- m — Однофазный электродвигатель
- S — Самовсасывающий
- K — Насос вихревого типа
- A — Код продукта LEO

Технические характеристики

МОДЕЛЬ	МОЩНОСТЬ		Q (м³/ч)	0	0.3	0.6	0.9	1.2	1.5	1.8	2.1
	кВт	л.с.	Q (л/мин)	0	5	10	15	20	25	30	35
AKSm155A (AE)	0.155	0.2	**H (м)**	32	30	26	22	17	12	7	2

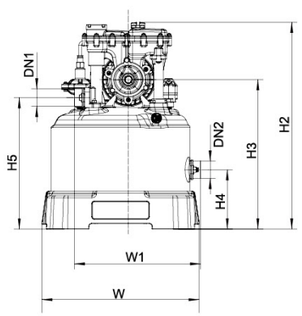

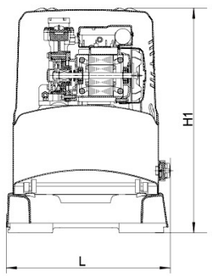

Размеры

МОДЕЛЬ	DN1	DN2	L (mm)	W (mm)	W1 (mm)	H1 (mm)	H2 (mm)	H3 (mm)	H4 (mm)	H5 (mm)
AKSm155A (AE)	1"	1"	355	360	288	490	470	342	135	300

Характеристики насосов

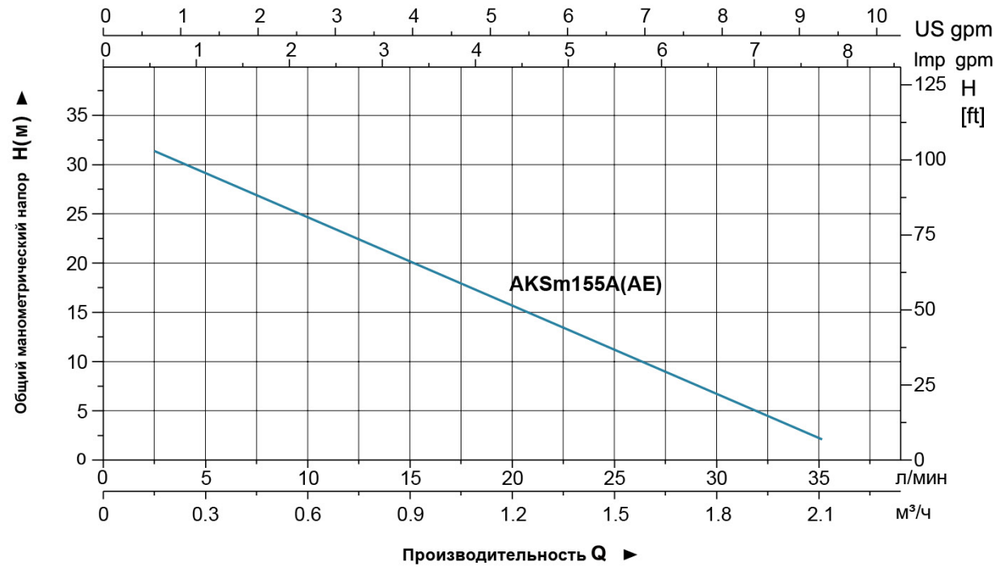

Таблица используемых материалов

No.	Части	Материал
1	Основание	Plastic
2	Гидоаккумулятор	Steel
3	Рабочее колесо	Brass
4	Обратный клапан	PPO
5	Крышка насоса	PA66
6	Головка	POM
7	Выключатель	
8	Конденсатор	
9	Клемная колодка	ABS
10	Статор	
11	Задний подшипниковый щит	ZL 102
12	Вентилятор	PP
13	Крышка вентилятора	PP
14	Кожух	PP
15	Подшипник	
16	Ротор	
17	Механическое уплотнение	Ceramic/Carbon
18	Датчик давления	
19	Воздушный клапан	Латунь
20	Крышка корпуса насоса	POM
21	Корпус насоса	

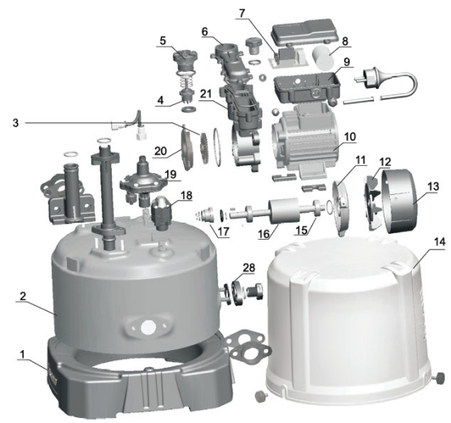

Упаковочная информация

МОДЕЛЬ	Вес брутто (кг)	Длина (мм)	Ширина (мм)	Высота (мм)	Количество (шт/20'TEU)
AKSm155A (AE)	13.6	405	405	530	320

AJm

Самовсасывающие струйные насосы из нержавеющей стали

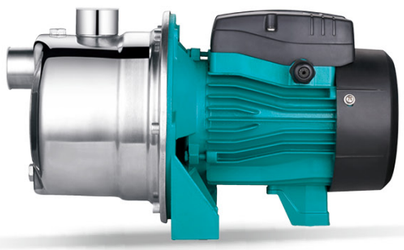

Применение

- Может использоваться для перекачивания чистой воды или других жидкостей с такими же физическими и химическими свойствами.
- Применяется для водоснабжения небольших жилых построек, автоматических систем полива, малых систем кондиционирования и вспомогательного оборудования.

Насос

- Корпус насоса из нержавеющей стали
- Антикоррозийная обработка всех деталей контактирующих с водой
- Рабочее колесо из нержавеющей стали
- Вал из нержавеющей стали AISI 304
- Максимальная температура перекачиваемой жидкости: + 60 °C
- Максимальная высота всасывания: 9 м

Электродвигатель

- C&U подшипники
- Медная обмотка
- Встроенная защита от перегрева
- Класс изоляции: F
- Класс защиты: IPX4
- Максимальная температура окружающей среды: + 40 °C

Расшифровка обозначений

A J m 30 S

- S — Корпус насоса из нержавеющей стали
- 30 — Мощность
- m — Однофазный мотор (Для трехфазных отсутствует)
- J — Струйный насос
- A — Модельный ряд

Технические характеристики

МОДЕЛЬ	МОЩНОСТЬ		Q (м³/ч)	0	0.6	0.6	0.9	1.2	1.5	1.8	2.1	2.4	2.8	3.0	3.3	3.6
	кВт	л.с.	Q (л/мин)	0	5	10	15	20	25	30	35	40	47	50	55	60
AJm30S	0.3	0.4	H (м)	30	26	23	20	18	16.5	15	13	11	-	-	-	-
AJm45S	0.45	0.6		38	35	31	27	25	22	20	19	16	-	-	-	-
AJm60S	0.6	0.8		43	37	33	30	27	25	23	21	20	18	-	-	-
AJm75S	0.75	1.0		46	40	38	36	34	32	30	28	27	25	23	20	-
AJm90S	0.9	1.2		48	44	42	39	37	35	34	31	31	29	28	26	22

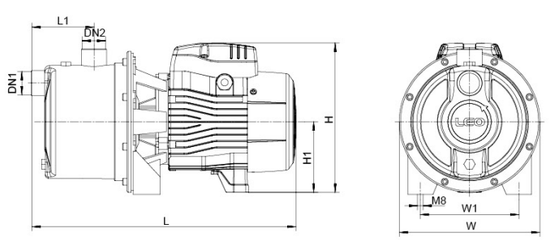

Размеры

МОДЕЛЬ	DN1	DN2	L (мм)	W (мм)	H (мм)	L_1 (мм)	W_1 (мм)	H_1 (мм)
AJm30S	1"	1"	337	180	181.5	78	140	181.5
AJm45S			337	180	181.5	78	140	181.5
AJm60S			376	200	214	88.5	140	214
AJm75S			376	200	214	88.5	140	214
AJm90S			376	200	214	88.5	140	214

Характеристики насосов

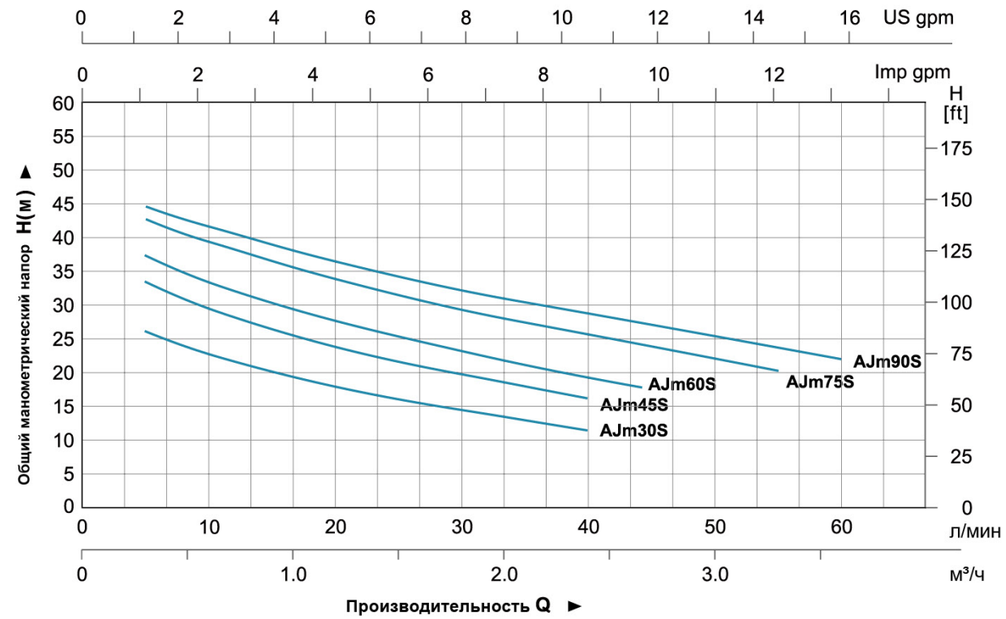

Таблица используемых материалов

No.	Части	Материал
1	Корпус насоса	AISI 304
2	Эжектор	PPO
3	Диффузор	PPO
4	Рабочее колесо	AISI 304
5	Уплотнительное кольцо	NBR
6	Механическое уплотнение	Ceramic/Carbon
7	Крышка насоса	AISI 304
8	Держатель	ZL102
9	Ротор	
10	Подшипник	
11	Статор	
12	Клеммная колодка	PC
13	Крышка клеммной коробки	ABS
14	Конденсатор	
15	Задняя крышка	ZL102
16	Вентилятор	PP
17	Крышка вентилятора	PP

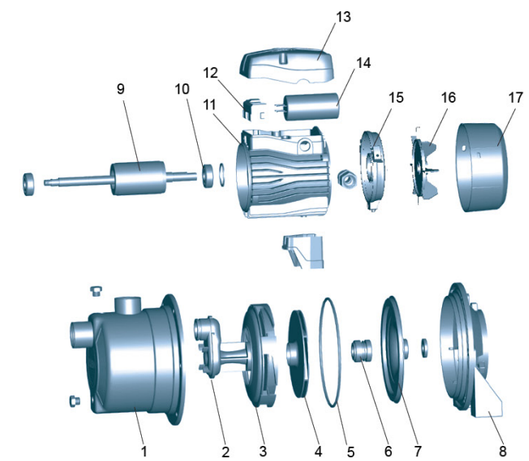

Упаковочная информация

МОДЕЛЬ	Вес брутто (кг)	Длина (мм)	Ширина (мм)	Высота (мм)	Количество (шт/20'TEU)
AJm30S	6.0	350	180	220	1920
AJm45S	6.9				
AJm60S	9.2	420	228	257	1056
AJm75S	10.1				
AJm90S	10.7				

AJm
Струйные насосы

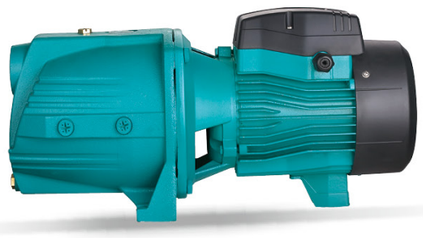

Применение

- Может использоваться для перекачивания чистой воды или других жидкостей с такими же физическими и химическими свойствами.
- Применяется для водоснабжения небольших жилых построек, автоматических систем полива, малых систем кондиционирования и вспомогательного оборудования.

Насос

- Проточная часть из чугуна со специальным антикоррозийным покрытием
- Рабочее колесо из нержавеющей стали
- Вал из стали AISI 304
- Максимальная температура перекачиваемой жидкости: + 60 °C
- Максимальная высота всасывания: 9 м

Электродвигатель

- C&U подшипники
- Медная обмотка
- Встроенная защита от перегрева
- Класс изоляции: F
- Класс защиты: IPX4
- Максимальная температура окружающей среды: + 40 °C

Расшифровка обозначений

A J m 75 (H)

- (H) — Высоконапорный
- 75 — Мощность (x10Вт)
- m — Однофазный мотор (Для трехфазных отсутствует)
- J — Струйный насос
- A — Модельный ряд

Технические характеристики

МОДЕЛЬ	МОЩНОСТЬ		Q (м³/ч)	0	0.3	0.6	0.9	1.2	1.5	1.8	2.1	2.4	2.8	3.0	3.3	3.6	3.9
	кВт	л.с.	Q (л/мин)	0	5	10	15	20	25	30	35	40	47	50	55	60	65
AJm30	0.3	0.4	H (м)	35	30	26	22.5	20	18	16	14	-	-	-	-	-	-
AJm45	0.45	0.6		41	36	32	28	25	22	20	18	-	-	-	-	-	-
AJm60	0.6	0.8		45	41	37	33.5	31	28.5	26	24	22.5	21	-	-	-	-
AJm75	0.75	1.0		40	38	36	34.5	33	31.5	30	29	28	27	26	25	24	23
AJm75H	0.75	1.0		51	47	43	40	37	34.5	32	30	27.5	25	-	-	-	-
AJm90	0.9	1.2		48	46	44	42.5	41	39.5	38	36	35	34	33	32	31	30
AJm90H	0.9	1.2		62	57	53	49	46	43	40	37	35	33	-	-	-	-

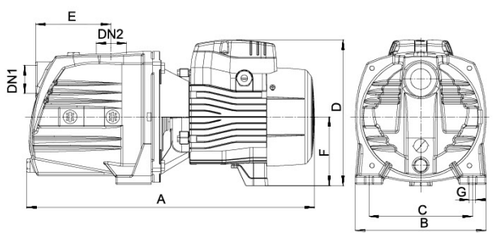

Размеры

МОДЕЛЬ	DN1	DN2	A (мм)	B (мм)	C (мм)	D (мм)	E (мм)	F (мм)	G (мм)
AJm30	1"	1"	358	160	105	180	89.5	90	10
AJm45			358	160	105	180	89.5	90	10
AJm60			418	190	150	212	113	100	10
AJm75			418	190	150	212	113	100	10
AJm75H			418	190	150	212	113	100	10
AJm90			418	190	150	212	113	100	10
AJm90H			418	190	150	212	113	100	10

Характеристики насосов

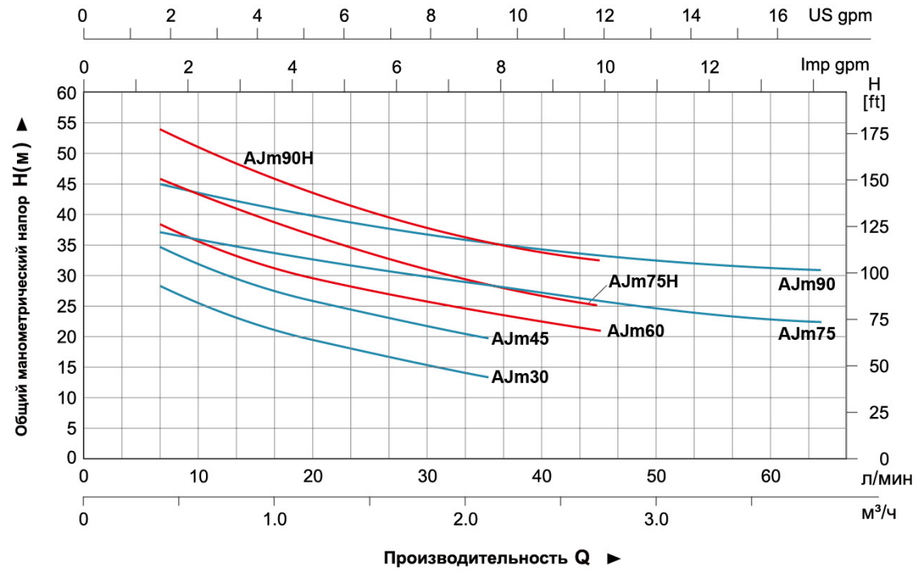

Таблица используемых материалов

No.	Части	Материал
1	Корпус насоса	HT 200
2	Эжектор	PPO
3	Диффузор	PPO
4	Рабочее колесо	AISI 304
5	Механическое уплотнение	Ceramic/Carbon
6	Уплотнительное кольцо	NBR
7	Задняя крышка насоса	AISI 304
8	Суппорт	AISI 304
9	Подшипник	
10	Ротор	
11	Крышка вентилятора	PP
12	Вентилятор	PP
13	Задний подшипниковый щит	ZL 102
14	Конденсатор	
15	Клемная коробка	ABS
16	Клемная колодка	
17	Статор	

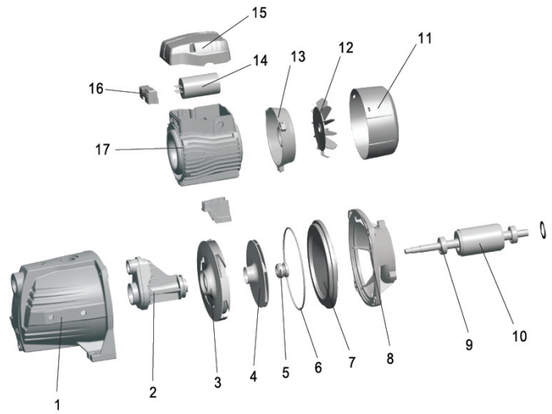

Упаковочная информация

МОДЕЛЬ	Вес брутто (кг)	Длина (мм)	Ширина (мм)	Высота (мм)	Количество (шт/20'TEU)
AJm30	9.2	390	185	215	1740
AJm45	10.15	390	185	215	1740
AJm60	14.35	455	215	245	1170
AJm75	15.5	455	215	245	1170
AJm75H	15.5	450	215	245	1170
AJm90	16.45	455	215	245	1170
AJm90H	16.45	450	215	245	1170

AJm
Струйные насосы

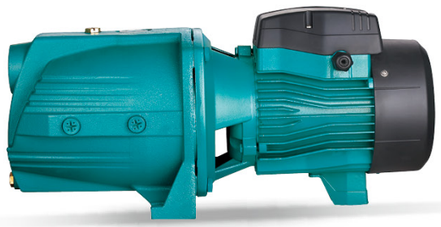

Применение

- Может использоваться для перекачивания чистой воды или других жидкостей с такими же физическими и химическими свойствами.
- Применяется для водоснабжения небольших жилых построек, автоматических систем полива, малых систем кондиционирования и вспомогательного оборудования.

Насос

- Проточная часть из чугуна со специальным антикоррозийным покрытием
- Рабочее колесо из нержавеющей стали
- Вал из стали AISI 304
- Максимальная температура перекачиваемой жидкости: + 60 °C
- Максимальная высота всасывания: 9 м

Электродвигатель

- C&U подшипники
- Медная обмотка
- Встроенная защита от перегрева
- Класс изоляции: F
- Класс защиты: IPX4
- Максимальная температура окружающей среды: + 40 °C

Расшифровка обозначений

A J m 110 (L)

- L - низконапорный
- Мощность
- Однофазный мотор (Для трехфазных отсутствует)
- Струйный насос
- Модельный ряд

Технические характеристики

МОДЕЛЬ	МОЩНОСТЬ		Q (м³/ч)	0	0.6	0.9	1.2	1.5	1.8	2.1	2.4	2.7	3.0	3.6	4.2	4.8	6.0	7.2	8.4	9.6
	кВт	л.с.	Q (л/мин)	0	10	15	20	25	30	35	40	45	50	60	70	80	100	120	140	160
AJm110H	1.1	1.5	H (m)	60	55	55	49	49	46	44	40	39.5	38	36	30	-	-	-	-	-
AJm150H	1.5	2.2		72	66	61	59	54	52	49.5	49	45	42	42	33	-	-	-	-	-
AJ(m)220H	2.2	3		85	78	78	72	73	70	67	61	61	59	53	42	-	-	-	-	-
AJm110	1.1	1.5		55	50	48	47	45	44	42.5	40	39	38	35	31.5	31	23	-	-	-
AJm150	1.5	2.2		60	55	56	53	52	51	49	45	46	45	39	38	33	-	-	-	-
AJ220	2.2	3		68	64	65.5	61	63	61.5	60	55	57	56	51	51	46	41	35	-	-
AJm110L	1.1	1.5		47	45	45	43	42	41	40	38	37.5	36.5	34	31	30	22	21	17	-
AJm150L	1.5	2.2		54	52	46	49	44	43	42	45	40	39	38	35	32	29	24	24	-
AJ220L	2.2	3		55	53	49.5	52	48	47.5	46.5	49	45	44	46	41	43	40	34	26	30

Размеры

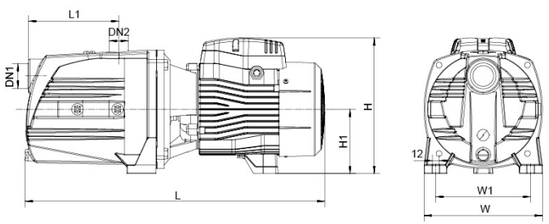

МОДЕЛЬ	DN1	DN2	L (mm)	W (mm)	H (mm)	L_1 (mm)	W_1 (mm)	H_1 (mm)
AJm110	1¹/₄"	1"	512	206	236	153	178	112
AJm110H			512	206	236	153	178	112
AJm110L			512	206	236	153	178	112
AJm150			512	206	236	153	178	112
AJm150H			512	206	236	153	178	112
AJm150L			512	206	236	153	178	112
AJ220	1¹/₂"	1¹/₂"	512	206	236	153	178	112
AJ(m)220H			512	206	236	153	178	112
AJ220L			512	206	236	153	178	112

Характеристики насосов

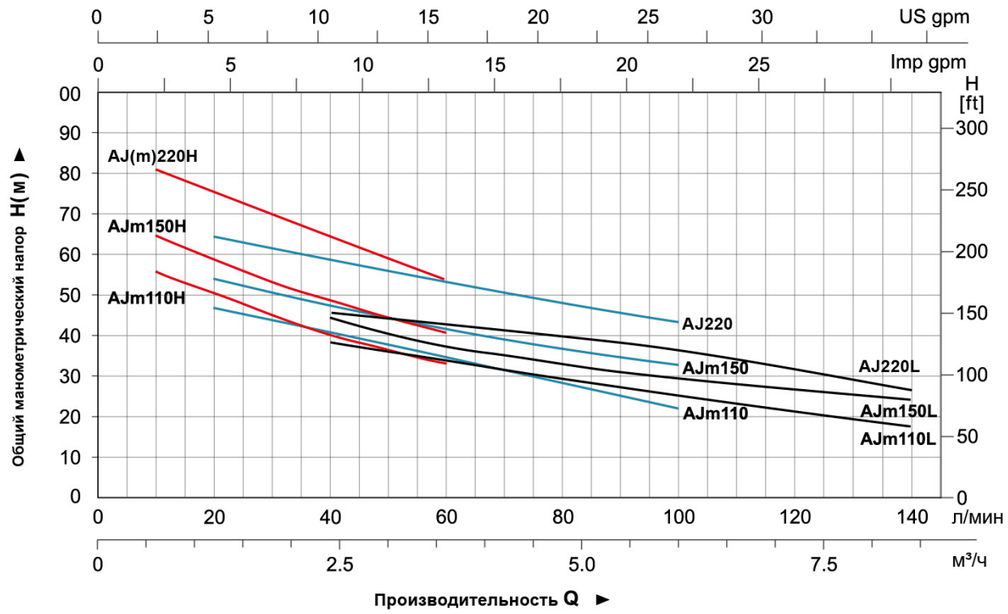

Таблица используемых материалов

No.	Части	Материал
1	Корпус насоса	HT200
2	Насадка	PPO
3	Уплотнительное кольцо	NBR
4	Эжектор	PPO
5	Диффузор	PPO
6	Механическое уплотнение	Ceramic/Carbon
7	Рабочее колесо	AISI 304
8	Крышка насоса	HT200
9	Держатель	ZL102
10	Подшипник	
11	Ротор	
12	Статор	
13	Клеммная колодка	PC
14	Клеммная коробка	ABS
15	Конденсатор	
16	Задняя крышка	ZL102
17	Вентилятор	PP
18	Крышка вентилятора	PP

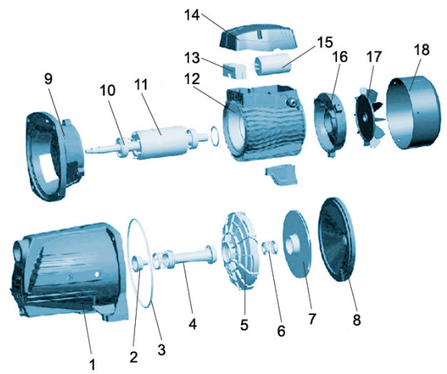

Упаковочная информация

МОДЕЛЬ	Вес брутто (кг)	Длина (мм)	Ширина (мм)	Высота (мм)	Количество (шт/20'TEU)
AJm110	24.5	572	225	259	816
AJm110H	24.5	572	225	259	816
AJm110L	24.5	572	225	259	816
AJm150	25.4	572	225	259	816
AJm150H	25.4	572	225	259	816
AJm150L	25.4	572	225	259	816
AJ220	26.0	572	225	259	816
AJ(m)220H	26.0	572	225	259	816
AJ220L	26.0	572	225	259	816

AJDm

Насос центробежный с внешним эжектором

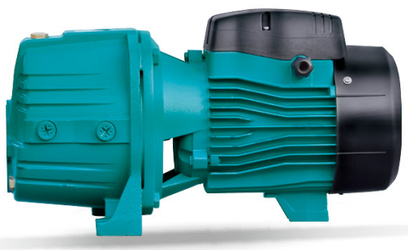

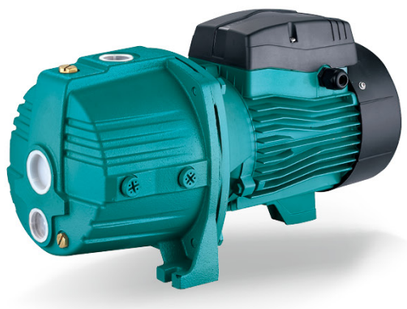

Применение

- Насосы данной серии предназначены для перекачивания чистой воды, применяются для бытового водоснабжения, вспомогательного оборудования, подъема воды в трубопроводах высокого и низкого давления, оросительных систем садов и огородов, теплиц и парников, автоматической подачи воды совместно с небольшими резервуарами при использовании управляющей автоматики (управляющие реле, контроллеры давления).

Насос

- Корпус: чугун с антикоррозийной обработкой
- Рабочее колесо: нержавеющая сталь AISI 304
- Вал двигателя: нержавеющая сталь AISI 304
- Максимальная температура перекачиваемой жидкости: + 60°C
- Максимальная высота всасывания: до 40 м

Электродвигатель

- Тип двигателя: асинхронный, закрытого типа, воздушного охлаждения, со встроенной в обмотку термозащитой
- Подшипник: качения (C&U)
- Обмотки статора: медь
- Класс изоляции: F
- Класс защиты: IPX4
- Максимальная температура окружающей среды: +40°C

Расшифровка обозначений

A JD m- 55/2 H

- H — Высокий напор
- 2 — Диаметр входного отверстия (")
- 55 — Мощность (Вт)
- m — Однофазный электродвигатель (для трехфазного отсутствует)
- JD — Насос центробежный с внешним эжектором
- A — Модельный ряд

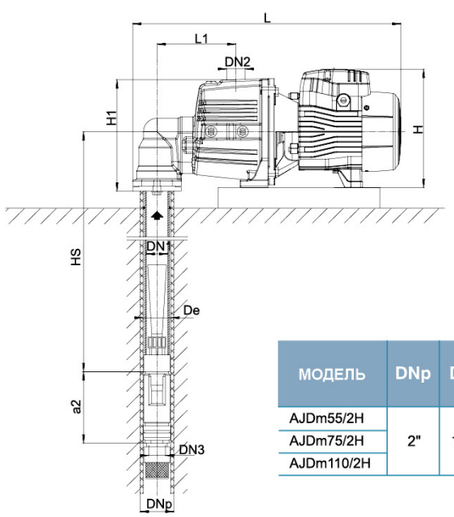

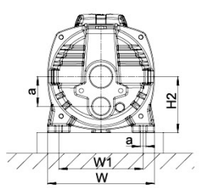

Размеры

МОДЕЛЬ	DNp	DN1	DN2	DN3	Размеры(мм)										
					De	L	H	W	L1	H1	H2	W1	a	a2	S
AJDm55/2H	2"	1¼"	1"	1"	49	476	212	190	140	204	110	150	53	128	10
AJDm75/2H															
AJDm110/2H						535	237	206	153	211	112	166			

Технические характеристики

МОДЕЛЬ	МОЩНОСТЬ		Высота всасывания (м)	Q (л/мин)	0	2	4	6	8	10	12	14	16	18	20	22	24	26	28	30
	кВт	л.с.																		
AJDm55/2H	0.55	0.75	15	H (м)	37	33	30	27	25	23	21	19	17	15	13	-	-	-	-	-
AJDm75/2H	0.75	1			47	43	40	37	34	31	29	27	25	23	21	19	17	-	-	-
AJDm110/2H	1.1	1.5			70	65	61	57	53	50	47	44	42	40	38	36	34	32	30	28
AJDm55/2H	0.55	0.75	20		30	26	23	21	19	17	15	13	-	-	-	-	-	-	-	-
AJDm75/2H	0.75	1			39	36	33	30	27	24	22	20	18	17	-	-	-	-	-	-
AJDm110/2H	1.1	1.5			62	57	53	49	46	43	40	38	36	34	32	28	28	-	-	-
AJDm55/2H	0.55	0.75	25		23	19	16	14	12	-	-	-	-	-	-	-	-	-	-	-
AJDm75/2H	0.75	1			32	29	26	23	20	18	16	-	-	-	-	-	-	-	-	-
AJDm110/2H	1.1	1.5			54	49	45	42	39	36	33	31	29	27	-	-	-	-	-	-
AJDm55/2H	0.55	0.75	30		16	13	-	-	-	-	-	-	-	-	-	-	-	-	-	-
AJDm75/2H	0.75	1			25	22	19	16	-	-	-	-	-	-	-	-	-	-	-	-
AJDm110/2H	1.1	1.5			46	42	38	35	32	29	27	-	-	-	-	-	-	-	-	-
AJDm75/2H	0.75	1	35		18	15	-	-	-	-	-	-	-	-	-	-	-	-	-	-
AJDm110/2H	1.1	1.5			39	35	31	28	-	-	-	-	-	-	-	-	-	-	-	-
AJDm110/2H	1.1	1.5	40		32	28	-	-	-	-	-	-	-	-	-	-	-	-	-	-

Таблица используемых материалов

No.	Части	Материал
1	Переходник угловой	HT 200
2	Уплотнительная прокладка	NBR
3	Корпус насоса	HT 200
4	Диффузор	PPO
5	Рабочее колесо	AISI 304
6	Механическое уплотнение	Ceramic/Carbon
7	Уплотнительное кольцо	NBR
8	Отражатель	AISI 304/HT 200
9	Передняя крышка электродвигателя	ZL 102
10	Подшипник	
11	Ротор	
12	Трубка Вентури внешнего эжектора	PPO
13	Форсунка внешнего эжектора	PPO
14	Корпус внешнего эжектора	HT 200
15	Уплотнительная манжета внешнего эжектора	NBR
16	Кольцевая прокладка внешнего эжектора	HPb59-1
17	Впускной патрубок внешнего эжектора	HPb59-1
18	Крышка клеммной коробки	ABS
19	Клеммная колодка	PC
20	Корпус электродвигателя (статор)	
21	Ножка	PA6
22	Конденсатор	
23	Кабельный ввод	
24	Задняя крышка электродвигателя	ZL 102
25	Вентилятор	PPO
26	Крышка вентилятора	PPO

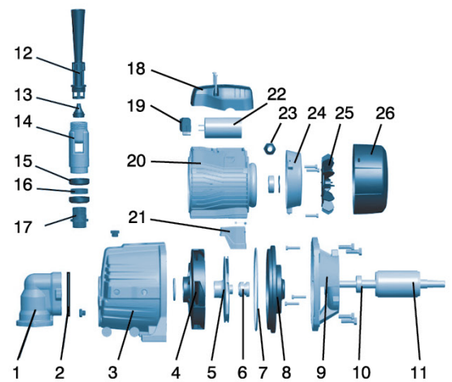

Упаковочная информация

МОДЕЛЬ	Вес брутто (кг)	Длина (мм)	Ширина (мм)	Высота (мм)	Количество (шт/20'TEU)
AJDm55/2H	15.65	500	215	240	1053
AJDm75/2H	16.9	500	215	240	1053
AJDm110/2H	21.95	585	230	265	728

AJDm

Насос центробежный с внешним эжектором

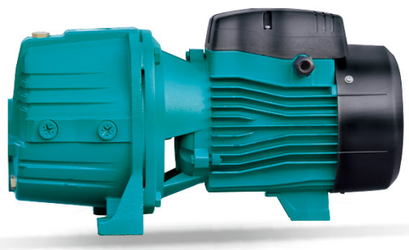

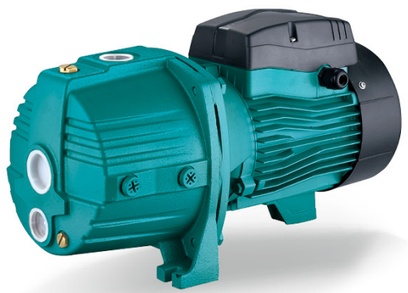

Применение

- Насосы данной серии предназначены для перекачивания чистой воды, применяются для бытового водоснабжения, вспомогательного оборудования, подъема воды в трубопроводах высокого и низкого давления, оросительных систем садов и огородов, теплиц и парников, автоматической подачи воды совместно с небольшими резервуарами при использовании управляющей автоматики (управляющие реле, контроллеры давления).

Насос

- Корпус: чугун с антикоррозийной обработкой
- Рабочее колесо: нержавеющая сталь AISI 304
- Вал двигателя: нержавеющая сталь AISI 304
- Максимальная температура перекачиваемой жидкости: + 60°C
- Максимальная высота всасывания: до 40 м

Электродвигатель

- Тип двигателя: асинхронный, закрытого типа, воздушного охлаждения, со встроенной в обмотку термозащитой
- Подшипник: качения (C&U)
- Обмотки статора: медь
- Класс изоляции: F
- Класс защиты: IPX4
- Максимальная температура окружающей среды: +40°C

Расшифровка обозначений

A JD m - 55/4 H

- H — Высокий напор
- 4 — Диаметр входного отверстия (")
- 55 — Мощность (Вт)
- m — Однофазный электродвигатель (для трехфазного отсутствует)
- JD — Насос центробежный с внешним эжектором
- A — Модельный ряд

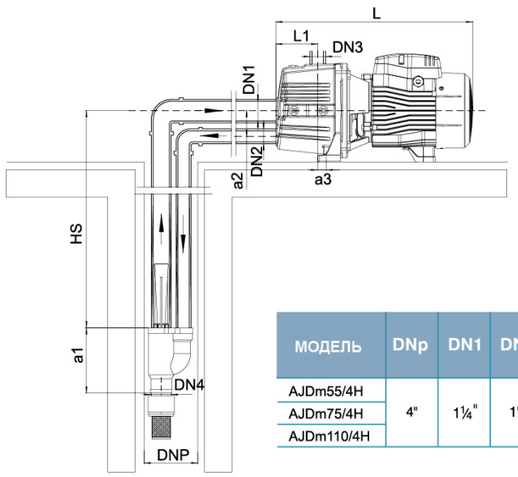

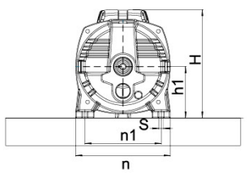

Размеры

МОДЕЛЬ	DNp	DN1	DN2	DN3	DN4	Размеры(мм)									
						L	L1	n	n1	H	h1	a1	a2	a3	S
AJDm55/4H	4"	1¼"	1"	1"	1"	370	77	190	150	212	100	160	53	17	10
AJDm75/4H															
AJDm110/4H						429	90	206	166	236	112			12	

Технические характеристики

МОДЕЛЬ	мощность		Высота всасывания (м)	Q (л/мин)	0	2	4	6	8	10	12	14	16	18	20	22	24	26	28	30	32	34
	кВт	л.с.																				
AJDm55/4H	0.55	0.75	15	H (м)	39	35	33	29	27	25	23	21	19	17	15	14	13	-	-	-	-	-
AJDm75/4H	0.75	1			50	46	43	40	37	34	32	30	28	26	24	22	20	19	18	17	-	-
AJDm110/4H	1.1	1.5			75	70	66	62	58	55	52	49	47	45	43	41	39	37	35	33	31	29
AJDm55/4H	0.55	0.75	20		32	28	25	23	21	19	17	15	13	-	-	-	-	-	-	-	-	-
AJDm75/4H	0.75	1			42	39	36	33	30	27	25	23	21	20	18	17	-	-	-	-	-	-
AJDm110/4H	1.1	1.5			67	62	58	54	51	48	45	43	41	39	37	35	33	31	29	27	-	-
AJDm55/4H	0.55	0.75	25		25	21	18	16	14	12	-	-	-	-	-	-	-	-	-	-	-	-
AJDm75/4H	0.75	1			35	32	29	26	23	21	19	17	-	-	-	-	-	-	-	-	-	-
AJDm110/4H	1.1	1.5			59	54	50	47	44	41	38	36	34	32	30	28	-	-	-	-	-	-
AJDm55/4H	0.55	0.75	30		18	15	12	-	-	-	-	-	-	-	-	-	-	-	-	-	-	-
AJDm75/4H	0.75	1			28	25	22	19	17	-	-	-	-	-	-	-	-	-	-	-	-	-
AJDm110/4H	1.1	1.5			51	47	43	40	37	34	32	30	28	-	-	-	-	-	-	-	-	-
AJDm75/4H	0.75	1	35		21	18	16	-	-	-	-	-	-	-	-	-	-	-	-	-	-	-
AJDm110/4H	1.1	1.5			44	40	36	33	30	27	-	-	-	-	-	-	-	-	-	-	-	-
AJDm110/4H	1.1	1.5	40		37	33	30	27	-	-	-	-	-	-	-	-	-	-	-	-	-	-

Таблица используемых материалов

No.	Части	Материал
1	Корпус насоса	HT 200
2	Диффузор	PPO
3	Рабочее колесо	Stainless steel
4	Механическое уплотнение	Ceramic/Carbon
5	Уплотнительное кольцо	NBR
6	Отражатель	AISI 304/HT 200
7	Передняя крышка электродвигателя	ZL 102
8	Подшипник	
9	Ротор	
10	Трубка Вентури внешнего эжектора	PPO
11	Форсунка внешнего эжектора	PPO
12	Корпус внешнего эжектора	HT 200
13	Крышка клеммной коробки	ABS
14	Клеммная колодка	PC
15	Корпус электродвигателя (статор)	
16	Ножка	PA6
17	Конденсатор	
18	Кабельный ввод	
19	Задняя крышка электродвигателя	ZL 102
20	Вентилятор	PP
21	Крышка вентилятора	PP

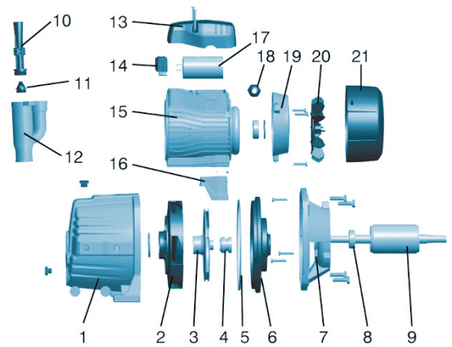

Упаковочная информация

МОДЕЛЬ	Вес брутто (кг)	Длина (мм)	Ширина (мм)	Высота (мм)	Количество (шт/20'TEU)
AJDm55/4H	16.65	500	215	240	1053
AJDm75/4H	17.9	500	215	240	1053
AJDm110/4H	23.25	585	230	265	728

ACm
Центробежные насосы

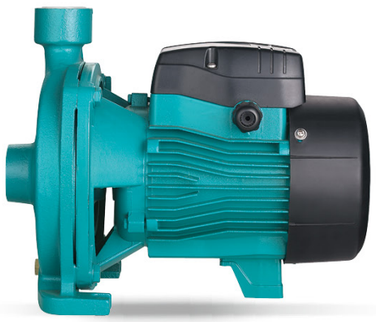

Применение

- Может использоваться для перекачивания чистой воды или других жидкостей с такими же физическими и химическими свойствами.
- Применяется для промышленного и городского водоснабжения, повышения давления в высотных зданиях, полива садовых участков, перекачки воды на большие расстояния, системы кондиционирования, повышения давления горячей и холодной воды, вспомогательного оборудования и т.д.

Насос

- Чугунный корпус насоса и специальная обработка антикоррозийным покрытием всех частей, контактирующих с водой
- Рабочее колесо из нержавеющей стали
- Вал из стали AISI 304
- Максимальная температура перекачиваемой жидкости: + 60 °C
- Максимальная высота всасывания: 8 м

Электродвигатель

- C&U подшипники
- Медная обмотка
- Встроенная защита от перегрева
- Класс изоляции: F
- Класс защиты: IPX4
- Максимальная температура окружающей среды: + 40 °C
- IE 2 двигателя (Трехфазные, мощность ≥ 0.75 кВт)

Расшифровка обозначений

A C m 110 (L)

- (L) — Высокий расход
- 110 — Мощность(x10 W)
- m — Однофазный мотор (Для трехфазных отсутствует)
- C — Центробежный насос
- A — Модельный ряд

Технические характеристики

МОДЕЛЬ		МОЩНОСТЬ		Q (м³/ч)	0	0.6	0.9	1.2	1.8	2.4	3.0	3.6	4.2	4.5	4.8	5.4	6.0	6.6	7.2	7.8	8.4	9.0	9.6	10.8	11.7	12.6
Однофазные	Трехфазные	кВт	л.с.	Q (л/мин)	0	10	15	20	30	40	50	60	70	75	80	90	100	110	120	130	140	150	160	180	195	200
ACm25	——	0.25	0.3	H (м)	17	16.5	16.2	16	15.5	14.5	3.5	12.5	10.5	9.5	8	-	-	-	-	-	-	-	-	-	-	-
ACm37	——	0.37	0.5		23	21.5	21	21	20.5	19.5	18	17	15.5	14.5	14	12	-	-	-	-	-	-	-	-	-	-
ACm60	AC60	0.6	0.8		27	26.5	26.2	26	25	24.5	22.5	20	17	15.5	14	10	-	-	-	-	-	-	-	-	-	-
ACm75	AC75	0.75	1.0		36	35	34	33.5	33	32	31	29	27	26	23.5	20	16	-	-	-	-	-	-	-	-	-	-
ACm110	AC110	1.1	1.5		40	39	38	38	37.5	37	36	35	33	32	31	29	26	23	20	-	-	-	-	-	-	-	-
ACm150	AC150	1.5	2		48	47.5	47	46.5	45.5	44.5	43.5	42.5	41.5	41	40.5	39	37	34.5	31	27	22	-	-	-	-	-
---	AC220	2.2	3		55	54.5	53	53.5	53	52.5	51.5	50.5	49.5	48	48.5	47	45.5	43.5	40	36.5	32.5	28	-	-	-	-
ACm110L	AC110L	1.1	1.5		34.5	34.3	34.2	34.1	34	33.8	33.5	33	32.5	32.3	32	31	30.5	29.5	28.5	27.5	26.5	25	23.5	20	16.5	-
ACm150L	AC150L	1.5	2		37.5	37.2	37	36.9	36.6	36.2	35.8	35.4	35	34.8	34.7	34	33.3	32.5	31.5	30.5	29.5	28.2	27	24	21	19

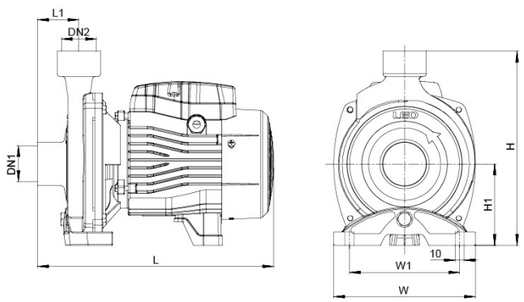

Размеры

МОДЕЛЬ	DN1	DN2	L (mm)	W (mm)	H (mm)	L_1 (mm)	W_1 (mm)	H_1 (mm)
ACm25	1"	1"	270	157	216	42	122	90
ACm37			270	157	216	42	122	90
ACm60			298	190	240	44	160	90
ACm75			298	190	240	44	160	100
ACm110	1¼"	1"	353	206	263	50	178	112
ACm150			360	240	286	51	207	115
AC 220			360	240	286	51	207	115
ACm110L	1½"	1"	356	206	265	48.5	178	112
ACm150L			356	206	265	48.5	178	112

Характеристики насосов

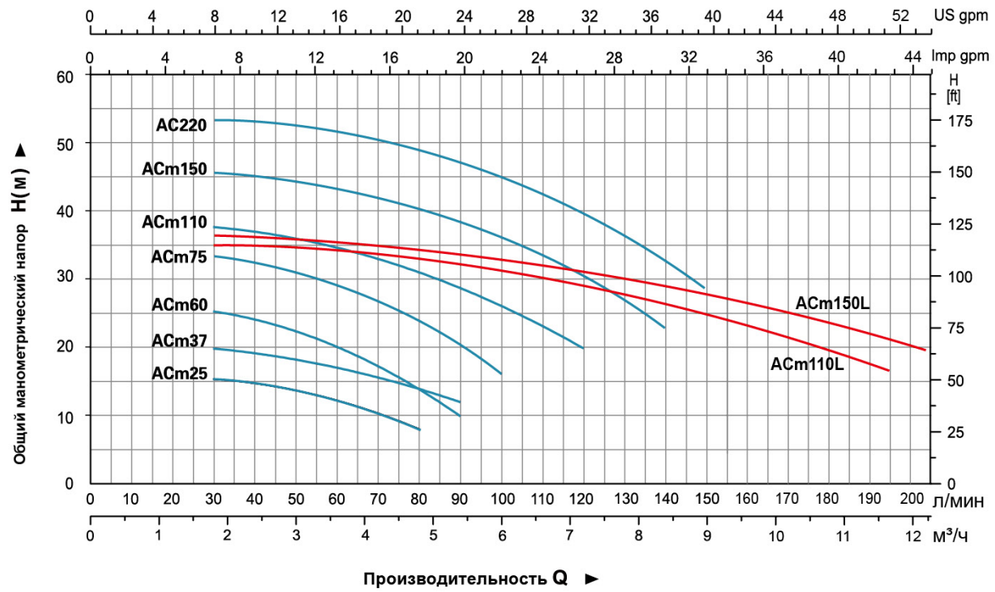

Таблица используемых материалов

No.	Части	Материал
1	Корпус насоса	HT 200
2	Рабочее колесо	AISI 304/Brass
3	Уплотнительное кольцо	NBR
4	Механическое уплотнение	Ceramic/Carbon
5	Опорная крышка	HT 200
6	Фланцевое соединение	ZL 102
7	Клемная колодка	PC
8	Статор	
9	Крышка клемной коробки	ABS
10	Конденсатор	
11	Ротор	
12	Подшипник	
13	Задняя крышка	ZL 102
14	Вентилятор	PP
15	Крышка вентилятора	PP

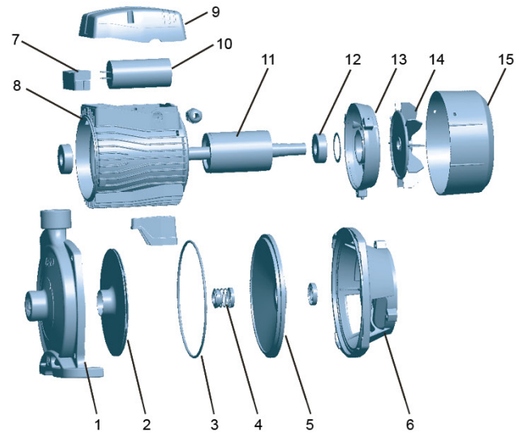

Упаковочная информация

МОДЕЛЬ	Вес брутто (кг)	Длина (мм)	Ширина (мм)	Высота (мм)	Количество (шт/20'TEU)
ACm25	7.9	290	185	239	2124
ACm37	8.4	290	185	239	2124
ACm60	11.5	333	215	260	1384
ACm75	13.4	333	215	260	1384
ACm110	18.45	383	233	287	987
ACm150	22.8	425	265	310	770
AC220	23.3	425	265	310	770
ACm110L	18.4	383	233	287	987
ACm150L	19.35	383	233	287	987

ACm
Центробежные насосы

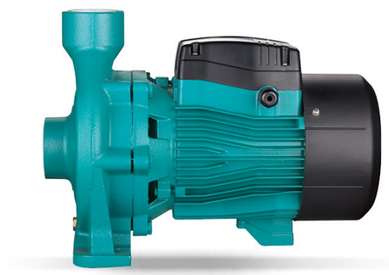

Примечание
- Может использоваться для перекачивания чистой воды или других жидкостей с такими же физическими и химическими свойствами.
- Применяется для промышленного и городского водоснабжения, повышения давления в высотных зданиях, полива садовых участков, перекачки воды на большие расстояния, системы кондиционирования, повышения давления горячей и холодной воды, вспомогательного оборудования и т.д.

Насос
- Чугунный корпус насоса и специальная обработка антикоррозийным покрытием всех частей, контактирующих с водой
- Вал из нержавеющей стали AISI 304
- Максимальная температура перекачиваемой жидкости + 60 °C
- Максимальная высота всасывания 8 м

Электродвигатель
- C&U подшипники
- Медная обмотка
- Класс изоляции: F
- Класс защиты: IPX4
- Максимальная температура окружающей среды: + 40 °C
- IE 2 двигателя (Трехфазные, мощность ≥ 0.75kW, AC750C2 и AC750C4 исключены)

Расшифровка обозначений

A C m 220 C (H) 2

- 2 — Входной/выходной диаметры
- (H) — Высоконапорный
- C — Код модели
- 220 — Мощность (x10Вт)
- m — Однофазный мотор (Для трехфазных отсутствует)
- C — Центробежный насос
- A — Модельный ряд

Технические характеристики

МОДЕЛЬ		МОЩНОСТЬ		Q (м³/ч)	0	6	9	12	15	18	24	27	30	36	42	48	54
Однофазные	Трехфазные	кВт	л.с.	Q (л/мин)	0	100	150	200	250	300	400	450	500	600	700	800	900
ACm220CH2	AC220CH2	2.2	3	H (м)	31	30	29.5	28.5	27.5	26	21.5	18.5	-	-	-	-	-
ACm300CH2	AC300CH2	3	4		38	37.5	37	36	34.5	33	28.5	25.5	-	-	-	-	-
ACm400CH2	AC400CH2	4	5.5		49	48	47	46	45	43.5	39.5	37	-	-	-	-	-
----	AC550CH2	5.5	7.5		54	52.5	52	51	50	49	46	44	42	-	-	-	-
ACm300C2	AC300C2	3	4		30	29.5	29	28.5	28	27	25	23.5	22	19.5	15.5	11.5	-
ACm400C2	AC400C2	4	5		39	38.5	38	37.5	37	36	34	32.5	31	28	24	18.5	13
----	AC550C2	5.5	7.5		46.5	45.5	45	44.5	43.5	42.5	40	38.5	37	33	28	22	15
----	AC750C2	7.5	10		56.5	55	55	54.5	53.5	52.5	50	48.5	46.5	42	36.5	30.5	20
----	AC750C4	7.5	10		52.5	52	52	51.5	51	50.5	48	46.5	44.5	40	35.5	30.5	24

Размеры

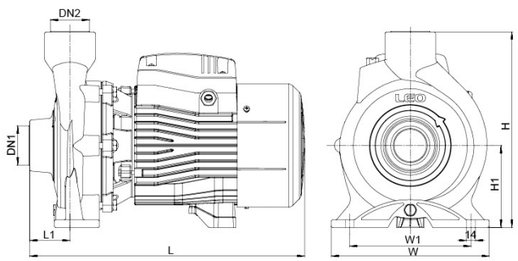

МОДЕЛЬ	DN1	DN2	L (мм)	W (мм)	H (мм)	L_1 (мм)	W_1 (мм)	H_1 (мм)
ACm220CH2	2"	2"	444	255	315	65	186	132
ACm300CH2			444	255	315	65	186	132
ACm400CH2			496.5	280	326	70	195	136
AC550CH2			496.5	280	326	70	195	136
ACm300C2			444	255	315	65	186	132
ACm400C2			496.5	280	326	70	195	136
AC550C2			496.5	280	326	70	195	136
AC750C2			515	290	360	85	216	150
AC750C4	4"	3"	525	290	360	95	216	150

Характеристики насосов

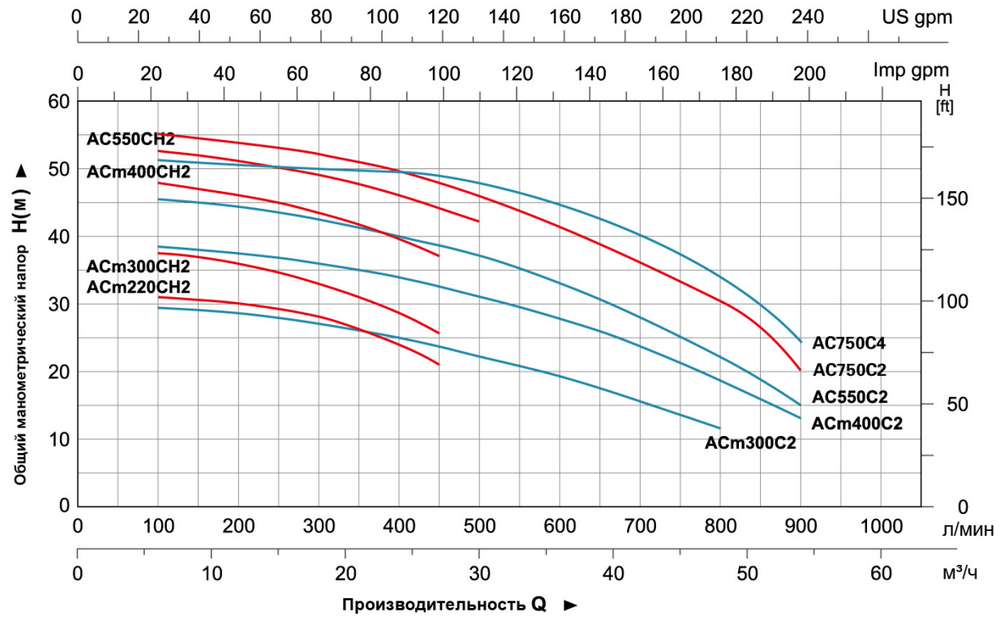

Таблица используемых материалов

No.	Части	Материал
1	Корпус насоса	HT200
2	Рабочее колесо	AISI 304 Brass
3	Механическое уплотнение	Ceramic/Carbon
4	Опорная крышка	HT200
5	Сальник	
6	Держатель	HT200
7	Подшипник	
8	Ротор	
9	Крышка вентилятора	PP
10	Вентилятор	PP
11	Задняя крышка	ZL102
12	Статор	
13	Конденсатор	
14	Клеммная коробка	ABS

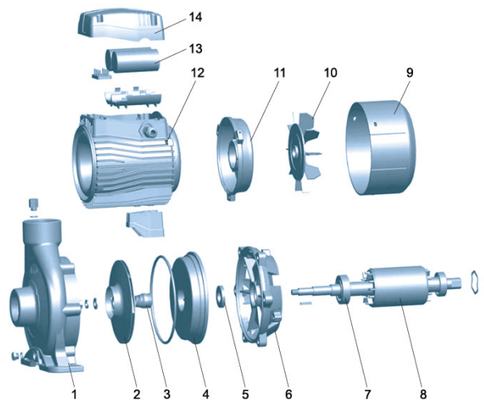

Упаковочная информация

МОДЕЛЬ	Вес брутто (кг)	Длина (мм)	Ширина (мм)	Высота (мм)	Количество (шт/20'TEU)
ACm220CH2	39	507	304	372	486
ACm300CH2	41.8	507	304	372	478
ACm400CH2	56.5	562	328	383	345
AC550CH2	57.1	562	328	383	345
ACm300C2	41.4	507	304	372	483
ACm400C2	57.5	562	328	372	345
AC550C2	55.5	562	328	383	345
AC750B2	62	587	338	417	305
AC750C4	63.7	587	338	417	305

ACm
Центробежные насосы

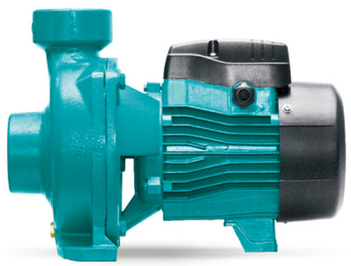

Применение

- Может использоваться для перекачивания чистой воды или других жидкостей с такими же физическими и химическими свойствами.
- Применяется для промышленного и городского водоснабжения, повышения давления в высотных зданиях, полива садовых участков, перекачки воды на большие расстояния, системы кондиционирования, повышения давления горячей и холодной воды, вспомогательного оборудования и т.д.

Насос

- Чугунный корпус насоса и специальная обработка антикоррозийным покрытием всех частей, контактирующих с водой
- Вал из нержавеющей стали AISI 304
- Максимальная температура перекачиваемой жидкости: + 60 °C
- Максимальная высота всасывания: 8 м

Электродвигатель

- C&U подшипники
- Медная обмотка
- Встроенная защита от перегрева (≤ 1.5 кВт)
- Класс изоляции: F
- Класс защиты: IPX4
- Максимальная температура окружающей среды: + 40 °C
- IE 2 двигателя (Трехфазные, мощность ≥ 0,75 кВт)

Расшифровка обозначений

A C m 110 B 2

- 2 — Входной/выходной диаметры
- B — Код модели
- 110 — Мощность
- m — Однофазный мотор (Для трехфазных отсутствует)
- C — Центробежный насос
- A — Модельный ряд

Технические характеристики

МОДЕЛЬ		МОЩНОСТЬ		Q (м³/ч)	0	6	9	12	15	18	21	24	30
Однофазные	Трехфазные	кВт	л.с.	Q (л/мин)	0	100	150	200	250	300	350	400	500
ACm60B2	AC60B2	0.6	0.8	H (м)	12.5	12	11.7	11	10.2	9.2	8	6.5	-
ACm75B2	AC75B2	0.75	1		14	13.7	13.5	13	12.3	11.2	9.9	8.5	5.5
ACm110B2	AC110B2	1.1	1.5		19.5	19.2	19	18.5	17.7	16.5	15	13	8.5
ACm150B2	AC150B2	1.5	2		22	21.5	21	20.5	19.5	18.3	16.5	14.5	9.5

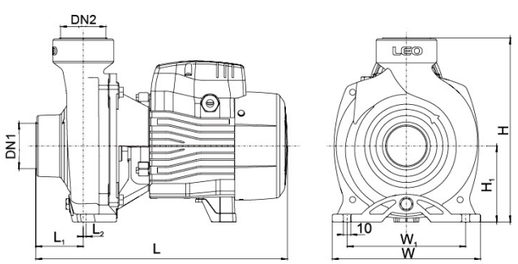

Размеры

МОДЕЛЬ	DN1	DN2	L (мм)	W (мм)	H (мм)	L1 (мм)	L2 (мм)	W1 (мм)	H1 (мм)
ACm60B2	2"	2"	331	195	242	62.5	4	156	100
ACm75B2	2"	2"	331	195	242	62.5	4	156	100
ACm110B2	2"	2"	378	206	263	59	3.5	166	112
ACm150B2	2"	2"	378	206	263	59	3.5	166	112

Характеристики насосов

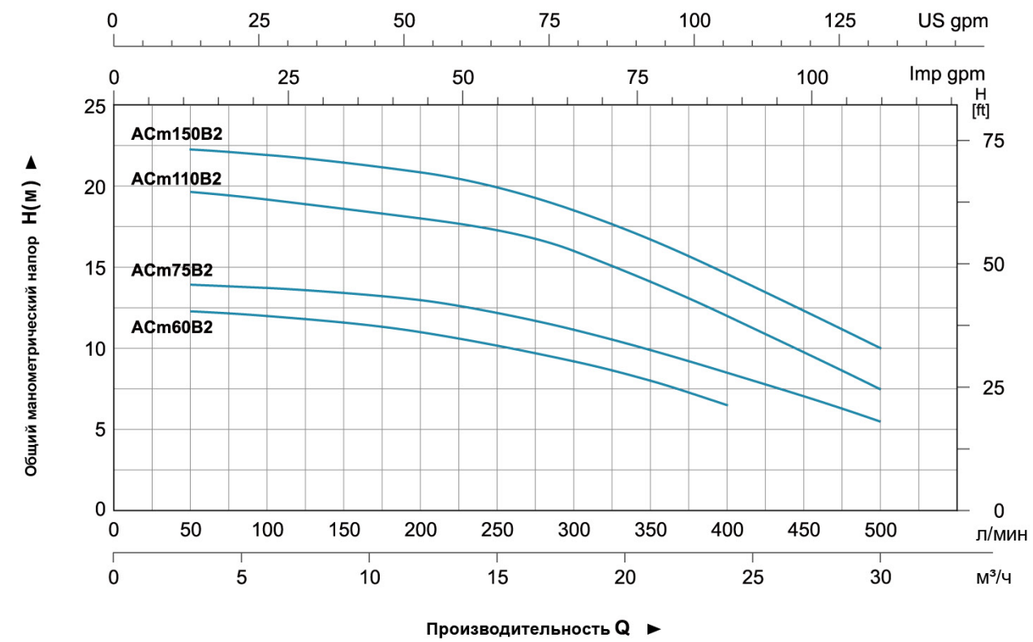

Таблица используемых материалов

No.	Части	Материал
1	Корпус насоса	HT200
2	Рабочее колесо	AISI 304
3	Механическое уплотнение	Ceramic/Carbon
4	Крышка держателя	HT200
5	Прокладка	
6	Фланцевый соединитель	ZL102
7	Подшипник	
8	Ротор	
9	Клеммная коробка	ABS
10	Статор	
11	Конденсатор	
12	Задняя крышка	ZL102
13	Вентилятор	PP
14	Крышка вентилятора	PP

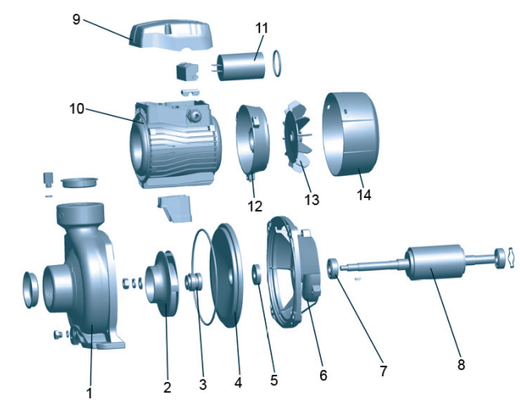

Упаковочная информация

МОДЕЛЬ	Вес брутто (кг)	Длина (мм)	Ширина (мм)	Высота (мм)	Количество (шт/20'TEU)
ACm60B2	14.4	375	214	265	1264
ACm75B2	15.2	375	214	265	1264
ACm110B2	19.9	415	225	280	945
ACm150B2	20.7	415	225	285	945

ACm
Центробежные насосы

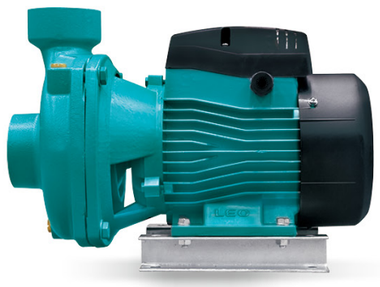

Применение

- Может использоваться для перекачивания чистой воды или других жидкостей с такими же физическими и химическими свойствами.
- Применяется для промышленного и городского водоснабжения, повышения давления в высотных зданиях, полива садовых участков, перекачки воды на большие расстояния, системы кондиционирования, повышения давления горячей и холодной воды, вспомогательного оборудования и т.д.

Насос

- Чугунный корпус насоса и специальная обработка антикоррозийным покрытием всех частей, контактирующих с водой
- Вал из нержавеющей стали AISI 304
- Максимальная температура перекачиваемой жидкости: + 60 °C
- Максимальная высота всасывания: 8 м

Электродвигатель

- C&U подшипники
- Медная обмотка
- Встроенная защита от перегрева (≤ 1.5 кВт)
- Класс изоляции: F
- Класс защиты: IPX4
- Максимальная температура окружающей среды: + 40 °C
- Режим работы: S1 продолжительный

Расшифровка обозначений

A C m 220 B 2

- 2 — Диаметр входного/выходного патрубка
- B — Код модели
- 220 — Мощность
- m — Однофазный мотор
- C — Центробежный насос
- A — Модельный ряд

Технические характеристики

МОДЕЛЬ	МОЩНОСТЬ		Q (м³/ч)	0	6	12	18	19	24	30	36	38.9
	кВт	л.с.	Q (л/мин)	0	100	200	300	316.7	400	500	600	648.3
ACm220B2	2.2	3.0	**H(m)**	23.9	23.8	22.7	21.1	20.9	18.6	15.2	10.1	8.2

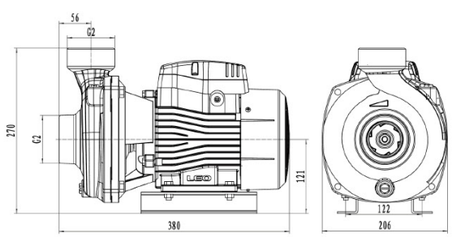

Размеры

МОДЕЛЬ	DN1	DN2	L (mm)	W (mm)	H (mm)	W_1 (mm)	H_1 (mm)
ACm220B2	2"	2"	380	206	270	122	121

Характеристики насосов

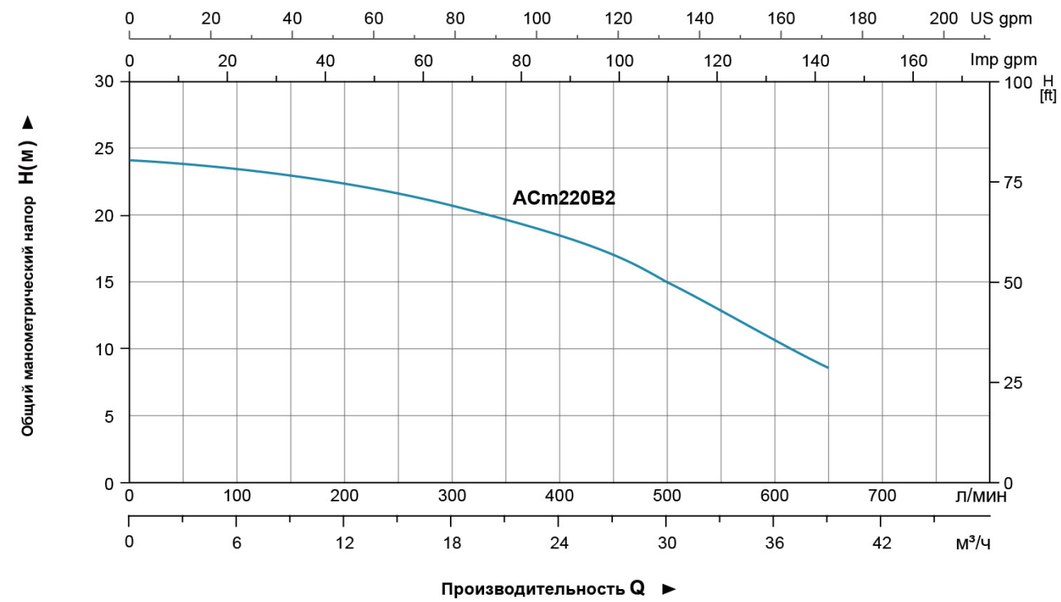

Таблица используемых материалов

No.	Части	Материал
1	Сливная пробка	Copper
2	Корпус насосной части	HT200
3	Рабочее колесо	Brass
4	Механическое уплотнение	Carbon/Ceramic
5	Опора	HT200
6	Уплотнительное кольцо "O"-профиля	
7	Передняя крышка электродвигателя	ZL102
8	Подшипник	
9	Ротор	
10	Крышка вентилятора	PP
11	Крыльчатка вентилятора	PP
12	Задняя крышка электродвигателя	ZL102
13	Основание	65Mn
14	Статор	
15	Клеммная колодка	PC+ABS
16	Винт	
17	Клеммная коробка	PC+ABS
18	Конденсатор	
19	Зажим	PC+ABS
20	Держатель кабеля	

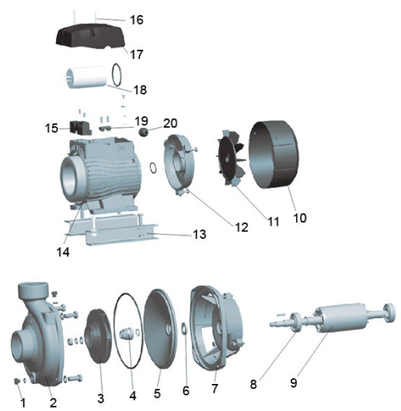

Упаковочная информация

МОДЕЛЬ	Вес брутто (кг)	Длина (мм)	Ширина (мм)	Высота (мм)	Количество (шт/20'TEU)
ACm220B2	23	416	248	286	819

ACm
Центробежные насосы

Применение

- Может использоваться для перекачивания чистой воды или других жидкостей с такими же физическими и химическими свойствами.
- Применяется для промышленного и городского водоснабжения, повышения давления в высотных зданиях, полива садовых участков, перекачки воды на большие расстояния, системы кондиционирования, повышения давления горячей и холодной воды, вспомогательного оборудования и т.д.

Насос

- Чугунный корпус насоса и специальная обработка антикоррозийным покрытием всех частей, контактирующих с водой
- Вал из нержавеющей стали AISI 304
- Максимальная температура перекачиваемой жидкости: + 60 °C
- Максимальная высота всасывания: 8 м

Электродвигатель

- C&U подшипники
- Медная обмотка
- Встроенная защита от перегрева (≤ 1.5 кВт)
- Класс изоляции: F
- Класс защиты: IPX4
- Максимальная температура окружающей среды: + 40 °C
- IE 2 двигателя (Трехфазные, мощность ≥ 0,75 кВт)

Расшифровка обозначений

A C m 220 B 3

- 3 — Входной/выходной диаметры
- B — Код модели
- 220 — Мощность
- m — Однофазный мотор (Для трехфазных отсутствует)
- C — Центробежный насос
- A — Модельный ряд

Технические характеристики

МОДЕЛЬ		МОЩНОСТЬ		Q (м³/ч)	0	12	18	24	30	36	42	48	54	60	66	71
Однофазные	Трехфазные	кВт	л.с.	Q (л/мин)	0	200	300	400	500	600	700	800	900	1000	1100	1200
ACm110B3	AC110B3	1.1	1.5	H (м)	12.5	12.5	12.1	11.5	10.5	9.5	8.4	7.1	5.5	-	-	-
ACm110B4	AC110B4	1.1	1.5		12.5	12.5	12.1	11.5	10.5	9.5	8.4	7.1	5.5	-	-	-
ACm150B3	AC150B3	1.5	2		14.5	14.3	14	13.5	12.8	12	11.2	9.9	8.4	6	-	-
ACm150B4	AC150B4	1.5	2		14.5	14.3	14	13.5	12.8	12	11.2	9.9	8.4	6	-	-
ACm220B3	AC220B3	2.2	3		17.5	17.3	17.1	16.5	16	15.2	14.2	13.2	11.7	10	7.2	-
ACm220B4	AC220B4	2.2	3		17.5	17.3	17.1	16.5	16	15.2	14.2	13.2	11.7	10	7.2	-
ACm300B3	AC300B3	3	4		20	19.8	19.6	19.5	19	18.3	17.5	16.2	14.6	13	11.5	10
ACm300B4	AC300B4	3	4		20	19.8	19.6	19.5	19	18.3	17.5	16.2	14.6	13	11.5	10

Размеры

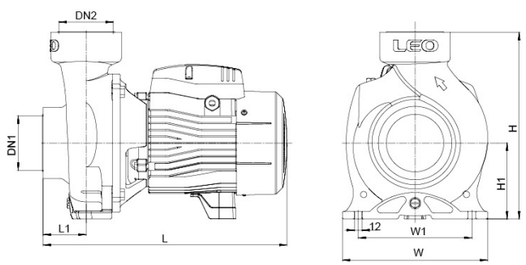

МОДЕЛЬ	DN1	DN2	L (мм)	W (мм)	H (мм)	L_1 (мм)	W_1 (мм)	H_1 (мм)
ACm110B3	3"	3"	386	230	295	68	180	120
ACm110B4	4"	4"	393	230	295	75	180	120
ACm150B3	3"	3"	386	230	295	68	180	120
ACm150B4	4"	4"	393	230	295	75	180	120
ACm220B3	3"	3"	453	230	295	68	180	120
ACm220B4	4"	4"	460	230	295	75	180	120
ACm300B3	3"	3"	453	230	295	68	180	120
ACm300B4	4"	4"	460	230	295	75	180	120

Характеристики насосов

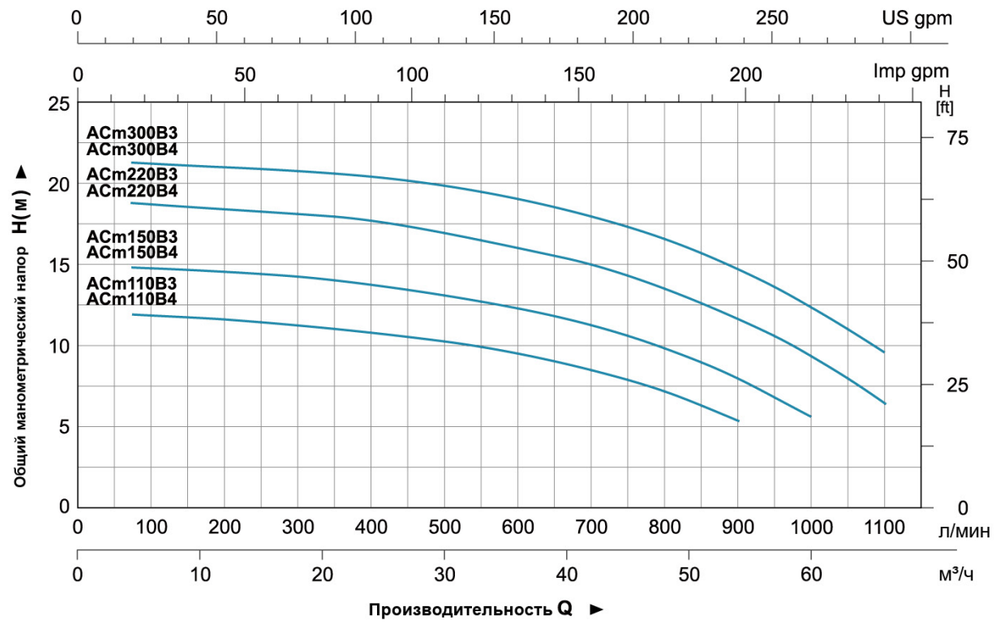

Таблица используемых материалов

No.	Части	Материал
1	Пробка сливного отверстия	HPb59-1
2	Корпус насоса	HT200
3	Рабочее колесо	Brass
4	Уплотнительное кольцо	NBR
5	Механическое уплотнение	Ceramic/Carbon
6	Задняя крышка насоса	HT200
7	Уплотнение	
8	Фланцевый соединитель	HT200
9	Подшипник	
10	Ротор	
11	Клеммная колодка	PC
12	Конденсатор	
13	Клеммная коробка	ABS
14	Статор	
15	Задняя крышка	ZL102
16	Вентилятор	PP
17	Крышка вентилятора	PP

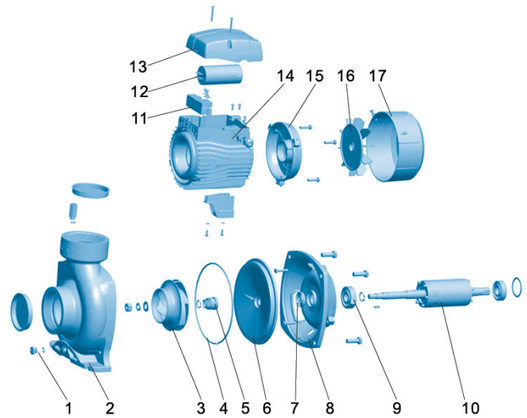

Упаковочная информация

МОДЕЛЬ	Вес брутто (кг)	Длина (мм)	Ширина (мм)	Высота (мм)	Количество (шт/20'TEU)
ACm110B3	26.3	433	255	332	684
ACm110B4	29.5	433	255	332	675
ACm150B3	27.2	433	255	332	684
ACm150B4	30.4	433	255	332	655
ACm220B3	34.8	522	288	331	510
ACm220B4	38	522	288	331	496
ACm300B3	37.3	522	288	331	506
ACm300B4	40.5	522	288	331	467

ACm
Центробежные насосы

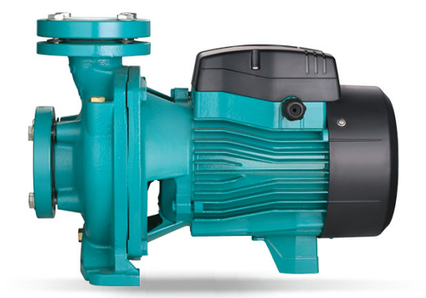

Применение

- Может использоваться для перекачивания чистой воды или других жидкостей с такими же физическими и химическими свойствами.
- Применяется для промышленного и городского водоснабжения, повышения давления в высотных зданиях, полива садовых участков, перекачки воды на большие расстояния, системы кондиционирования, повышения давления горячей и холодной воды, вспомогательного оборудования и т.д.

Насос

- Чугунный корпус насоса и специальная обработка антикоррозийным покрытием всех частей, контактирующих с водой
- Вал из нержавеющей стали AISI 304
- Максимальная температура перекачиваемой жидкости: + 60 °C
- Максимальная высота всасывания: 8 м

Электродвигатель

- C&U подшипники
- Медная обмотка
- Встроенная защита от перегрева (≤ 1.5 кВт)
- Класс изоляции: F
- Класс защиты: IPX4
- Максимальная температура окружающей среды: + 40 °C
- IE 2 двигателя (Трехфазные, мощность ≥ 0,75 кВт)

Расшифровка обозначений

A C m 150 B F 2

- 2 — Входной/выходной диаметры
- F — Фланец
- B — Код модели
- 150 — Мощность
- m — Однофазный мотор (Для трехфазных отсутствует)
- C — Центробежный насос
- A — Модельный ряд

Технические характеристики

МОДЕЛЬ		МОЩНОСТЬ		Q (м³/ч)	0	12	18	24	30	36	42	48	54	60	66	72	84	96
Однофазные	Трехфазные	кВт	л.с.	Q (л/мин)	0	200	300	400	500	600	700	800	900	1000	1100	1200	1400	1600
ACm110BF2	AC110BF2	1.1	1.5	H (м)	19.5	18.5	16.5	13	8.5	-	-	-	-	-	-	-	-	-
ACm110BF3	AC110BF3	1.1	1.5		12.5	12.5	21.1	11.5	10.5	9.5	8.4	7.1	5.5	-	-	-	-	-
ACm150BF2	AC150BF2	1.5	2		22	20.5	18.3	14.5	9.5	-	-	-	-	-	-	-	-	-
ACm150BF3	AC150BF3	1.5	2		14.5	14.3	14	13.5	12.8	12	11.2	9.9	8.4	6	-	-	-	-
ACm220BF3	AC220BF3	2.2	3		17.5	17.3	17.1	16.5	16	15.2	14.2	14.2	11.7	10	7.2	-	-	-
ACm400BF4	AC400BF4	4	5.5		16.5	-	-	16	15.8	15.5	15.3	15.3	15	14.7	14.4	14	13.2	12.1

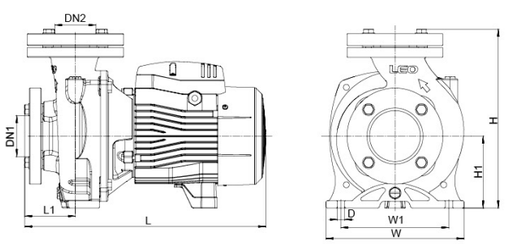

Размеры

МОДЕЛЬ	DN1	DN2	L (мм)	W (мм)	H (мм)	L_1 (мм)	W_1 (мм)	H_1 (мм)	D (мм)
ACm110BF2	2"	2"	392	206	270	64.5	166	112	10
ACm110BF3	3"	3"	403	230	300	86	180	120	12
ACm150BF2	2"	2"	392	206	270	64.5	166	112	10
ACm150BF3	3"	3"	403	230	300	86	180	120	12
ACm220BF3	3"	3"	471	230	300	86	180	120	12
ACm400BF4	4"	4"	593	281.5	398	120.5	206	160	16

Характеристики насосов

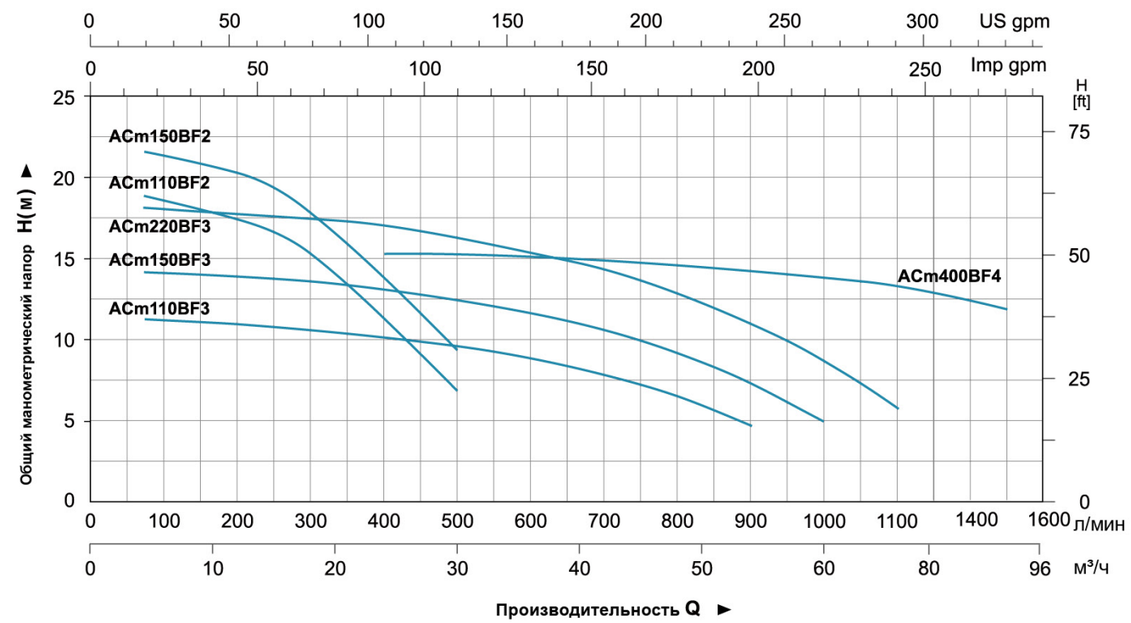

Таблица используемых материалов

No.	Части	Материал
1	Ответный фланец	HT200
2	Корпус насоса	HT200
3	Рабочее колесо	AISI 304/Brass HT200
4	Механическое уплотнение	Ceramic/Carbon
5	5 Фонарь	HT200
6	Сальник	
7	Подшипник	
8	Ротор	
9	Крышка вентилятора	PP
10	Вентилятор	PP
11	Задняя крышка	HT200
12	Статор	
13	Конденсатор	
14	Клеммная коробка	PC/ABS

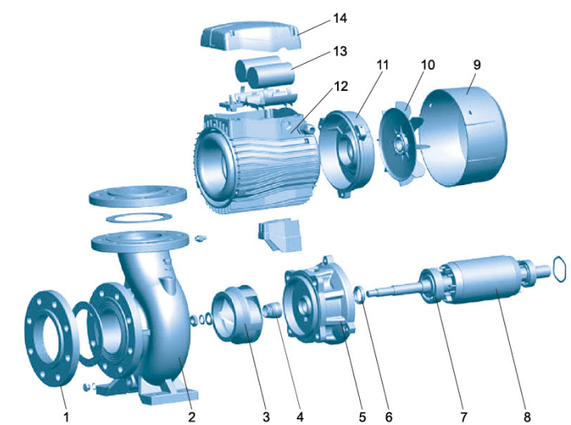

Упаковочная информация

МОДЕЛЬ	Вес брутто (кг)	Длина (мм)	Ширина (мм)	Высота (мм)	Количество (шт/20'TEU)
ACm110BF2	22.2	414	230	300	900
ACm150BF2	24	414	230	300	833
ACm110BF3	31.5	433	255	332	634
ACm150BF3	32.5	433	255	332	615
ACm220BF3	40	522	288	332	500
ACm400BF4	72.8	658	330	457	204

XGm
Центробежные насосы

Применение

- Может использоваться для перекачивания чистой воды или других жидкостей с такими же физическими и химическими свойствами.
- Применяется для промышленного и городского водоснабжения, повышения давления в высотных зданиях, полива садовых участков, перекачки воды на большие расстояния, системы кондиционирования, повышения давления горячей и холодной воды, вспомогательного оборудования и т.д.

Насос

- Чугунный корпус насоса и специальная обработка антикоррозийным покрытием всех частей, контактирующих с водой
- Вал из нержавеющей стали AISI 304
- Максимальная температура перекачиваемой жидкости: + 60 °C
- Максимальная высота всасывания: 8 м

Электродвигатель

- C&U подшипники
- Медная обмотка
- Встроенная защита от перегрева
- Класс изоляции: F
- Класс защиты: IPX4
- Максимальная температура окружающей среды: + 40 °C
- IE 2 двигателя (Трехфазные,мощность≥0.75 кВт)

Расшифровка обозначений

XG m / 1 A

- A: Стандартное рабочее колесо
  B: Рабочее колесо с измельчителем
- Рабочее колесо полуоткрытого типа
- Однофазный электродвигатель
  (без литеры "m" трехфазный электродвигатель)
- Центробежный насос

Технические характеристики

МОДЕЛЬ		МОЩНОСТЬ		Q (м³/ч)	0	2.4	4.2	6	7.8	9.6	11.4	13.2	14.7
Однофазные	Трехфазные	кВт	л.с.	Q (л/мин)	0	40	70	100	130	160	190	220	245
XGm/1A	XG/1A	0.75	1	H (м)	17.5	16	14.5	13	11	9	6.5	3.5	1
XGm/1B	XG/1B	0.6	0.8		14	12.5	11	9.5	7.5	5.5	3	-	-

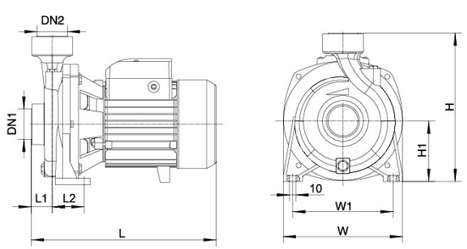

Размеры

МОДЕЛЬ	DN1	DN2	L (mm)	W (mm)	H (mm)	L1 (mm)	L2 (mm)	W1 (mm)	H1 (mm)
XGm/1A	$1^1/_2$"	$1^1/_2$"	295	191	235	44	48	160	96.5
XGm/1B									

Характеристики насосов

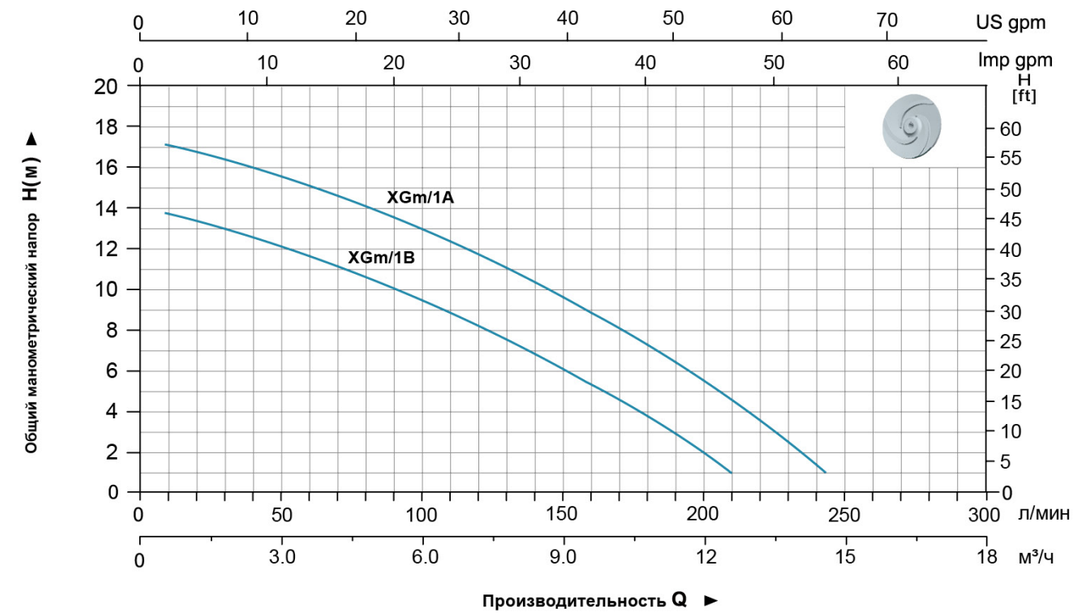

Таблица используемых материалов

No.	Части	Материал
1	Корпус насоса	HT200
2	Рабочее колесо	Brass
3	Механическое уплотнение	Ceramic/Carbon
4	Задняя крышка насоса	AISI 304
5	Сальник	ZL102
6	Подшипник	
7	Ротор	
8	Статор	
9	Конденсатор	
10	Задняя крышка	ZL102
11	Вентилятор	PP
12	Крышка вентилятора	08F

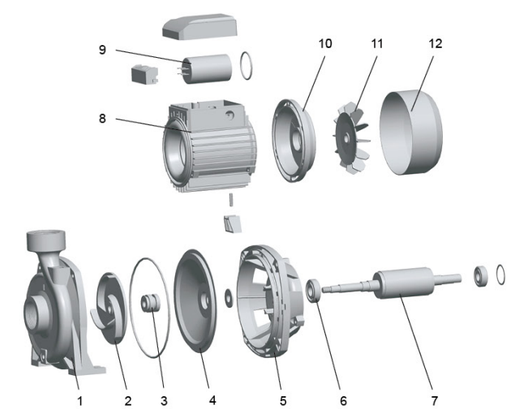

Упаковочная информация

МОДЕЛЬ	Вес брутто (кг)	Длина (мм)	Ширина (мм)	Высота (мм)	Количество (шт/20'TEU)
XGm/1A	13	325	242	265	1512
XGm/1B	11.5	325	242	265	1512

ACm

Многоступенчатые центробежные насосы

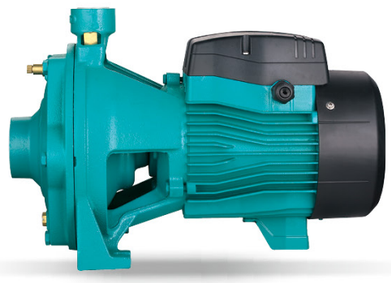

Применение

- Может использоваться для перекачивания чистой воды или других жидкостей с такими же физическими и химическими свойствами.
- Применяется для промышленного и городского водоснабжения, повышения давления в высотных зданиях, полива садовых участков, перекачки воды на большие расстояния, системы кондиционирования, повышения давления горячей и холодной воды, вспомогательного оборудования и т.д.

Насос

- Чугунный корпус насоса и специальная обработка антикоррозийным покрытием всех частей, контактирующих с водой
- Вал из нержавеющей стали AISI 304
- Максимальная температура перекачиваемой жидкости: + 60 °C
- Максимальная высота всасывания: 8 м

Электродвигатель

- C&U подшипники
- Медная обмотка
- Встроенная защита от перегрева (≤ 1.5 кВт)
- Класс изоляции: F
- Класс защиты: IPX4
- Максимальная температура окружающей среды: + 40 °C

Расшифровка обозначений

2 A C m 150 (H)

- (H) — Высоконапорный
- 150 — Мощность
- m — Однофазный мотор (Для трехфазных отсутствует)
- C — Центробежный насос
- A — Модельный ряд
- 2 — Количество крыльчаток

Технические характеристики

МОДЕЛЬ		МОЩНОСТЬ		Q (м³/ч)	0	1.2	1.8	2.4	3	3.6	4.2	4.8	5.4	6	6.6	7.2	8.4	9.6	10.8	12	15
Однофазные	Трехфазные	кВт	л.с.	Q (л/мин)	0	20	30	40	50	60	70	80	90	100	110	120	140	160	180	220	250
2ACm75	2AC75	0.75	1.0	H (м)	45	42.5	40	37	33.5	28.5	23	15	-	-	-	-	-	-	-	-	-
2ACm110	2AC110	1.1	1.5		47	46	45	44	43	41.5	40	38	35.5	33	30.5	28	22	-	-	-	-
2ACm150	2AC150	1.5	2		57.5	55.5	54.5	53.5	52	50.5	49	47	44.5	41.5	38.5	35	28	20	-	-	-
2ACm150H	2AC150H	1.5	2		63.5	60.5	58.5	56.5	54	51.5	48.5	45	41	37.5	33.5	29	-	-	-	-	-
----	2AC220	2.2	3		65	63	62	61	59.5	58	56	54	51.5	49	46	43	36	28.5	20.5	-	-
2ACm300H	----	3	4		65	-	-	62	61	60	59	58	56.5	55	53.5	52.5	48.5	44.5	40	35	21
----	2AC300H	3	4		70	-	-	67	66	65	64	63	62	61	59.5	59	55.5	52	49	45	33
----	2AC400H	4	5.5		82	-	-	79.5	78.5	77.5	76.5	75.5	74.5	73.5	72	71	67.5	64.5	61	57	45.5

Размеры

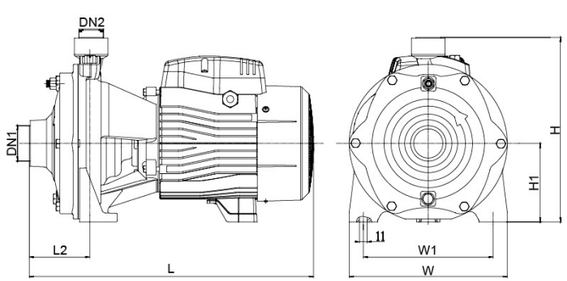

МОДЕЛЬ	DN1	DN2	L (мм)	L_1 (мм)	H (мм)	H_1 (мм)	W (мм)	W_1 (мм)
2ACm75	1 1/4"	1"	336	72	231	100	181	145
2ACm110	1 1/2"		379	71	225	93	200	162
2ACm150			400	80	262	112	225	185
2ACm150H								
2AC220								
2ACm300H		1 1/4"	480	63	311	132	281	234
2AC300H								
2AC400H								

Характеристики насосов

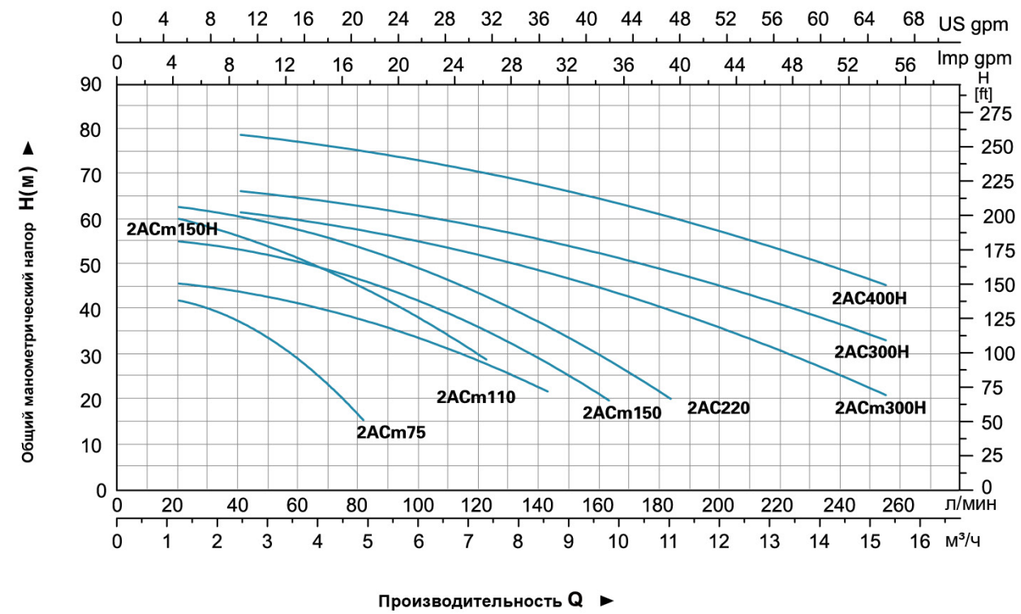

Таблица используемых материалов

No.	Части	Материал
1	Сливная пробка	HPb59-1
2	Корпус насоса	HT200
3	Прокладка	NBR
4	Рабочее колесо	AISI 304/Brass HT200
5	Крышка опоры	HT200
6	Механическое уплотнение	Ceramic/Carbon
7	Фланцевый соединитель	HT200
8	Сальник	
9	Подшипник	
10	Ротор	
11	Статор	
12	Задняя крышка	ZL102
13	Вентилятор	PP
14	Крышка вентилятора	PP
15	Клеммная колодка	PC
16	Конденсатор	
17	Клеммная коробка	ABS

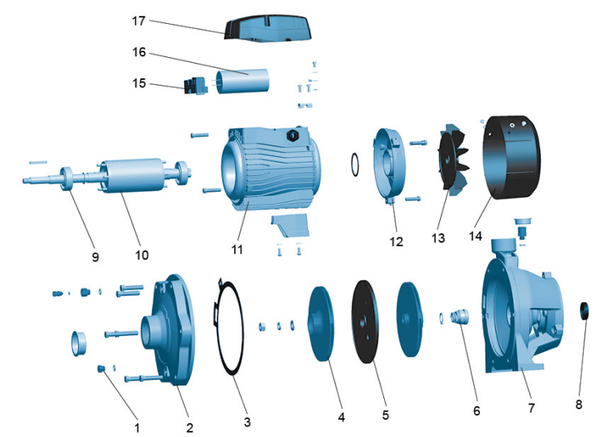

Упаковочная информация

МОДЕЛЬ	Вес брутто (кг)	Длина (мм)	Ширина (мм)	Высота (мм)	Количество (шт/20`TEU)
2ACm75	16.8	385	215	270	1190
2ACm110	21	430	235	275	833
2ACm150	27.5	445	255	300	636
2ACm150H	27.8	440	254	299	636
2AC220	27.5	445	255	300	629
2ACm300H	51.9	542	330	346	337
2AC300H	51.5	542	330	346	340
2AC400H	52.4	542	330	346	346

ACm

Самовсасывающие многоступенчатые центробежные насосы

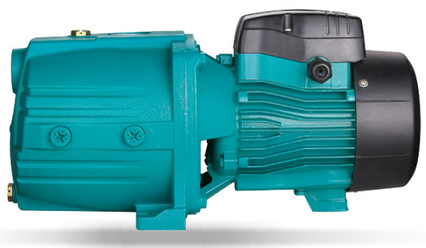

Применение

- Насос с функцией самовсасывания может использоваться для перекачивания чистой воды или других жидкостей с такими же физическими и химическими свойствами.
- Применяется для промышленного и городского водоснабжения, хозяйственно-питьевого водоснабжения, для повышения давления в высотных зданиях, полива садовых участков, перекачки воды на большие расстояния и т.д.

Насос

- Чугунная рабочая камера и специальная обработка антикоррозийным покрытием всех частей, контактирующих с водой
- Вал из нержавеющей стали AISI 304
- Максимальная температура перекачиваемой жидкости: + 60 °C
- Максимальная высота всасывания: 8 м
- Самостоятельно - грунтовочная

Электродвигатель

- C&U подшипники
- Медная обмотка
- Встроенная защита от перегрева (≤ 1.5 кВт)
- Класс изоляции: F
- Класс защиты: IPX4
- Максимальная температура окружающей среды: + 40 °C
- IE 2 двигателя для 4AC75

Расшифровка обозначений

3 A C m 45

- 45 — Мощность
- m — Однофазный мотор (Для трехфазных отсутствует)
- C — Центробежный насос
- A — Модельный ряд
- 3 — Количество крыльчаток

Технические характеристики

МОДЕЛЬ		МОЩНОСТЬ		Q (м³/ч)	0	0.3	0.6	0.9	1.2	1.5	1.8	2.4	3.0	3.6	4.2	4.8	5.4
Однофазные	Трехфазные	кВт	л.с.	Q (л/мин)	0	5	10	15	20	25	30	40	50	60	70	80	90
3ACm45	——	0.45	0.6	H (м)	35	33.5	32.5	31.5	30	28.5	26.5	23	18.5	14	9	-	-
4ACm60	——	0.6	0.85		46.5	45	44	42.5	40.5	38.5	36	30	24	17	10	-	-
3ACm60	——	0.6	0.85		36	35.5	35	34.5	34	33.5	32.5	30.5	28.5	26	23	19	13.5
4ACm75	4AC75	0.75	1		46.5	45	44	43	42	41	40	38	35.5	32.5	28	23	17

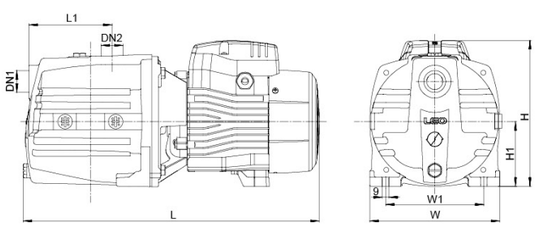

Размеры

МОДЕЛЬ	DN1	DN2	L (мм)	W (мм)	H (мм)	L_1 (мм)	W_1 (мм)	H_1 (мм)
3ACm45	1"	1"	368	180	183	90	136	90
4ACm60			405	180	183	115	136	90
3ACm60			485	180	202	90	136	90
4ACm75			510	180	202	115	136	90

Характеристики насосов

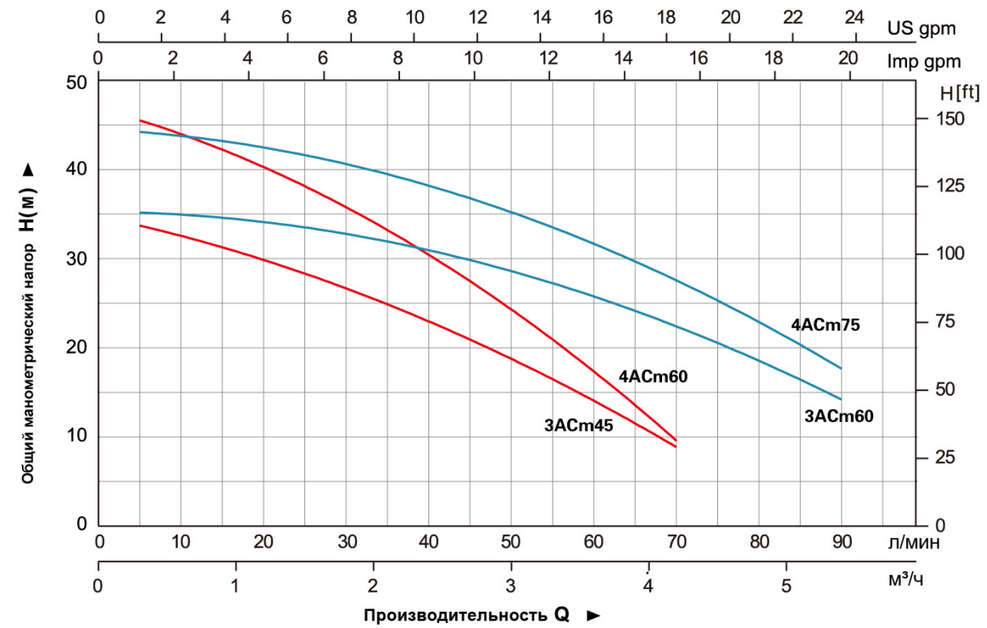

Таблица используемых материалов

No.	Части	Материал
1	Корпус насоса	HT200
2	Диффузор	PPO
3	Обратный клапан	PPO
4	Направляющий аппарат	PPO
5	Рабочее колесо	PPO
6	Крышка направляющего аппарата	PPO
7	Держатель диффузора	PPO
8	Несущий каркас	PPO
9	Механическое уплотнение	Ceramic/Carbon
10	Крышка насоса	HT200
11	Сальник	
12	Фланцевый соединитель	ZL102
13	Подшипник	
14	Ротор	
15	Статор	
16	Клеммная коробка	ABS
17	Конденсатор	
18	Задняя крышка	ZL102
19	Вентилятор	PP
20	Крышка вентилятора	PP

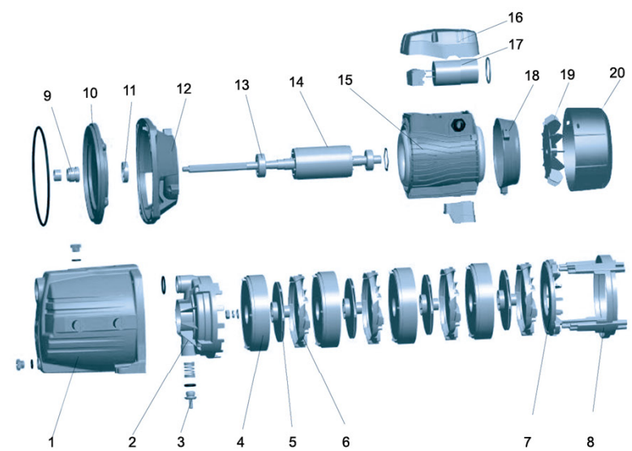

Упаковочная информация

МОДЕЛЬ	Вес брутто (кг)	Длина (мм)	Ширина (мм)	Высота (мм)	Количество (шт/20'TEU)
3ACm45	13.2	410	200	210	1515
4ACm60	16	460	200	230	1233
3ACm60	15.3	435	200	230	1305
4ACm75	17	460	200	230	1176

XHSm

Самовсасывающий центробежный насос

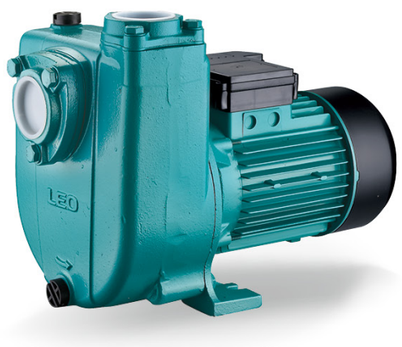

Применение

- Предназначен для перекачки чистой воды или схожих по химическим и физическим свойствам с водой жидкостей
- Применим для перекачки речной воды
- Применяется в сельском хозяйстве или промышленности

Насос

- Чугунный корпус насоса и специальная обработка антикоррозийным покрытием всех частей, контактирующих с водой
- Вал из нержавеющей стали AISI 304
- Максимальная температура перекачиваемой жидкости: + 60 °C
- Максимальная высота всасывания: 8 м

Электродвигатель

- C&U подшипники
- Медная обмотка
- Встроенная защита от перегрева
- Класс изоляции: F
- Класс защиты: IPX4
- Максимальная температура окружающей среды: + 40 °C
- IE 2 двигателя (Трехфазные, мощность ≥ 0,75 кВт)

Расшифровка обозначений

XHS m 1500

- 1500 — Мощность (в л.с. x1000)
- m — Однофазный электродвигатель (без литеры "m" трехфазный электродвигатель)
- XHS — Самовсасывающий центробежный насос

Технические характеристики

МОДЕЛЬ		МОЩНОСТЬ		Q (м³/ч)	0	2.1	4.5	6.6	8.1	10.2	12	14.1	16.2	19.8
Однофазные	Трехфазные	кВт	л.с.	Q (л/мин)	0	35	75	110	135	170	200	235	270	330
XHSm1500	XHS1500	1.1	1.5	H (м)	15	14	12.5	11	10	8.5	7	5	2.5	-
XHSm2000	XHS2000	1.5	2		20.5	19	17.5	16	15	13.5	12	10	7.5	2.5

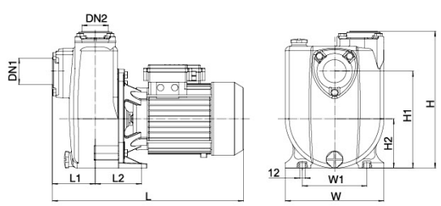

Размеры

МОДЕЛЬ	DN1	DN2	L (mm)	W (mm)	H (mm)	L1 (mm)	L2 (mm)	W1 (mm)	H1 (mm)	H2 (mm)
XHSm1500	2"	2"	430	222	308	96.5	104	145	218	111
XHSm2000										

Характеристики насосов

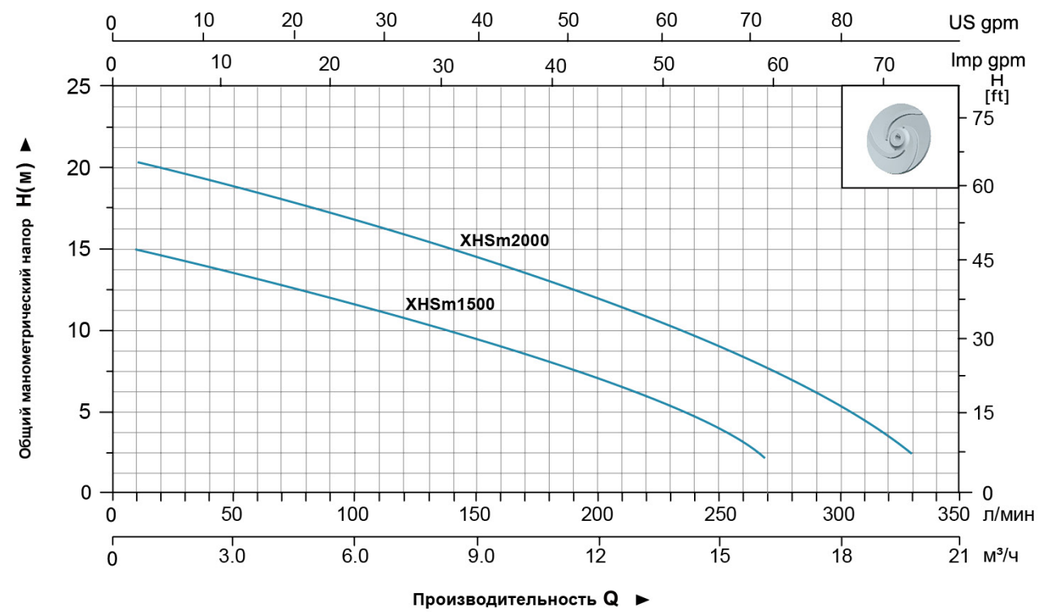

Таблица используемых материалов

No.	Части	Материал
1	Крышка вентилятора	08F
2	Вентилятор	PP
3	Задний подшипниковый щит	ZL 102
4	Ротор	
5	Подшипник	
6	Статор	
7	Суппор	HT200
8	Механическое уплотнение	Ceramic/Carbon
9	Рабочее колесо	HT200
10	Корпус насоса	HT200
11	Адаптор	HT200
12	Обратный клапан	NBR
13	Конденсатор	

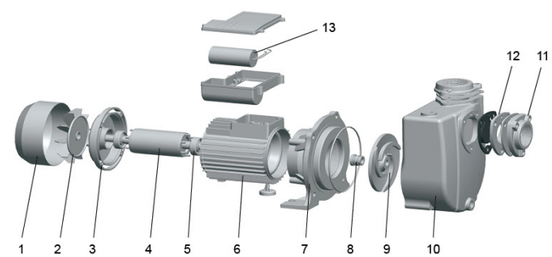

Упаковочная информация

МОДЕЛЬ	Вес брутто (кг)	Длина (мм)	Ширина (мм)	Высота (мм)	Количество (шт/20'TEU)
XHSm1500	34.5	475	280	380	580
XHSm2000	36.5	475	280	380	580

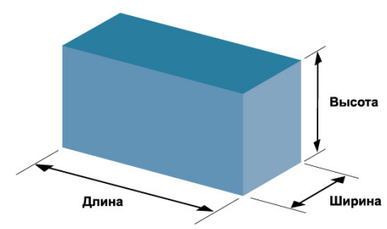

AMS

Центробежные насосы из нержавеющей стали

Применение

- Применяется для бытового водоснабжения, вспомогательного оборудования, повышения давления в трубопроводе, полива сада, рыбоводства и птицеводства, горнодобывающей промышленности, повышения давления в трубах высотных зданий, для малых систем кондиционирования и т.д.

Преимущества

- Осевое всасывание и радиальное нагнетание
- Компактный, моноблочная конструкция
- Удобное соединение с входным и выходным отверстием
- Специальная обработка антикоррозийным покрытием всех частей насоса, контактирующих с водой

Насос

- Рабочая камера из нержавеющей стали AISI 304
- Вал из нержавеющей стали AISI 304
- Максимальная температура перекачиваемой жидкости: + 85 °C
- Высота над уровнем моря: до 1000 м

Электродвигатель

- C&U подшипники
- Медная обмотка
- Встроенная защита от перегрева
- Класс изоляции: F
- Класс защиты: IPX4
- Максимальная температура окружающей среды: + 40 °C

Расшифровка обозначений

A MS m 70 / 0.37

- 0.37 — Номинальная мощность
- 70 — Номинальная производительность
- m — Однофазный мотор
- MS — Одноступенчатый центробежный насос
- A — Модельный ряд

Технические характеристики

МОДЕЛЬ		МОЩНОСТЬ		Q (м³/ч)	0	1.8	2.4	3.6	4.8	6	7.2	8.4	9.6	10.8
Однофазные	Трехфазные	кВт	л.с.	Q (л/мин)	0	30	40	60	80	100	120	140	160	180
AMSm70/0.37	AMS70/0.37	0.37	0.5	H (м)	20.9	19.0	18.1	15.7	12.1	-	-	-	-	-
AMSm70/0.55	AMS70/0.55	0.55	0.75		29.5	27.3	26.3	23.4	19.1	-	-	-	-	-
AMSm70/0.75	AMS70/0.75	0.75	1.0		30.4	28.5	27.8	26.0	23.0	-	-	-	-	-
AMSm120/0.55	AMS120/0.55	0.55	0.75		20.2	-	-	17.9	16.6	15.1	13.3	11.2	8.7	-
AMSm120/1.1	AMS120/1.1	1.1	1.5		30.2	-	-	26.7	25.1	23.3	21.2	19.0	16.4	-

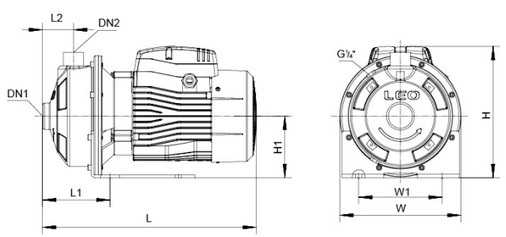

Размеры

МОДЕЛЬ	DN1	DN2	L (мм)	W (мм)	H (мм)	L_1 (мм)	L_2 (мм)	W_1 (мм)	H_1 (мм)
AMS70/0.37	1 1/4"	1"	332	210	224	119	55	149	110
AMS70/0.55	1 1/4"	1"	332	210	224	119	55	149	110
AMS70/0.75	1 1/4"	1"	381	210	234	119	55	149	110
AMS120/0.55	1 1/4"	1"	332	210	224	119	55	149	110
AMS120/1.1	1 1/4"	1"	381	210	234	119	55	149	110

Характеристики насосов

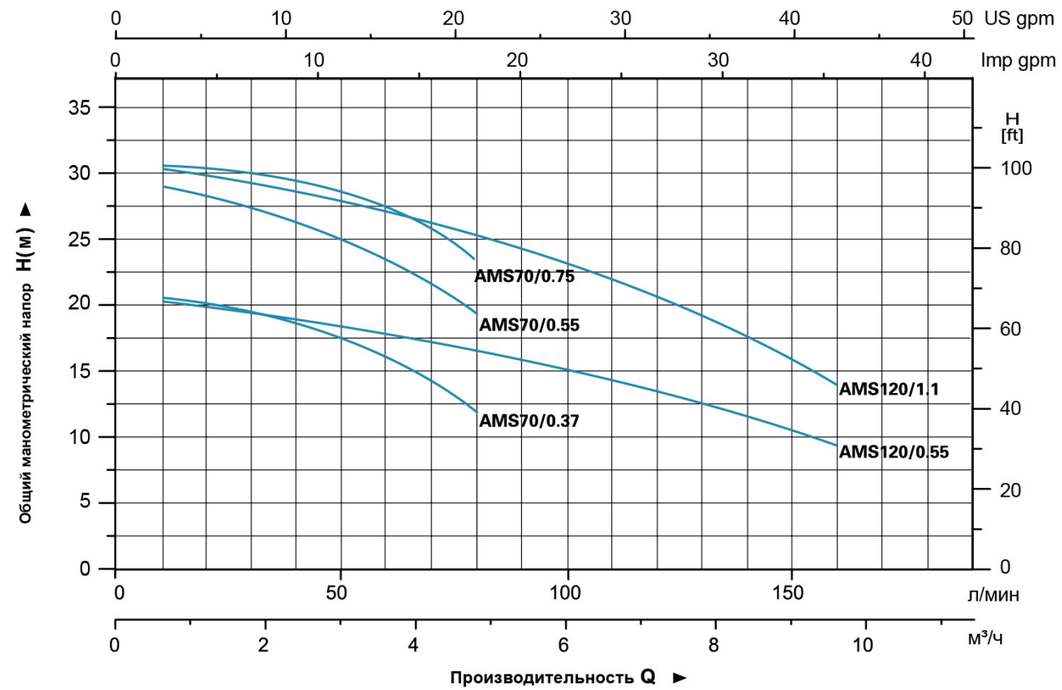

Таблица используемых материалов

No.	Части	Материал
1	Нижний держатель	Steel
2	Корпус насоса	AISI 304
3	Диффузор	AISI 304
4	Рабочее колесо	AISI 304
5	Уплотнительное кольцо круглого сечения	NBR
6	Герметическая пластина	AISI 304
7	Фонарь	ZL102
8	Механическое уплотнение	Ceramic/Carbon
9	Подшипник	
10	Ротор	
11	Статор	
12	Вентилятор	PP
13	Задний подшипниковый щит	ZL102
14	Крышка вентилятора	PP
15	Клеммная коробка	ABS

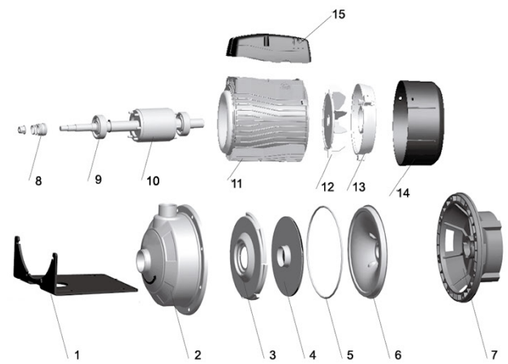

Упаковочная информация

МОДЕЛЬ	Вес брутто (кг)	Длина (мм)	Ширина (мм)	Высота (мм)	Количество (шт/20'TEU)
AMS70/0.37	10	380	240	270	1200
AMS70/0.55	11	380	240	270	1200
AMS70/0.75	14	410	240	270	1104
AMS120/0.55	11	380	240	270	1200
AMS120/1.1	15	410	240	270	1104

AMS

Центробежные насосы из нержавеющей стали

Применение

- Применяется для бытового водоснабжения, вспомогательного оборудования, повышения давления в трубопроводе, полива сада, рыбоводства и птицеводства, горнодобывающей промышленности, повышения давления в трубах высотных зданий, для малых систем кондиционирования и т.д.

Преимущества

- Осевое всасывание и радиальное нагнетание
- Компактный, моноблочная конструкция
- Удобное соединение с входным и выходным отверстием
- Специальная обработка антикоррозийным покрытием всех частей насоса, контактирующих с водой

Насос

- Рабочая камера из нержавеющей стали AISI 304
- Вал из нержавеющей стали AISI 304
- Максимальная температура перекачиваемой жидкости: + 85 °C
- Высота над уровнем моря: до 1000 м

Электродвигатель

- C&U подшипники
- Медная обмотка
- Встроенная защита от перегрева
- Класс изоляции: F
- Класс защиты: IPX4
- Максимальная температура окружающей среды: + 40 °C

Расшифровка обозначений

A MS m 210 / 1.5

- 1.5 — Номинальная мощность
- 210 — Номинальная производительность
- m — Однофазный мотор
- MS — Одноступенчатый центробежный насос
- A — Модельный ряд

Технические характеристики

МОДЕЛЬ		МОЩНОСТЬ		Q (м³/ч)	0	1.8	3.6	6	7.2	8.4	9.6	10.8	12	15	18	21	24	26	29	31
Однофазные	Трехфазные	кВт	л.с.	Q (л/мин)	0	30	60	100	120	140	160	180	200	250	300	350	400	430	480	520
AMSm210/0.75	AMS210/0.75	0.75	1.0	H (м)	16.8	-	-	-	15.6	15.2	14.8	14.2	13.6	11.9	9.8	-	-	-	-	-
AMSm210/1.1	AMS210/1.1	1.1	1.5		19.7	-	-	-	18.7	18.3	18.0	17.5	17.1	15.6	13.6	-	-	-	-	-
AMSm210/1.5	AMS210/1.5	1.5	2.0		24.2	-	-	-	23.5	23.2	22.8	22.4	21.8	20.2	18.0	-	-	-	-	-
AMSm210/2.2	AMS210/2.2	2.2	3.0		27.5	-	-	-	26.7	26.5	26.1	25.7	25.2	23.8	21.9	-	-	-	-	-
AMSm370/1.1	AMS370/1.1	1.1	1.5		15.4	-	-	-	-	-	-	14.7	14.4	13.5	12.3	10.8	8.9	7.6	-	-
AMSm370/1.5	AMS370/1.5	1.5	2.0		19.3	-	-	-	-	-	-	-	18.1	17.3	16.3	15.0	13.3	12.3	10.2	-
AMSm370/2.2	AMS370/2.2	2.2	3.0		23.1	-	-	-	-	-	-	-	21.7	20.9	20.0	18.8	17.2	16.2	14.2	12.3

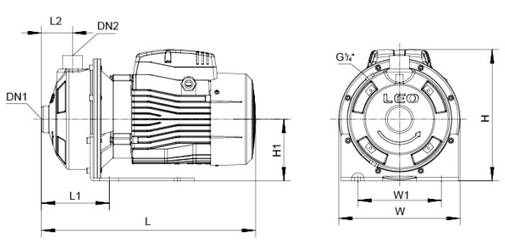

Размеры

МОДЕЛЬ	DN1	DN2	L (мм)	W (мм)	H (мм)	L_1 (мм)	L_2 (мм)	W_1 (мм)	H_1 (мм)
AMS210/0.75	1 1/2"	1 1/4"	392	210	234	129	55	149	110
AMS210/1.1	1 1/2"	1 1/4"	392	210	234	129	55	149	110
AMS210/1.5	1 1/2"	1 1/4"	440	210	250	129	55	149	110
AMS210/2.2	1 1/2"	1 1/4"	440	210	250	129	55	149	110
AMS370/1.1	2"	1 1/4"	392	210	234	129	55	149	110
AMS370/1.5	2"	1 1/4"	440	210	250	129	55	149	110
AMS370/2.2	2"	1 1/4"	440	210	250	129	55	149	110

Характеристики насосов

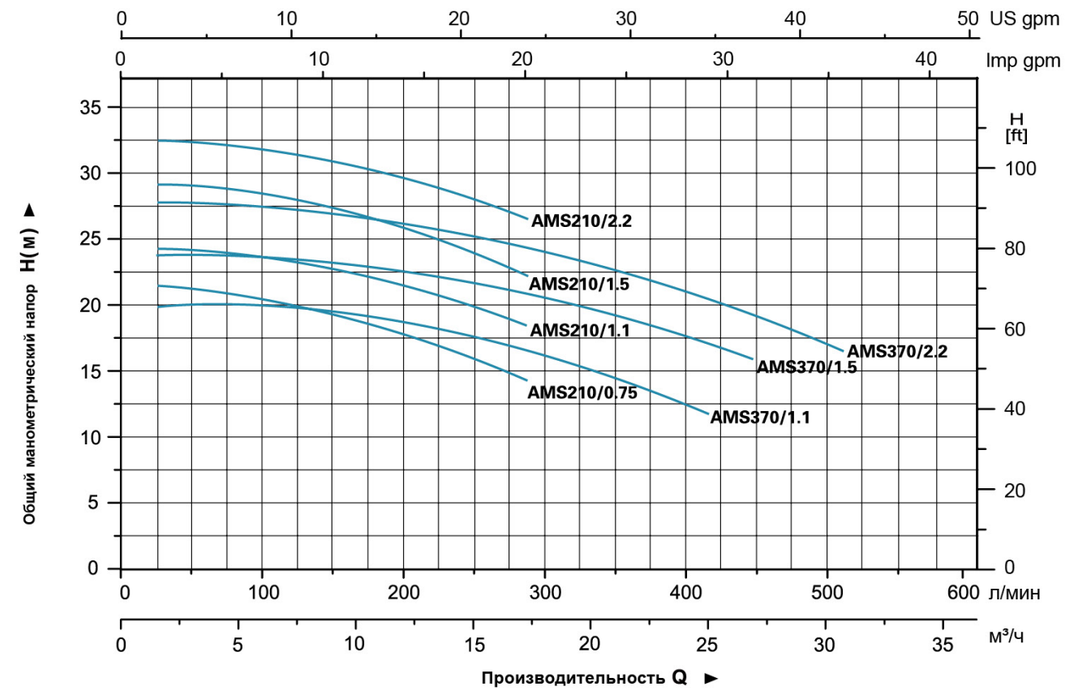

Таблица используемых материалов

No.	Части	Материал
1	Нижний держатель	Steel
2	Корпус насоса	AISI 304
3	Диффузор	AISI 304
4	Рабочее колесо	AISI 304
5	Уплотнительное кольцо круглого сечения	NBR
6	Герметическая пластина	AISI 304
7	Фонарь	ZL102
8	Механическое уплотнение	Ceramic/Carbon
9	Шарикоподшипник	
10	Ротор	
11	Статор	
12	Вентилятор	PP
13	Задний подшипниковый щит	ZL102
14	Крышка вентилятора	PP
15	Клеммная коробка	ABS

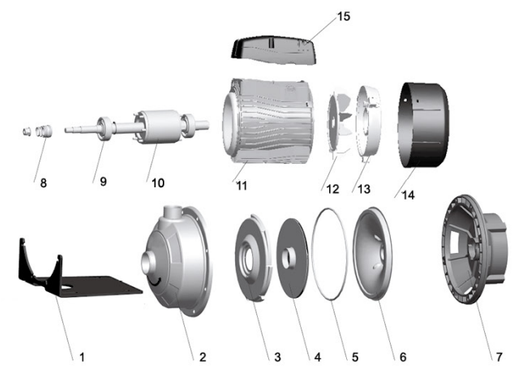

Упаковочная информация

МОДЕЛЬ	Вес брутто (кг)	Длина (мм)	Ширина (мм)	Высота (мм)	Количество (шт/20' TEU)
AMS210/0.75	14	410	240	270	1104
AMS210/1.1	15	410	240	270	1104
AMS210/1.5	18	465	240	270	968
AMS210/2.2	20	465	240	270	968
AMS370/1.1	15	410	240	270	1104
AMS370/1.5	18	465	240	270	968
AMS370/2.2	20	465	240	270	968

ACm
Насосы центробежные многоступенчатые

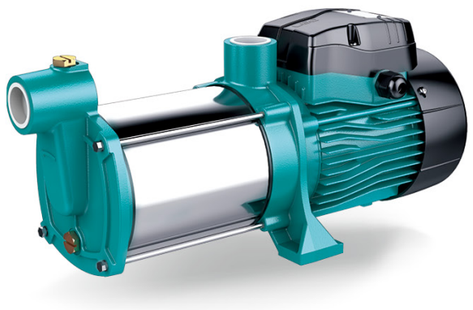

Применение

- Насосы данной серии предназначены для перекачивания чистой воды, применяются для бытового водоснабжения, вспомогательного оборудования, подъема воды в трубопроводах высокого и низкого давления, оросительных систем садов и огородов, теплиц и парников, для подачи воды на большие расстояния, автоматической подачи воды совместно с небольшими резервуарами при использовании управляющей автоматики (управляющие реле, контроллеры давления).

Насос

- Корпус: нержавеющая сталь AISI 304/чугун с антикоррозийной обработкой
- Рабочее колесо: технополимер
- Вал двигателя: нержавеющая сталь AISI 304
- Максимальная температура окружающей среды: +60˚C
- Максимальная температура перекачиваемой жидкости: +40˚C
- Максимальная высота всасывания: до 8 м

Электродвигатель

- Тип двигателя: асинхронный, закрытого типа, воздушного охлаждения, со встроенной в обмотку термозащитой
- Подшипник: качения (C&U)
- Обмотки статора: медь
- Напряжение: 220-240 В
- Частота: 50 Гц
- Класс изоляции: F
- Класс защиты: IPX4
- IE 2 двигателя (Трехфазные, мощность ≥ 0,75 кВт)

Расшифровка обозначений

3 A C m 100 S

- S — Кожух корпуса насоса:Нежр.Сталь
- m — Однофзный мотор (Для трехфазных отсутствует)
- C — Центробежный насос
- A — Тип продукта ЛЕО
- 3 — Рабочее колесо

Технические характеристики

МОДЕЛЬ		МОЩНОСТЬ		Q (м³/ч)	0	0.6	1.2	1.8	2.4	3.0	3.6	4.2	4.8	5.4	6.0
Однофазные	Трехфазные	кВт	л.с.	Q (л/мин)	0	10	20	30	40	50	60	70	80	90	100
3ACm100S	3AC100S	0.6	0.8	H (м)	35	33.5	31.5	29	26.5	24	20.5	16	12	7	-
4ACm100S	4AC100S	0.75	1		45	41	38.5	36	33	30	25.5	21	15	9	-
5ACm100S	5AC100S	0.9	1.2		55	54	52	49	45	40	35	29	22.5	15	8

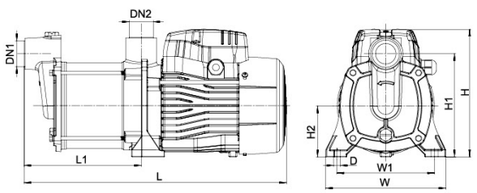

Размеры

МОДЕЛЬ	DN1	DN2	L (мм)	L1 (мм)	W (мм)	W1 (мм)	H (мм)	H1 (мм)	H2 (мм)	D (мм)
3ACm100S	1"	1"	384	172	176	140	187	151	75	10
4ACm100S			408	196						
5ACm100S			432	220						

Характеристики насосов

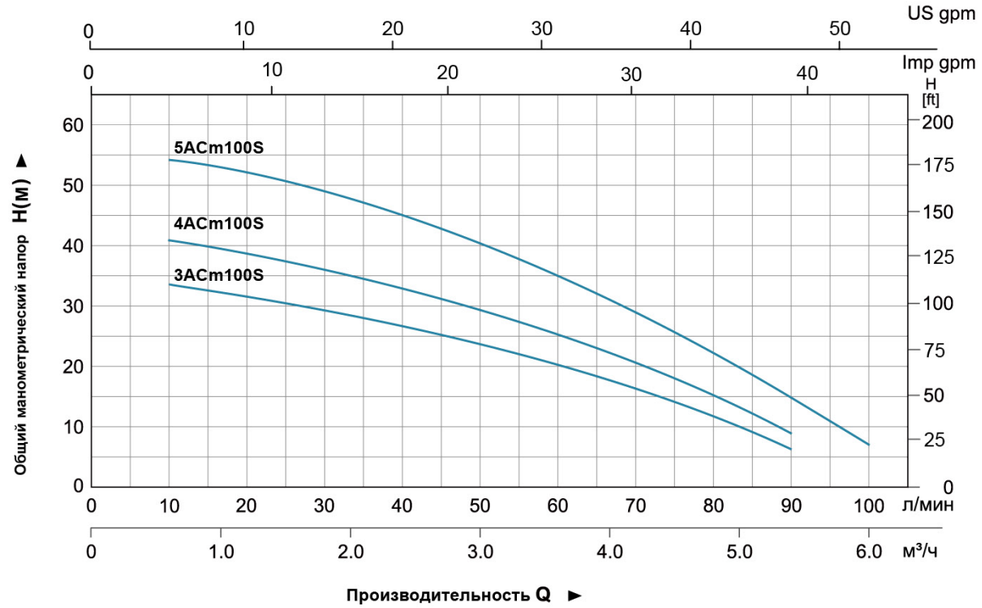

Таблица используемых материалов

No.	Части	Материал
1	Корпус насоса	HT200
2	Уплотнительная шайба	NBR
3	Кожух корпуса насоса	AISI304
4	Рабочее колесо	PPO
5	Сливная крышка	PPO
6	Диффузор	PPO
7	Механическое уплотнение	Ceramic/Carbon
8	Стент	HT200
9	Водонепроницаемая железа	NBR
10	Крышка вентилятора	PP
11	Вентилятора	PP
12	Задняя крышка	ZL102
13	Проволочная губка	65Mn

No.	Части	Материал
14	Держатель кабеля	
15	Коробка конденсатора	PC/ABS
16	Конденсатор	
17	Клеммная панель	
18	Статор	
19	Ротор	
20	Подшипник	C&U

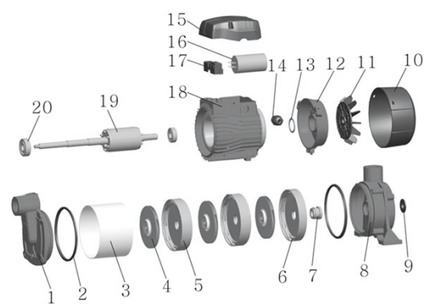

Упаковочная информация

МОДЕЛЬ	Вес брутто (кг)	Длина (мм)	Ширина (мм)	Высота (мм)	Количество (PCS/20'TEU)
3ACm100S	12.5	405	210	230	1359
4ACm100S	13.5	430	210	230	1215
5ACm100S	14.5	455	210	230	1188

ACSm

Насосы центробежные многоступенчатые

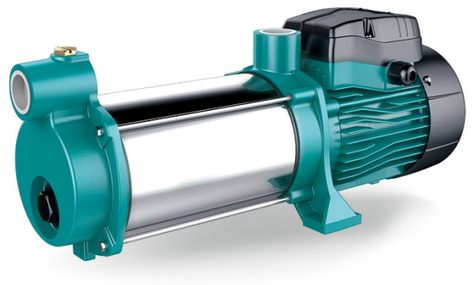

Применение

- Насосы данной серии предназначены для перекачивания чистой воды, применяются для бытового водоснабжения, вспомогательного оборудования, подъема воды в трубопроводах высокого и низкого давления, оросительных систем садов и огородов,теплиц и парников, для подачи воды на большие расстояния, автоматической подачи теплиц и парников, для подачи воды на большие расстояния, автоматической подачи воды совместно с небольшими резервуарами при использовании управляющей автоматики (управляющие реле, контроллеры давления).

Насос

- Корпус: нержавеющая сталь AISI 304/чугун с антикоррозийной обработкой
- Рабочее колесо: технополимер
- Вал двигателя: нержавеющая сталь AISI 304
- Максимальная температура окружающей среды: +60˚C
- Максимальная температура перекачиваемой жидкости: +40˚C
- Максимальная высота всасывания: до 8 м

Электродвигатель

- Тип двигателя: асинхронный, закрытого типа, воздушного охлаждения, со встроенной в обмотку термозащитой
- Подшипник: качения (C&U)
- Обмотки статора: медь
- Напряжение: 220-240 В
- Частота: 50 Гц
- Класс изоляции: F
- Класс защиты: IPX4
- IE 2 двигателя (Трехфазные, мощность ≥ 0,75 кВт)

Расшифровка обозначений

3 A CS m 100 S

- S — Кожух корпуса насоса:Нежр.Сталь
- m — Однофзный мотор (Для трехфазных отсутствует)
- CS — Самовсасывающий центробежный насос
- A — Тип продукта ЛЕО
- 3 — Рабочее колесо

Технические характеристики

МОДЕЛЬ		МОЩНОСТЬ		Q (м³/ч)	0	0.6	1.2	1.8	2.4	3.0	3.6	4.2	4.8	5.4	6.0
Однофазные	Трехфазные	кВт	л.с.	Q (л/мин)	0	10	20	30	40	50	60	70	80	90	100
3ACSm100S	3ACS100S	0.6	0.8	H (м)	35	33.5	31.5	29	26.5	24	20.5	16	12	7	-
4ACSm100S	4ACS100S	0.75	1		45	41	38.5	36	33	30	25.5	21	15	9	-
5ACSm100S	5ACS100S	0.9	1.2		55	54	52	49	45	40	35	29	22.5	15	8

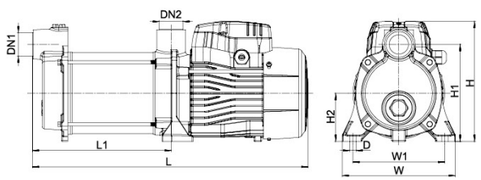

Размеры

МОДЕЛЬ	DN1	DN2	L (мм)	L1 (мм)	W (мм)	W1 (мм)	H (мм)	H1 (мм)	H2 (мм)	D (мм)
3ACSm100S	1"	1"	429	216	176	140	187	151	75	10
4ACSm100S			453	240						
5ACSm100S			477	264						

Характеристики насосов

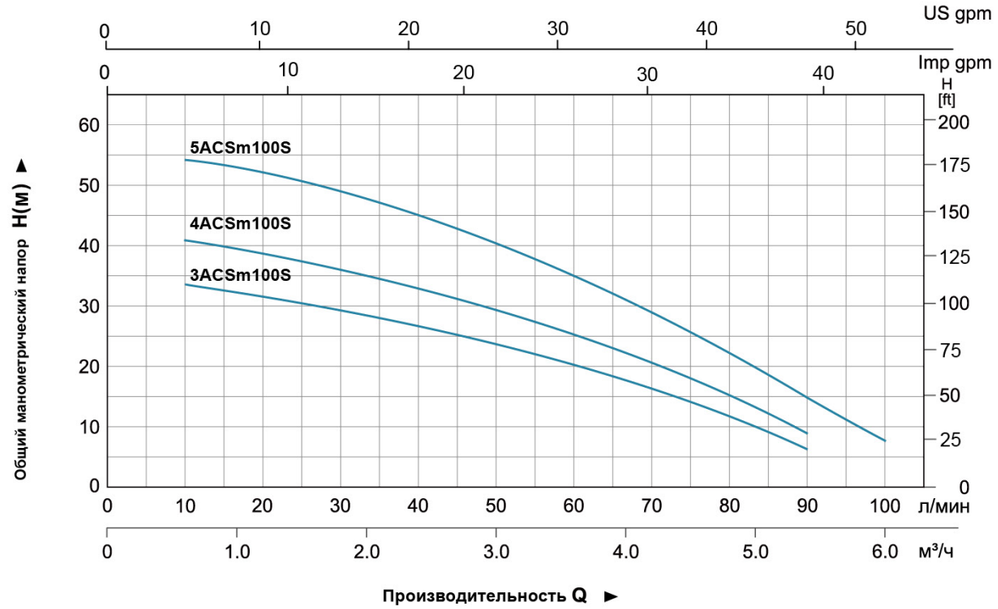

Таблица используемых материалов

No.	Части	Материал	No.	Части	Материал
1	Штепсель	HT200	14	Водонепроницаемая железа	NBR
2	Обратный клапан	NBR	15	Крышка вентилятора	PC/ABS
3	Весна	AISI304	16	Вентилятора	PPO
4	Форсунка	PPO	17	Задняя панель	ZL102
5	Корпус насоса	PPO	18	Проволочная губка	65Mn
6	Уплотнительная шайба	PPO	19	Держатель кабеля	
7	Кожух корпуса насоса	AISI304	20	Коробка конденсатора	ABS
8	Крышка насоса	PPO	21	Конденсатор	
9	Рабочее колесо	PPO	22	Клеммная панель	
10	Сливная крышка	PPO	23	Статор	
11	Диффузор	PPO	24	Ротор	
12	Механическое уплотнение	Ceramic/Carbon	25	Подшипник	C&U
13	Стент	HT200			

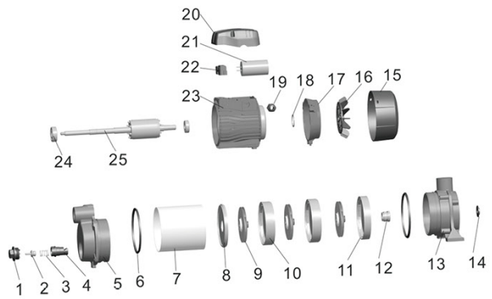

Упаковочная информация

МОДЕЛЬ	Вес брутто (кг)	Длина (мм)	Ширина (мм)	Высота (мм)	Количество (PCS/20'TEU)
3ACSm100S	13.1	455	210	230	1188
4ACSm100S	14.1	480	210	230	1116
5ACSm100S	15.1	505	210	230	1089

XCm

Насосы центробежные многоступенчатые

Применение

- Насосы данной серии предназначены для перекачивания чистой воды, применяются для бытового водоснабжения, вспомогательного оборудования, подъема воды в трубопроводах высокого и низкого давления, оросительных систем садов и огородов, теплиц и парников, для подачи воды на большие расстояния, автоматической подачи воды совместно с небольшими резервуарами при использовании управляющей автоматики (управляющие реле, контроллеры давления).

Насос

- Корпус: нержавеющая сталь AISI 304/чугун с антикоррозийной обработкой
- Рабочее колесо: технополимер
- Вал двигателя: нержавеющая сталь AISI 304
- Максимальная температура окружающей среды: +60˚C
- Максимальная температура перекачиваемой жидкости: +40˚C
- Максимальная высота всасывания: до 8 м

Электродвигатель

- Тип двигателя: асинхронный, закрытого типа, воздушного охлаждения, со встроенной в обмотку термозащитой
- Подшипник: качения (C&U)
- Обмотки статора: медь
- Напряжение: 220-240 В
- Частота: 50 Гц
- Класс изоляции: F
- Класс защиты: IPX4

Расшифровка обозначений

4 XC m 120 C

- C — Код модели
- 120 — Номинальный диаметр рабочего колеса (мм)
- m — Однофазный электродвигатель (В трехфазной версии отсутствует литера "m")
- XC — Тип насоса (центробежный)
- 4 — Количество ступеней

Технические характеристики

МОДЕЛЬ		МОЩНОСТЬ		Q (м³/ч)	0	0.6	1.2	1.8	2.4	3	3.6	4.2	4.8	4.9	5
Однофазные	Трехфазные	кВт	л.с.	Q (л/мин)	0	10	20	30	40	50	60	70	80	82	84
3XCm120C	——	0.6	0.8	H (м)	34	33	31.5	29	26	22	17.5	11.5	3.5	-	-
4XCm120C	4XC120C	0.75	1		48	45.5	42.5	39.5	36	31.5	26	18.8	9	3	-
5XCm120C	5XC120C	0.9	1.2		56.5	54.5	52	48.2	44	38.5	32	24	15	12.5	3

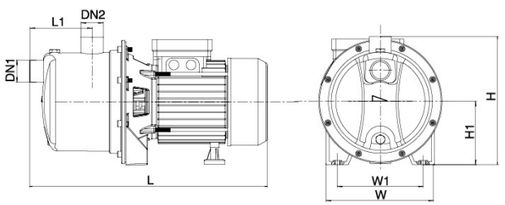

Размеры

МОДЕЛЬ	DN1	DN2	L (мм)	W (мм)	H (мм)	L1 (мм)	W1 (мм)	H1 (мм)
3XCm120C	1"	1"	362	174	208	77	140	103
4XCm120C			386	174	208	104	140	103
5XCm120C			410	174	208	125	140	103

Характеристики насосов

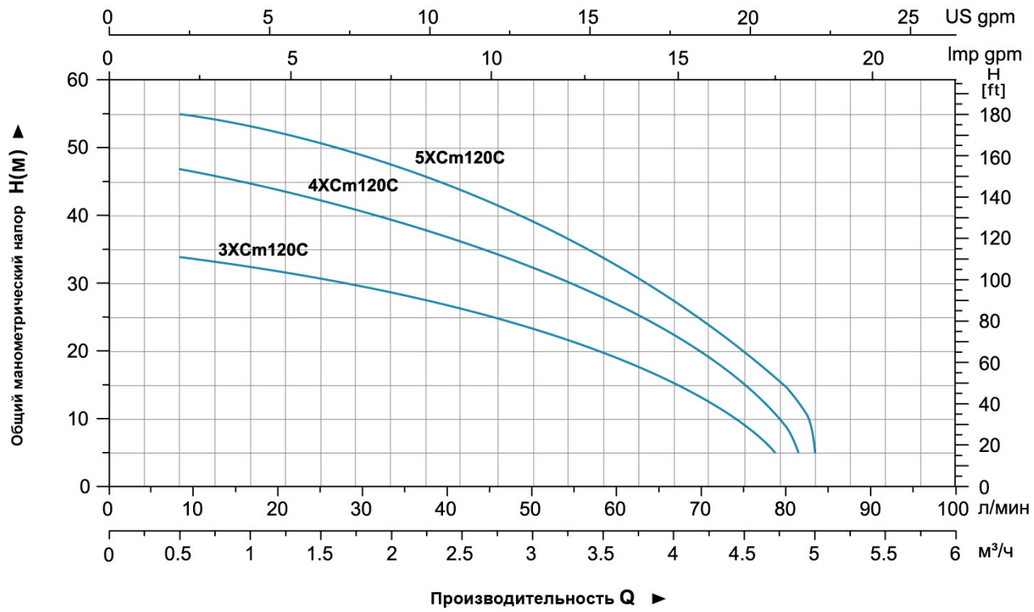

Таблица используемых материалов

No.	Части	Материал
1	Корпус насоса	AISI 304
2	Крышка насоса	PPO
3	Рабочее колесо	PPO
4	Диффузор	PPO
5	Рабочее колесо	PPO
6	Уплотнительное кольцо	NBR
7	Механическое уплотнение	Ceramic/Carbon
8	Задняя крышка насоса	AISI 304
9	Резиновая прокладка	
10	Вентилятор	ZL102
11	Подшипник	
12	Ротор	
13	Статор	
14	Задний подшипниковый щит	ZL102
15	Вентилятор	PP
16	Крышка вентилятора	08F
17	Крышка клемной коробки	ABS
18	Конденсатор	
19	Клемная колодка	
20	Клемная коробка	ABS

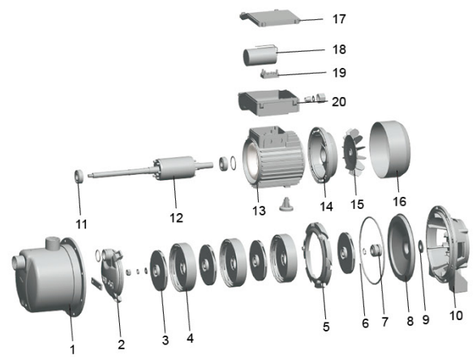

Упаковочная информация

МОДЕЛЬ	Вес брутто (кг)	Длина (мм)	Ширина (мм)	Высота (мм)	Количество (шт/20`TEU)
3XCm120C	9.5	405	235	265	1072
4XCm120C	10.5	430	235	265	1008
5XCm120C	11.5	455	235	265	960

LVSm
Центробежные насосы

Применение

- Насосы данной серии предназначены для перекачивания чистой воды, применяются для бытового водоснабжения, вспомогательного оборудования, подъема воды в трубопроводах высокого и низкого давления, оросительных систем садов и огородов, теплиц и парников, автоматической подачи воды совместно с небольшими резервуарами при использовании управляющей автоматики (управляющие реле, контроллеры давления).

Насос

- Корпус: алюминиевый сплав
- Рабочее колесо: алюминиевый сплав
- Вал двигателя: нержавеющая сталь AISI 304
- Максимальная температура окружающей среды: +40˚C
- Максимальная температура перекачиваемой жидкости: +45˚C
- Максимальная высота всасывания: до 8 м

Электродвигатель

- Тип двигателя: асинхронный, закрытого типа, воздушного охлаждения, со встроенной в обмотку термозащитой
- Шарикоподшипник (C&U)
- Обмотки статора: медь
- Напряжение: 220-240 В
- Частота: 50 Гц
- Класс изоляции: F
- Класс защиты: IPX4

Технические характеристики

МОДЕЛЬ	МОЩНОСТЬ		Q (м³/ч)	0	0.6	1.2	1.8	2.4	3	6	9	11.4	12.6
Однофазные	кВт	л.с.	Q (л/мин)	0	10	20	30	40	50	100	150	190	210
LVSm501	0.55	0.75	H (м)	22	21.5	20.5	19.5	17.5	9.5	-	-	-	-
LVSm1100	0.75	1		21.5	20.5	19.5	18.5	17.5	16.5	11.5	6.5	3.5	-
LVSm1500	. 1 1	1.5		30	29.5	29	28.5	28	27.5	24	17.5	8	2.5

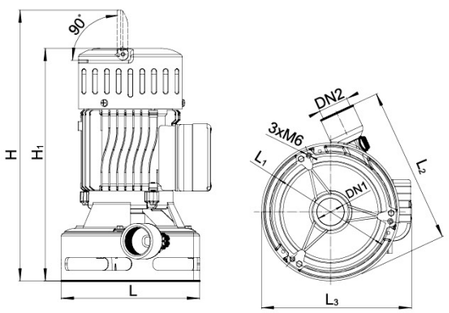

Размеры

Модель	DN1	DN2	L (мм)	L_1 (мм)	L_2 (мм)	L_3 (мм)	H (мм)	H_1 (мм)
LVSm501	3/4"	3/4"	233	207	198	225	350	296
LVSm1100	1 1/4"	1 1/4"	195	171	221.5	211.5	382	328
LVSm1500	1 1/2"	1 1/2"	250	223	269	249	444	370

Характеристики насосов

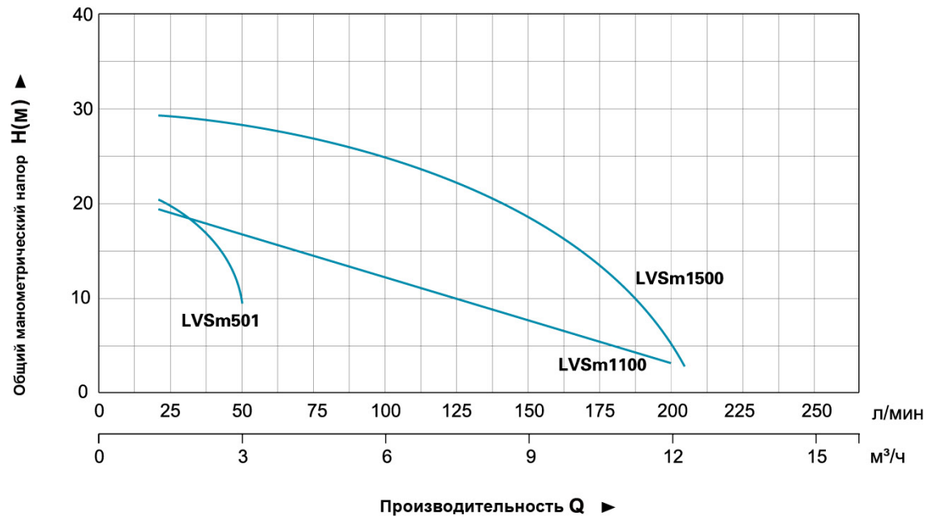

Таблица используемых материалов

No.	Деталь	Материал	
		LVSm1100	LVSm1500
1	Ручка насоса	ZL102	ZL102
2	Внешний кожух	ZL104	ZL104
3	Крышка вентилятора	ZL102	ABS
4	Корпус электродвигателя (статор)		
5	Фланцевое соединение	ZL102	ZL104
6	Водоотражающая шайба		
7	Корпус насоса	ZL104	ZL104
8	Уплотнительное кольцо	NBR	NBR
9	Передняя крышка насосной части	ZL104	ZL104
10	Клеммная коробка		
11	Конденсатор		
12	Крышка клеммной коробки	ABS	ABS
13	Вентилятор	PP+GF15	PP+GF15
14	Задний подшипниковый щит	ZL102	ZL102
15	Компенсационная шайба		
16	Задний подшипник		
17	Ротор электродвигателя		
18	Передний подшипник		
19	Механическое уплотнение	Carbon/Ceramic	Carbon/Ceramic
20	Рабочее колесо	ZL104	06Gr19Ni10(AISI304)
21	Гайка с пресс-шайбой		

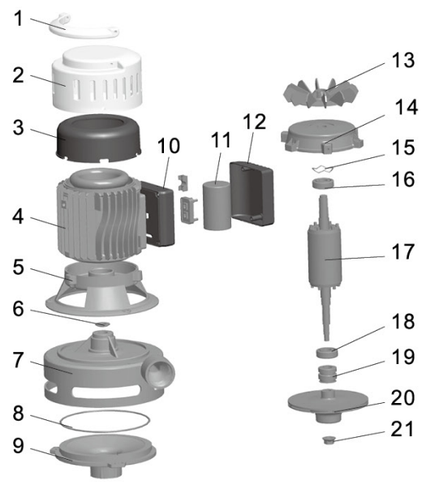

Упаковочная информация

МОДЕЛЬ	Вес брутто (кг)	Длина (мм)	Ширина (мм)	Высота (мм)	Количество (шт/20'TEU)
LVSm501	8.1	245	245	320	1449
LVSm1100	11.29	245	245	360	1270
LVSm1500	22.5	300	280	400	770

LGP

Насос с бензиновым двигателем

Использование

- Для перекачивания воды или других жидкостей с такими же физическими и химическими свойствами, с температурой от 0 до 40 °C
- В сфере водоснабжения и водоотведения для заводов, шахт, фабрик, а так же для орошения полей и т.д

Преимущества

- Новый уникальный эргономичный дизайн
- Портативная и компактная структура на раме
- Высококачественный мотор с высоким КПД и увеличенным сроком службы
- Высопроизводительное рабочее колесо
- Низкий расход топлива

Насос

- Чугунная крыльчатка и диффузор с антикоррозийным покрытием
- Макс. всасывание: 8м.(всасывает воду на 5м требуется 120 сек.)
- Диаметр входного/выходного отверстий: 25 мм/38 мм

Двигатель

- Одноцилиндровый, двухтактный, с воздушным охлаждением
- Максимальная мощность: 1.6 л.с
- Обороты:7500 об/мин
- Соотношение смеси топлива: 1:25(2-тактное моторное масло и 90 - октановый бензин или выше)

Расшифровка обозначений

L GP 10

- 10 — Диаметр всасывающего/напорного патрубков (1")
- GP — Насос с бензиновым двигателем (мотопомпа)
- L — Принадлежность к производству «LEO»

Технические характеристики

МОДЕЛЬ	Мощность	Смешанный топливный бак	Водоизмещение	Q (м³/ч)	0	2	4	6	8	10	12	14	16	18
	л.с.	L	cc	Q (л/мин)	0	33.3	66.7	100	133.3	166.7	200	233.3	266.7	200
LGP10	1.6	1	42.7	H (м)	38	35.7	26.9	6	-	-	-	-	-	-
LGP15	1.6	1	42.7		37	36.8	34	33	30	22.5	23.5	15	5	-

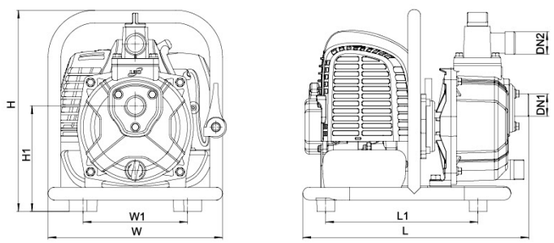

Размеры

МОДЕЛЬ	DN1	DN2	L (мм)	W (мм)	H (мм)	L1 (мм)	W1 (мм)	H1 (мм)
LGP10	1"	1"	336	279	300	217.5	155	157
LGP15	1 1/2"	1 1/2"	344	279	345	233	175	180

Характеристики насосов

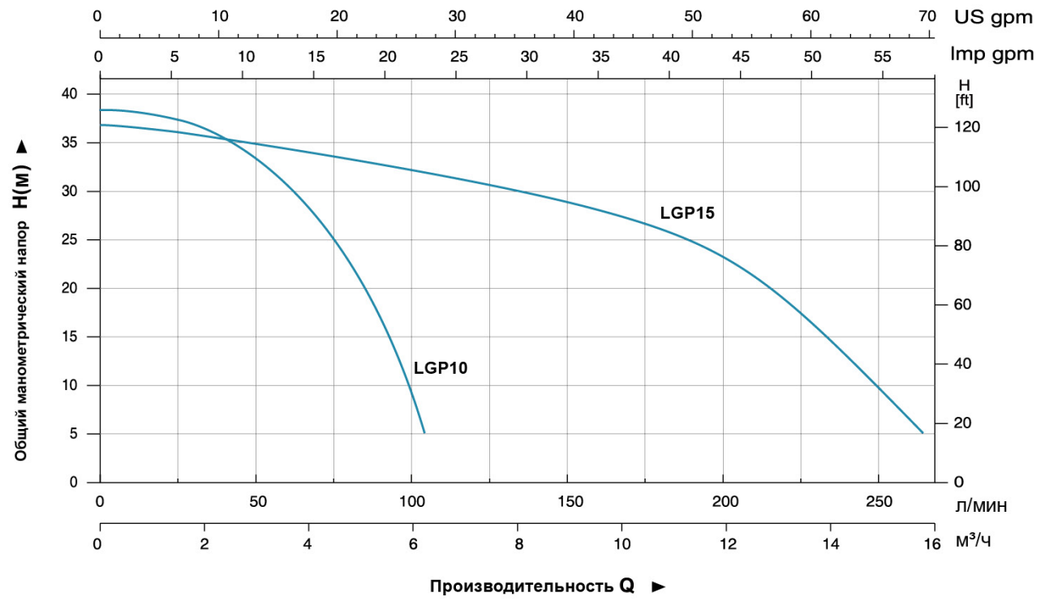

Таблица используемых материалов

No.	Части	Материал
1	Рама	Steel
2	Рукоятка акселератора	
3	Двигатель	
4	Коленчатый вал	
5	Подшипник	
6	Соединитель	Aluminum
7	Крышка насоса	Aluminum
8	Уплотнительное кольцо	NBR
9	Механическое уплотнение	Carbon/Ceramic
10	Рабочее колесо	HT200
11	Диффузор	HT200
12	Уплотнительное кольцо	NBR
13	Заливная пробка	PP
14	Выпускной патрубок	Aluminum
15	Прокладка	NBR
16	Обратный клапан	NBR
17	Всасывающий патрубок	Aluminum
18	Корпус насоса	Aluminum

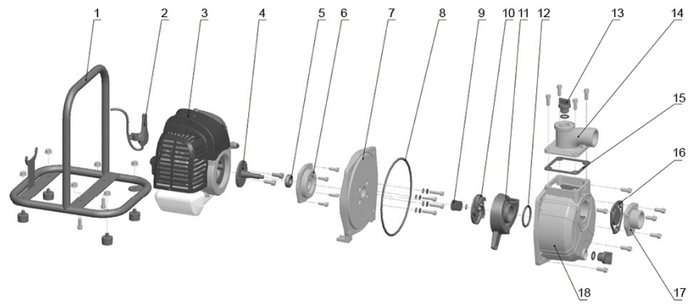

Упаковочная информация

МОДЕЛЬ	Вес брутто (кг)	Длина (мм)	Ширина (мм)	Высота (мм)	Количество (шт/20'TEU)
LGP10	6.84	350	290	325	702
LGP15	8.27	355	290	370	681

LGP

Насос с бензиновым двигателем

Использование

- Предназначен для перекачки чистоц воды с температурой от 0 до 40 °C
- Применяется в системах водоснабжения и дренажа в промышленности и горном деле городских и сельскохозяйственных объектов, орошения полей и т.п.

Преимущества

- 4-х тактный бензиновый двигатель с высоким КПД
- Стабильная система зажигания, более полное сгорание топлива, низкий расход топлива
- Упрочненный корпус насоса, удобный в обслуживании
- Улучшенные уплотнения, специальное механическое уплотнение
- Высокоэффективная форма рабочего колеса

Насос

- Диффузор и рабочее колесо изготовлены из чугуна, прошедшего специальную антикоррозийную обработку
- Макс. всасывание: 8м.(всасывает воду на 5м требуется 120 сек.)
- Всасывающий/напорный патрубки: 38мм

Двигатель

- Одноцилиндровый, четырех тактный, с воздушным охлаждением
- Мощность: до 3 л.с.
- Рабоча частота: 3600 об/мин

Расшифровка обозначений

L GP 15 - A

- A — Код оптимизации продукта
- 15 — Всасывающий/напорный патрубки: ($1^1/_2$")
- GP — Мотопомпа с бензиновым двигателем
- L — Код продукта LEO

Технические характеристики

МОДЕЛЬ	Мощность	Топливный бак	Машинное масло	Водоизмещение	Q (м³/ч)	0	2	4	6	8	10	12	14	16	18
	л.с.	L	L	cc	Q (л/мин)	0	33.3	66.7	100	133.3	166.7	200	233.3	266.7	300
LGP15-A	3	1.8	0.35	87	H (м)	26	25	24.8	23	22	20	17	15	12	7.2

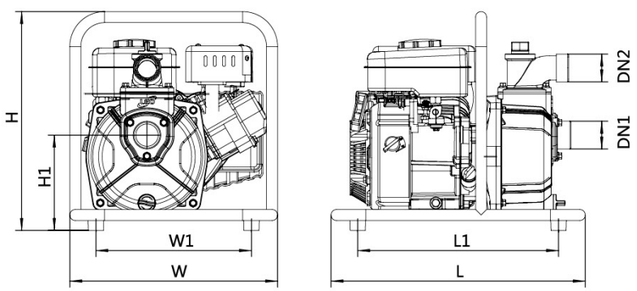

Размеры

МОДЕЛЬ	DN1	DN2	L (mm)	W (mm)	H (mm)	L1 (mm)	W1 (mm)	H1 (mm)
LGP15-A	$1^1/_2$"	$1^1/_2$"	438	358	377	346	268	164.2

Характеристики насосов

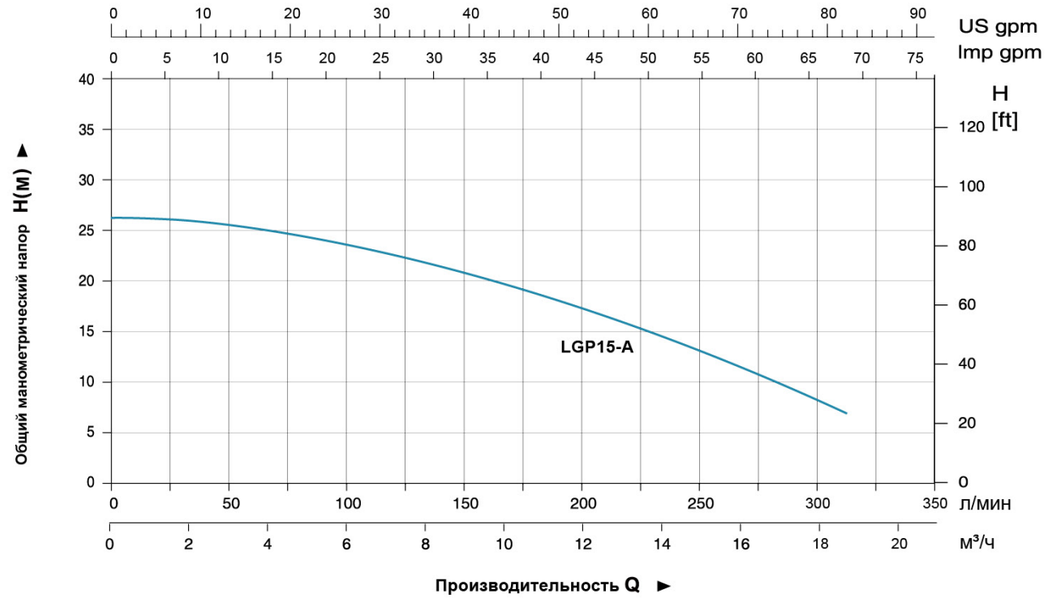

Таблица используемых материалов

No.	Части	Материал
1	Рама	Steel
2	Двигатель	
3	Крышка насоса	Aluminum
4	Уплотнение	NBR
5	Механическое уплотнение	Carbon/Ceramic
6	Рабочее колесо	HT200
7	Диффузор	HT200
8	Уплотнение	NBR
9	Корпус насоса	Aluminum
10	Уплотнение	NBR
11	Пробка	PP
12	Напорный патрубок	Aluminum
13	Обратный клапан	NBR
14	Всасывающий патрубок	Aluminum

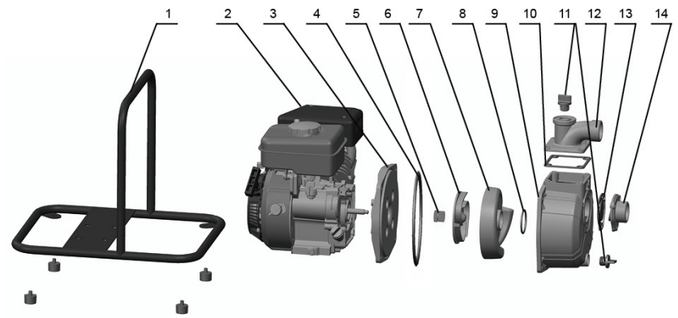

Упаковочная информация

МОДЕЛЬ	Вес брутто (кг)	Длина (мм)	Ширина (мм)	Высота (мм)	Количество (шт/20`TEU)
LGP15-A	14.5	464	378	400	330

LGP

Насос с бензиновым двигателем

LGP20-2B
LGP30-2B

LGP20-B
LGP30-B

Использование

- Для перекачивания воды или других жидкостей с такими же физическими и химическими свойствами, с температурой от 0 до 40 °C
- В сфере водоснабжения и водоотведения для заводов, шахт, фабрик, а так же для орошения полей и т.д

Преимущества

- Усиленный корпус насоса обеспечивает высокую прочность и надежность
- Цельная конструкция 2 в 1 позволяет избежать перегрева мотора
- Улучшенная герметизация за счет специального торцевого уплотнителя
- Возможность установки выходных отверстий в 5-ти направлениях для более удобного использования
- Улучшенная ручка стартера для более удобного запуска
- Экономичность
- Двигатель LEO по умолчанию, двигатель BS / Honda является дополнительным

Насос

- Чугунная крыльчатка и диффузор с антикоррозийным покрытием
- Высококачественный кованый коленчатый вал
- Макс. всасывание: 8м.(всасывает воду на 5м требуется 120 сек.)
- Диаметр входного/выходного отверстий: 50 мм / 80 мм

Двигатель

- Один цилиндр, 4-х тактный, воздушное охлаждение
- Максимальная мощность: 3 л.с. /5,5 л.с. / 6,5 л.с
- Обороты: 3600 об/мин
- Когда масло будет слишком низким, двигатель автоматически выключится

Расшифровка обозначений

LGP 20 – A(B、2B)

- Модельный ряд
- Входной/выходной диаметры
- Насос с бензиновым двигателем
- Принадлежность к производству «LEO»

Технические характеристики

МОДЕЛЬ	Мощность	Топливный бак	Машинное масло	Водоизмещение	Q (м³/ч)	0	5	10	15	20	25	30	35	40	45	50	55	60
	л.с.	L	L	cc	Q (л/мин)	0	83.3	166.7	250	333.3	416.7	500	583.3	666.7	750	833.3	916.7	1000
LGP20-A	5.5	2.8	0.55	163	H (м)	32	29.1	25.2	21.5	16.6	11.3	6.5	-	-	-	-	-	-
LGP30-A	6.5	2.8	0.55	196		32	30.4	29.3	27.1	25.5	23	20.5	18	16.2	13.5	11	9	6
LGP20-B	5	2.8	0.58	163		32	28	24.5	21	17.5	14	7.5	-	-	-	-	-	-
LGP30-B	5	2.8	0.58	163		31	30	28	26.5	25	23	20	17.5	15	13.5	10	6.5	4
LGP20-2B	5	3.1	0.6	163		32	28.5	25	22	18	14	7.5	-	-	-	-	-	-
LGP30-2B	5	3.1	0.6	163		33	32	30	28.4	27	25	22	19.3	17	15.5	12	8.6	5

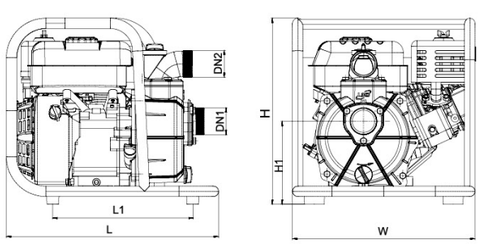

Размеры

МОДЕЛЬ	DN1	DN2	L (мм)	W (мм)	H (мм)	H1 (мм)
LGP20-A	2"	2"	455	397.5	405.5	181
LGP30-A	3"	3"	455	397.5	405.5	181
LGP20-B	2"	2"	530	420	425	181
LGP30-B	3"	3"	530	420	425	190.5
LGP20-2B	2"	2"	530	420	425	183
LGP30-2B	3"	3"	530	420	425	190

Характеристики насосов

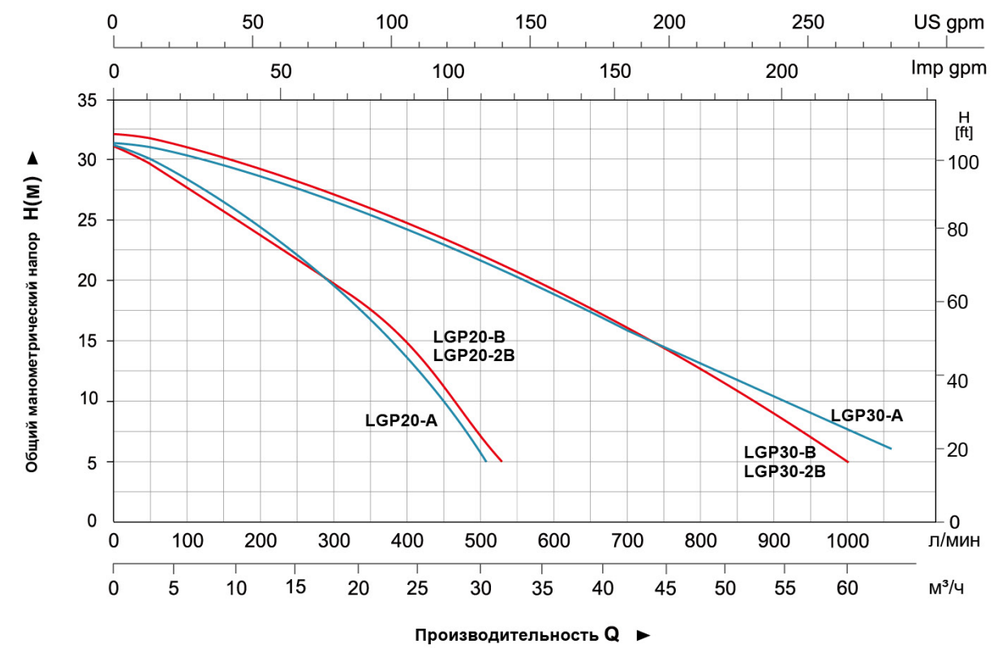

Таблица используемых материалов

No.	Части	Материал
1	Рама	Steel
2	Двигатель	
3	Крышка насоса	ADC12
4	Уплотнительное кольцо	NBR
5	Механическое уплотнение	Ceramic/Carbon
6	Рабочее колесо	Cast iron
7	Диффузор	Cast iron
8	Уплотнение	NBR
9	Корпус насоса	Aluminum
10	Прокладка	NBR
11	Напорный патрубок	Aluminum
12	Пробка	RA6
13	Обратный клапан	NBR
14	Всасывающий патрубок	Aluminum

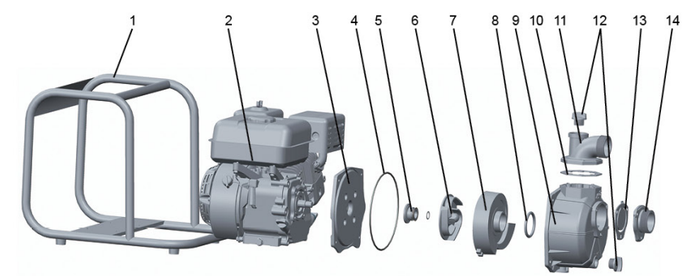

Упаковочная информация

МОДЕЛЬ	Вес брутто (кг)	Длина (мм)	Ширина (мм)	Высота (мм)	Количество (шт/20'TEU)
LGP20-A	22.5	470	412	432	305
LGP30-A	24	470	412	432	305
LGP20-B	24	545	435	435	245
LGP30-B	25	545	435	435	245
LGP20-2B	25.2	545	435	435	245
LGP30-2B	27.2	545	435	435	245

LGP

Насос с бензиновым двигателем

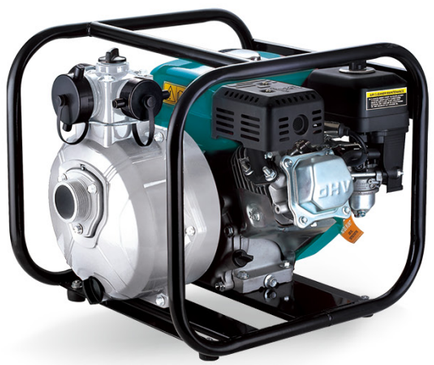

LGP20-3G
LGP20-4G

LGP20-G
LGP20-2G

Использование

- Для перекачивания воды или других жидкостей с такими же физическими и химическими свойствами, с температурой от 0 до 40 °C
- В сфере водоснабжения и водоотведения для заводов, шахт, фабрик, а так же для орошения полей и т.д

Преимущества

- Новый уникальный эргономичный дизайн
- Портативная и компактная структура на раме
- Высококачественный мотор с высоким КПД и увеличенным сроком службы
- Высопроизводительное рабочее колесо
- Низкий расход топлива
- Двигатель LEO по умолчанию, двигатель BS / Honda является дополнительным

Насос

- Специальный противо-заклинивающий диффузор из чугуна
- Макс. всасывание: 8м.(всасывает воду на 5м требуется 120 сек.)
- Диаметр входного/выходного отверстий: 50 мм/2x38 мм + 1x50 мм
  38 мм/1x38 мм + 2x25 мм

Двигатель

- Незаклинивающее диффузор изготовленный из чугуна
- Максимальная мощность: 6,5 л.с
- Обороты: 3600 об/мин
- Когда масло будет слишком низким, двигатель автоматически выключится

Расшифровка обозначений

LGP 20 - H (G、2G、3G、4G)

- H (G、2G、3G、4G) — Высоконапорный
- 20 — Диаметр всасывающего/напорного патрубков
- LGP — Насос с бензиновым двигателем (мотопомпа)
- L — Принадлежность к производству «LEO»

Технические характеристики

МОДЕЛЬ	Мощность	Топливный бак	Машинное масло	Водоизмещение	Q (м³/ч)	0	5	10	15	20	25	30
	л.с.	L	L	cc	Q (л/мин)	0	83.3	166.7	250	333.3	416.7	500
LGP20-H	6.5	2.8	0.55	196	H (м)	58	51	45	38.5	29	19	6
LGP20-2H	6.5	2.8	0.55	196		81	72.5	60	45	5	-	-
LGP20-G	6.5	2.8	0.58	196		59	54	46.8	39	30	20	5.4
LGP20-2G	6.5	2.8	0.58	196		84	77.7	61.6	38.3	4.9	-	-
LGP20-3G	6.5	3.1	0.6	208		59	55.2	50	42.8	15	-	-
LGP20-4G	6.5	3.1	0.6	208		86	77.6	60.7	40	4.4	-	-

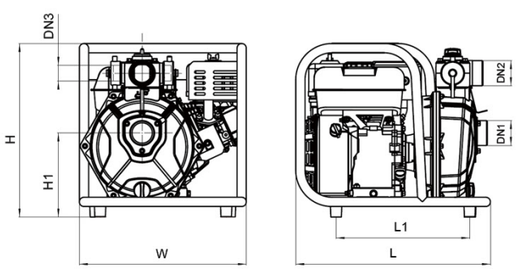

Размеры

МОДЕЛЬ	DN1	DN2	2×DN3	L (mm)	W (mm)	H (mm)	H1 (mm)
LGP20-H	2"	2"	1.5"	463	398	406	200
LGP20-2H	2"	2"	1.5"	463	398	406	200
LGP20-G	2"	2"	1.5"	530	420	425	192.2
LGP20-2G	2"	2"	1.5"	530	420	425	192.2
LGP20-3G	1.5"	1.5"	1"	530	420	425	190
LGP20-4G	1.5"	1.5"	1"	530	420	425	190

Характеристики насосов

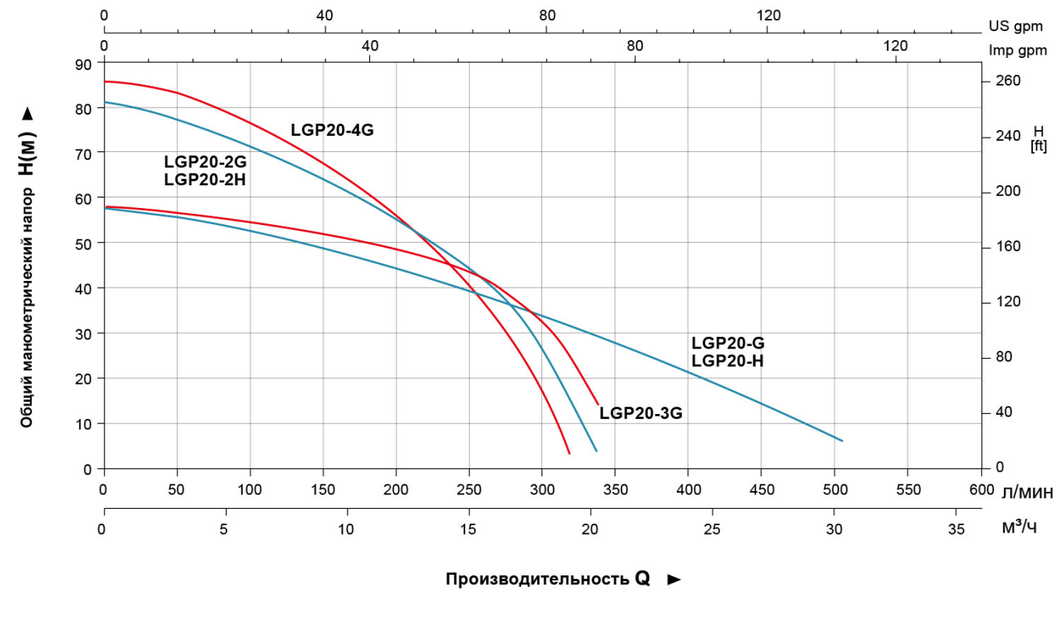

Таблица используемых материалов

No.	Части	Материал
1	Рама	Steel
2	Двигатель	
3	Задняя крышка насоса	Aluminum
4	Механическое уплотнение	Carbon/Ceramic
5	Уплотнительное кольцо	NBR
6	Рабочее колесо	Aluminum
7	Прокладка	NBR
8	Диффузор	HT200
9	Прокладка	NBR
10	Заглушка выпускного коллектора	PP
11	Прокладка	NBR
12	Выпускной патрубок	Aluminum
13	Прокладка	NBR
14	Корпус насоса	Aluminum
15	Обратный клапан	NBR
16	Всасывающий патрубок	Aluminum
17	Сливная пробка	PA6

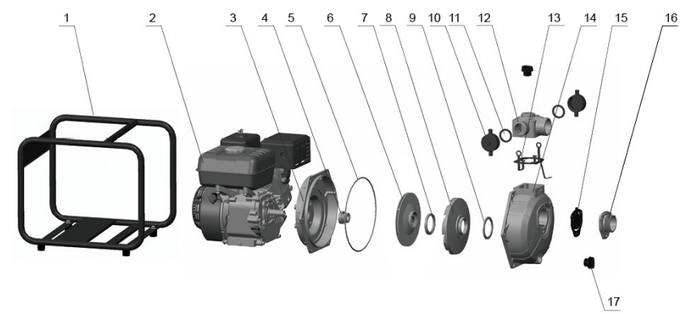

Упаковочная информация

МОДЕЛЬ	Вес брутто (кг)	Длина (мм)	Ширина (мм)	Высота (мм)	Количество (шт/20'TEU)
LGP20-H	23.22	470	412	432	305
LGP20-2H	23.24	470	412	432	305
LGP20-G	25.5	545	435	465	196
LGP20-2G	27	545	435	465	196
LGP20-3G	27.2	545	435	465	196
LGP20-4G	28.2	545	435	465	196

LGP

Бензиновый чугунный центробежный насос

Использование

- Для перекачивания воды или других жидкостей с такими же физическими и химическими свойствами, с температурой от 0 до 40 °C
- В сфере водоснабжения и водоотведения для заводов, шахт, фабрик, а так же для орошения полей и т.д

Преимущества

- Усиленная насосная часть из чугуна
- Специальный дизайн рабочего колеса
- Надежный высокоэффективный двигатель внутреннего сгорания
- Специальное механическое уплотнение
- Низкий расход топлива

Насосная часть

- Насосная часть с антироррозоионной обработкой
- Материал рабочего колеса: алюминий
- Высота всасывания до: 8 м, 5 метров за 120 сек
- Диаметр входного/выходного патрубков: 50 мм

Двигатель

- Одноцилиндровый, четырехтактный, с воздушным охлаждением
- Мощность до: 6.5 л.с.
- Частота вращения коленчатого вала до: 3600 об/мин
- Система защиты "при отсутствии масла

Расшифровка обозначений

L GP 20 i - A

- A — Модельный ряд
- i — Особенности
- 20 — Входной/выходной диаметры
- GP — бензиновый двигатель насоса
- L — Принадлежность к производству «LEO»

Technical Data

МОДЕЛЬ	Мощность	Топливный бак	Машинное масло	Водоизмещение	Q (м³/ч)	0	5	10	15	20	25
	л.с.	L	L	cc	Q (л/мин)	0	83.3	166.7	250	333.3	416.7
LGP20i-A	6.5	2.8	0.55	196	**H (m)**	51	48	46	40	28	11.5

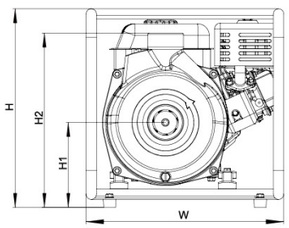

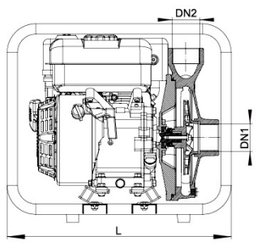

Размеры

МОДЕЛЬ	DN1	DN1	L (mm)	W (mm)	H (mm)	H1 (mm)	H2 (mm)
LGP20i-A	2"	2"	476	420	440	180	370

Характеристики насосов

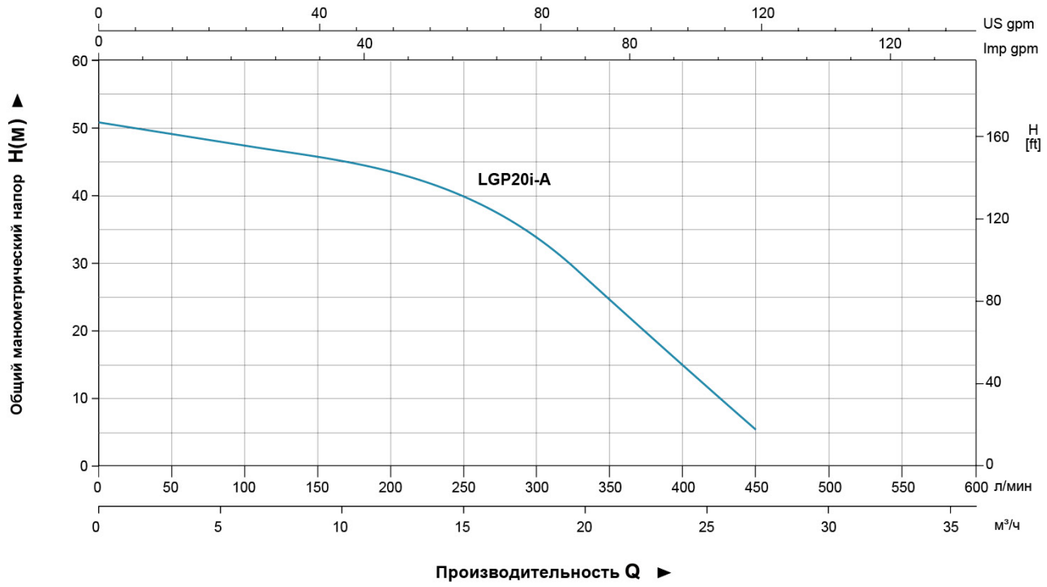

Таблица используемых материалов

No.	Части	Материал
1	Рама	Steel
2	Двигатель	
3	Задняя крышка насосной части	HT200
4	Уплотнительное кольцо "O"-профиля	NBR
5	Механическое уплотнение	Carbon/Ceramic
6	Рабочее колесо	Aluminum
7	Корпус насосной части	HT200
8	Пробка	HPb59-1
9	Уплотнительное кольцо "O"-профиля	NBR
10	Пробка	HPb59-1

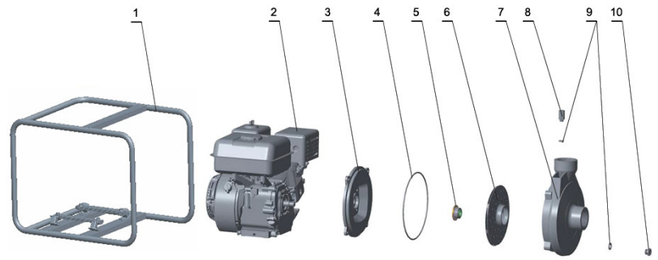

Упаковочная информация

МОДЕЛЬ	Вес брутто (кг)	Длина (мм)	Ширина (мм)	Высота (мм)	Количество (шт/20'TEU)
LGP20i-A	30	470	433	450	325

LGP

Насос с бензиновым двигателем

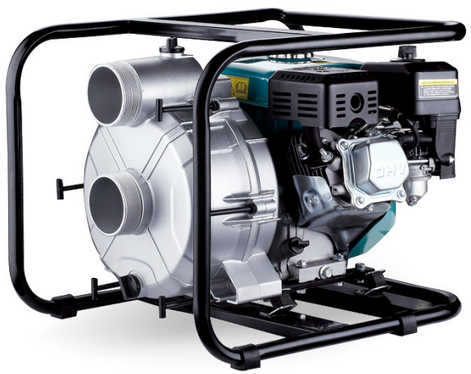

Использование

- Предназначен для перекачки чистоц воды с температурой от 0 до 40 °C
- Применяется в системах водоснабжения и дренажа в промышленности и горном деле городских и сельскохозяственных объектов, орошения полей и т.п.

Преимущества

- Новый эргономичный дизайн
- Обновленный 4-х тактный бензиновый двигатель с высоким КПД и усиленным коленчатым валом
- Стабильная система зажигания, более полное сгорание топлива, низкий расход топлива
- Прочная, компактная и удобная рама
- Улучшенные уплотнения, специальное механическое уплотнение
- Высокоэфективная форма рабочего колеса

Насос

- Диффузор и рабочее колесо изготовлены из чугуна, прошедшего специальную антикоррозийную обработку
- Макс. всасывание: 8м.(всасывает воду на 5м требуется 120 сек.)
- Всасывающий/напорный патрубки: 3"
- Максимальный размер частиц :20 мм

Двигатель

- Одноцилиндровый, 4-х тактный, с воздушным охлаждением
- Мощность: до 6,5 л.с.
- Рабоча частота: 3600 об/мин
- Когда масло будет слишком низким, двигатель автоматически выключится

Расшифровка обозначений

L GP 30 - W

- W — Код продукта
- 30 — Всасывающий/напорный патрубки: (3")
- GP — Мотопомпа с бензиновым двигателем
- L — Код продукта LEO

Технические характеристики

МОДЕЛЬ	Мощность	Топливный бак	Машинное масло	Водоизмещение	Q (м³/ч)	0	5	10	15	20	25	30	35	40	45	50	55	60
	л.с.	L	L	cc	Q (л/мин)	0	83.3	166.7	250	333.3	416.7	500	583.3	666.7	750	833.3	916.7	1000
LGP30-W	6.5	2.8	0.55	196	**H (м)**	29	27	25.5	24	22	20.5	18.5	17	15.5	14.5	11.5	9.2	7

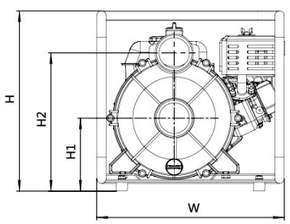

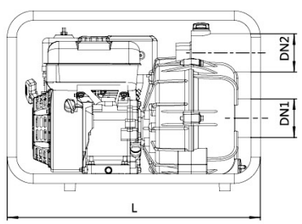

Размеры

МОДЕЛЬ	DN1	DN2	L (mm)	W (mm)	H (mm)	H1 (mm)	H2 (mm)
LGP30-W	3"	3"	590	437	431	195	347

Характеристики насосов

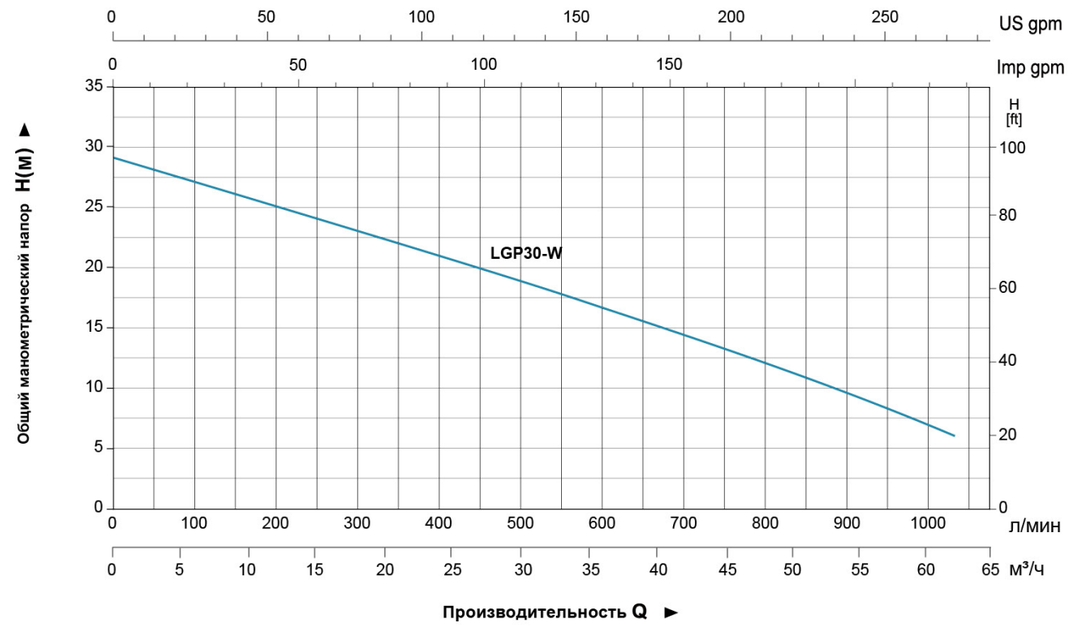

Таблица используемых материалов

No.	Части	Материал
1	Рама	Steel
2	Двигатель	
3	Крышка насоса	Aluminum
4	Уплотнительное кольцо	NBR
5	Механическое уплотнение	Silicon carbide /Silicon carbide
6	Рабочее колесо	HT200
7	Уплотнение	NBR
8	Диффузор	HT200
9	Обратный клапан	NBR
10	Корпус насоса	Aluminum
11	Пробка	ABS

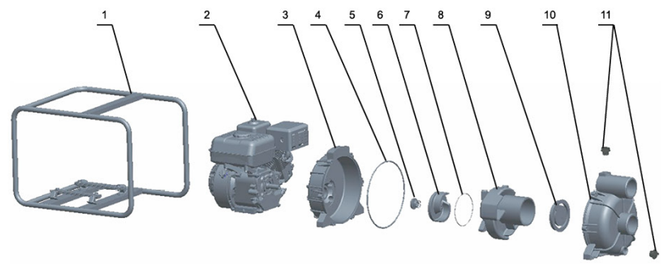

Упаковочная информация

МОДЕЛЬ	Вес брутто (кг)	Длина (мм)	Ширина (мм)	Высота (мм)	Количество (шт/20'TEU)
LGP30-W	34.6	605	450	459	168

LDP
Дизельный водяной насос

Использование

- Предназначен для перекачки чистоц воды с температурой от 0 до 40 °C
- Применяется в системах водоснабжения и дренажа в промышленности и горном деле городских и сельскохозяственных объектов, орошения полей и т.п.

Преимущества

- Обновленный эргономичный дизайн
- Высоконапорная серия с эффективной гидравлической частью ЛЕО
- Надежный четырехтактный бензиновый двигатель с малым расходом
- топлива и высококачественным коленчатым валом hадежная рама
- Двойное механическое уплотнение
- Большой выбор выходных патрубков

Насос

- Чугунное рабочее колесо и диффузор с антироррозоионной обработкой
- Высота всасывания до: 8 м, 5 метров за 120 сек
- Диаметр входного/выходного патрубков: 2"/3"

Двигатель

- Одноцилиндровый, 4-х тактный, с воздушным охлаждением
- Мощность: до 3,8 л.с.
- Частота вращения коленчатого вала до: 3600 об/мин
- Система защиты "при отсутствии масла

Расшифровка обозначений

L DP 20 - A

- A — Модельный ряд
- 20 — Входной/выходной диаметры
- DP — Дизельный водяной насос
- L — Принадлежность к производству «LEO»

Технические характеристики

МОДЕЛЬ	Мощность	Топливный бак	Машинное масло	Водоизмещение	Q (м³/ч)	0	5	10	15	20	25	30	35	40	45	50	55
	л.с.	L	L	cc	Q (л/мин)	0	83.3	166.7	250	333.3	416.7	500	583.3	666.7	750	833.3	916.7
LDP20-A	3.8	2.5	0.8	219	H (m)	31	27	23	18.4	15	10	5.9	-	-	-	-	-
LDP30-A	3.8	2.5	0.8	219		30	27	26.5	24.1	21.4	19.3	16.7	15.8	13.5	11	8	4.8

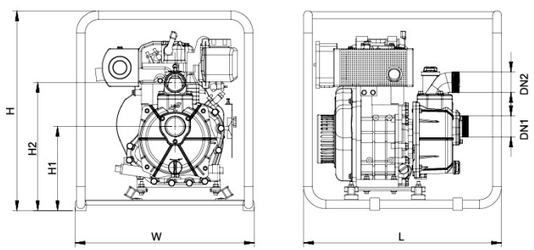

Размеры

МОДЕЛЬ	DN1	DN1	L (mm)	W (mm)	H (mm)	H1 (mm)	H2 (mm)
LDP20-A	2"	2"	470	427	536	225	335
LDP30-A	3"	3"	470	427	536	240	390

Характеристики насосов

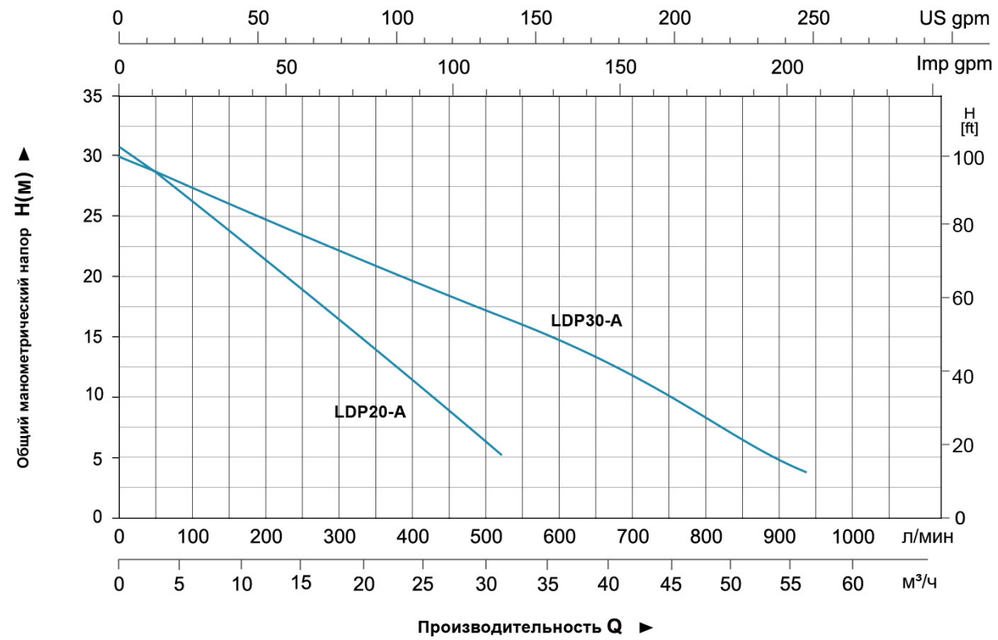

Таблица используемых материалов

No.	Деталь	Материал
1	Рама	Steel
2	Двигатель	
3	Задняя крышка насосной части	Aluminum
4	Уплотнительное кольцо "O"-профиля	NBR
5	Механическое уплотнение	Carbon/Ceramic
6	Рабочее колесо	HT200
7	Диффузор	HT200
8	Уплотнительное кольцо "O"-профиля	NBR
9	Корпус насосной части	Aluminum
10	Сальник	NBR
11	Выходной патрубок	Aluminum
12	Пробка	ABS
13	Обратный клапан	NBR
14	Входной патрубок	Aluminum

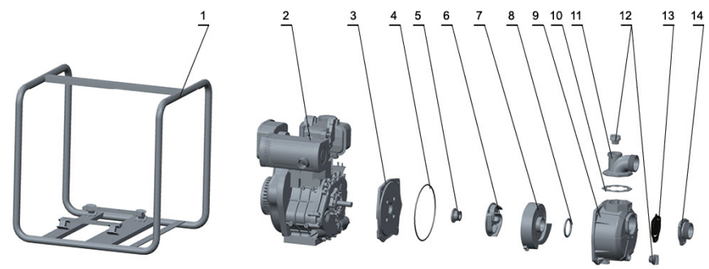

Упаковочная информация

МОДЕЛЬ	Вес брутто (кг)	Длина (мм)	Ширина (мм)	Высота (мм)	Количество (шт/20`TEU)
LDP20-A	35.1	485	435	550	244
LDP30-A	36.2	485	435	550	244

WC
Канализационная насосная станция

Применение

- Канализационная насосная станция предназначена для перекачивания сточных вод в частных домах и подвалах, где сточные воды не могут быть непосредственно перекачаны к канализации из-за отсутствия естественного уклона для слива.
- Обычно используется:
  - При перепланировке офисов или других коммерческих зданий.
  - Для организации канализации туалетов в подвалах ниже уровня канализации.
  - Для отвода стоков от стиральных машин и посудомоечных машин
  - Для организации уалетов, умывальников, ванн и душевых кабинетов в ванных комнатах, в случаях когда отсутствует возможность устройства канализации под естественным стоком.

Преимущества

- Компактный и плоский для удобной установки
- Автоматический запуск и остановка
- Высококачественный воздушный выключатель и угольный фильтр из Германии
- Печатная плата с функцией задержки времени и низковольтной защитой. Низкий уровень шума
- Новый нож и держатель, с лучшими характеристиками резания. измельчения.
- Возможность откачки сточных вод содержащих туалетную бумагу и
- фекалии

Условия работы

- Макс. температура жидкости: 50°C
- Макс. температура окружающей среды: 35°C
- Значение PH: 4-10
- Не должен использоваться для перекачивания химических веществ и растворителей

Расшифровка обозначений

WC 600 A

- A — Символ оптимизации продукции
- 600 — Мощность(Вт)
- WC — Канализационная насосная станция

Технические характеристики

МОДЕЛЬ	МОЩНОСТЬ	Q (м³/ч)	0	2.4	3.0	3.6	4.5	4.8	5.1
Однофазные	Вт	Q (л/мин)	0	40	50	60	75	80	85
WC600A	600	H (м)	8.7	7.5	6.5	6	4.5	4	3.3

Размеры

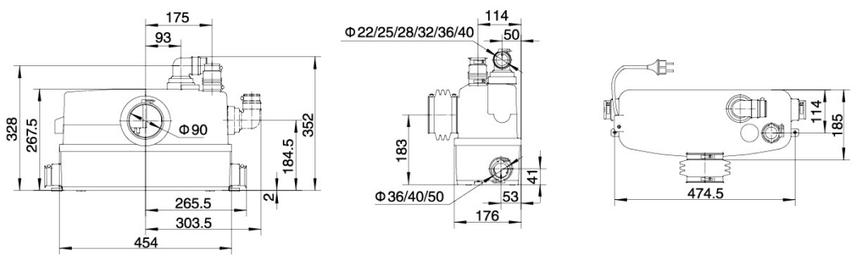

Характеристики насосов

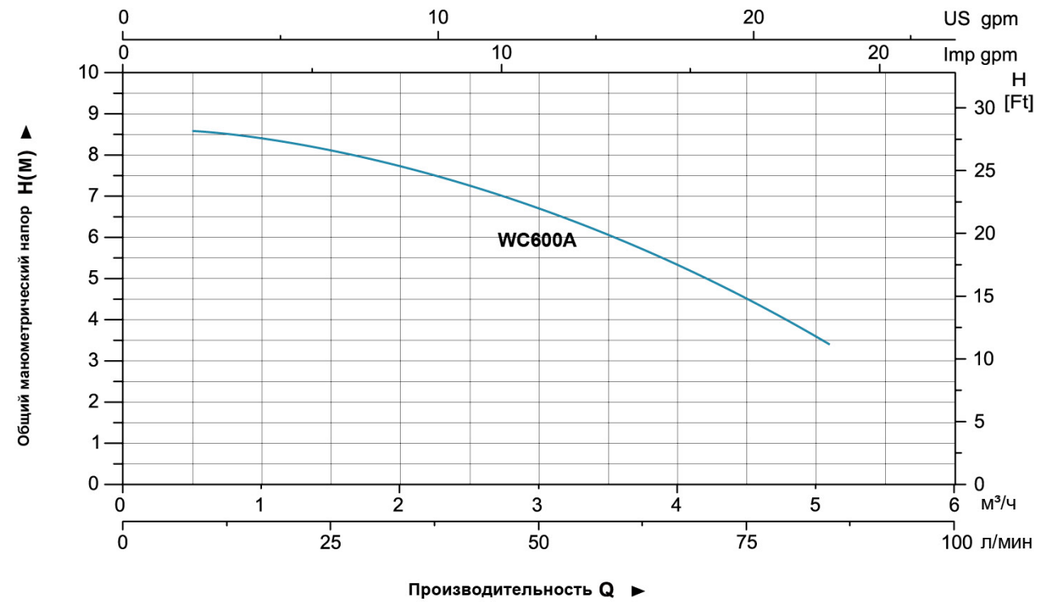

Таблица используемых материалов

No.	Части	Материал
1	Выпускной патрубок	EPDM
2	Соединение	PP
3	3 ходовые соединители	PP
4	Крышка	PP
5	Крышка выпускной	ABS
6	Крышка мотора	ABS
7	Воздушный выключатель	
8	Конденсатор	
9	Крышка бака	ABS
10	Корпус насоса	PP
11	Кольцо резания	AISI 304
12	Схемная плата	
13	Верхняя крышка	ZL 102
14	Ротор	
15	Статор	
16	Гнездо подшипника	ZL102
17	Щит статора	ZG 304

No.	Части	Материал
18	Рабочее колесо	PPO
19	Режущая пластина	AISI 304
20	Мешалка	PPO
21	Бак	ABS
22	Выпускной патрубок	NBR
23	Направляющая труба	EPDM

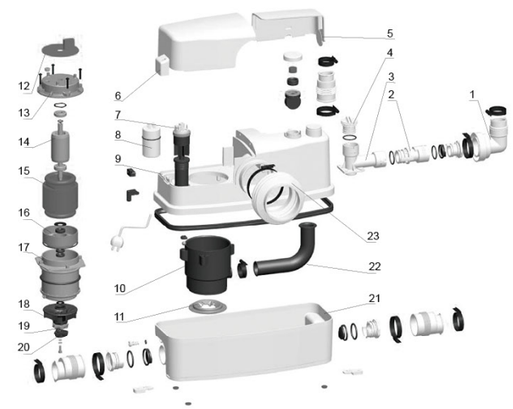

Упаковочная информация

МОДЕЛЬ	Вес брутто (кл)	Длина (мм)	Ширина (мм)	Высота (мм)	Количество (шт/20'TEU)
WC600A	9.6	495	215	384	720

XKP
Насосы для бассейнов

Применение

- Используется для циркуляции воды во всех видах бассейнов. Имеет встроенный фильтр грубой очистки перекачиваемой воды.

Насос

- Пластиковый корпус насоса
- Вал из нержавеющей стали AISI 304
- Максимальная температура перекачиваемой жидкости: + 35 °C
- Максимальная высота всасывания: 3,5 м

Электродвигатель

- Медная обмотка
- Встроенная защита от перегрева
- Класс изоляции: F
- Класс защиты: IPX5

Расшифровка обозначений

XKP 450 - 2 (T)

- Таймер
- Модельный ряд
- Мощность (Вт)
- Насосы для бассейнов

Технические характеристики

МОДЕЛЬ	МОЩНОСТЬ (P_1)	Q (м³/ч)	1	2	3	4	5	6	7	8	9	10
	Вт	Q (л/мин)	17	33	50	66	83	100	116	132	150	165
XKP250-2(T)	250	H (m)	6.9	6.3	5.5	4.6	3.6	2.4	1.0	-	-	-
XKP300-2(T)	300		7.7	7.2	6.4	5.5	4.5	3.0	1.0	-	-	-
XKP350-2(T)	350		8.4	7.7	7.0	6.2	5.0	3.8	2.3	0.8	-	-
XKP450-2(T)	450		9.6	9.1	8.5	8.0	7.3	6.4	5.2	4.0	2.4	-

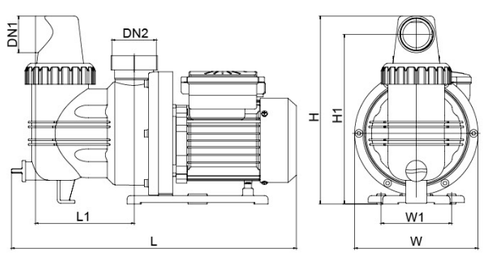

Размеры

МОДЕЛЬ	DN1	DN2	L (мм)	W (мм)	H (мм)	L1 (мм)	W1 (мм)	H1 (мм)
XKP250-2(T)	40	40	416	175	265	140	100	239
XKP300-2(T)			416	175	265	140	100	239
XKP350-2(T)			416	175	265	140	100	239
XKP450-2(T)			416	175	265	140	100	239

Характеристики насосов

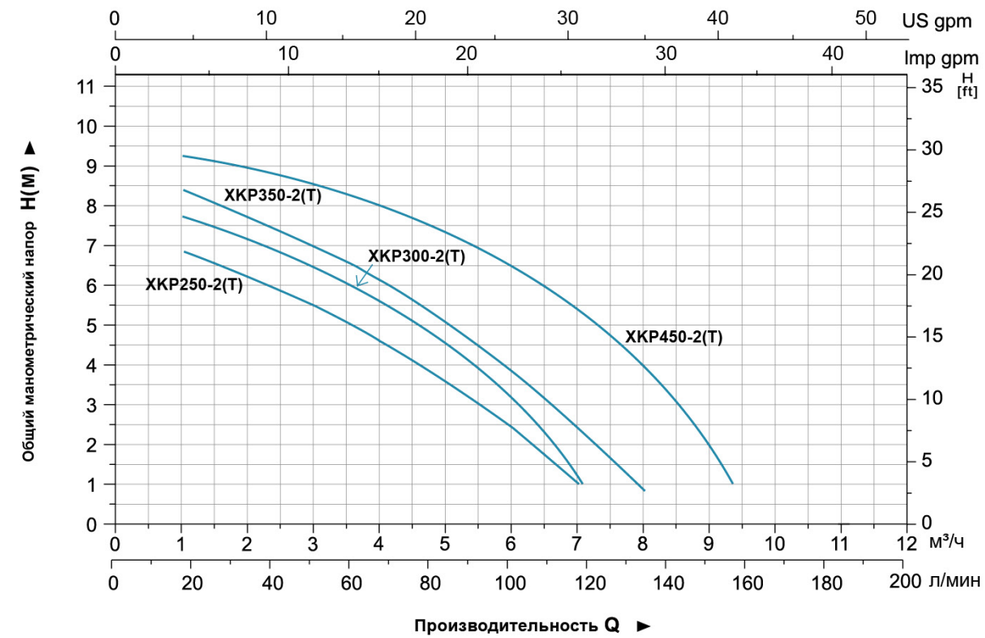

Таблица используемых материалов

No.	Части	Материал	No.	Части	Материал
1	Заливное отверстие	PP	14	Клеммная коробка	ABS
2	Корпус насоса	PP	15	Клеммная колодка	PC
3	Водонепроницаемая крышка	PPO	16	Крышка клеммной коробки	ABS
4	Диффузор	PPO	17	Конденсатор	
5	Шариковый подшипник		18	Передняя крышка	ZL102
6	Ротор		19	Держатель	PP
7	Основание	PA	20	Уплотнительное кольцо	NBR
8	Статор		21	Механическое уплотнение	Ceramic/Carbon
9	Крышка вентилятора	08F	22	Рабочее колесо	PPO
10	Вентилятор	PP	23	Фильтр	PP
11	Задняя крышка	ZL102	24	Прокладка	NBR
12	Корпус мотора	ZL102	25	Гайка	ABS
13	Кабель		26	Соединитель	PC

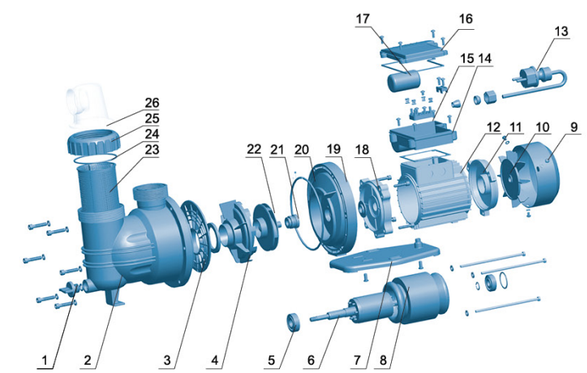

Упаковочная информация

МОДЕЛЬ	Вес брутто (кг)	Длина (мм)	Ширина (мм)	Высота (мм)	Количество (шт/20'TEU)
XKP250-2(T)	5.6	450	203	238	1341
XKP300-2(T)	6.0	450	203	238	1341
XKP350-2(T)	6.2	450	203	238	1341
XKP450-2(T)	6.4	450	203	238	1341

XKP
Насосы для бассейнов

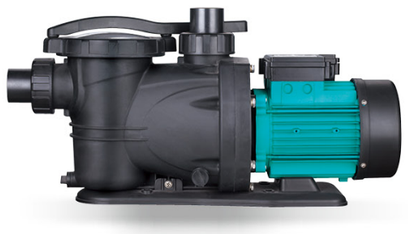

Применение

- Используется для циркуляции воды во всех видах бассейнов. Имеет встроенный фильтр грубой очистки перекачиваемой воды.

Насос

- Пластиковый корпус касоса
- Вал из нержавеющей стали AISI 304
- Максимальная температура перекачиваемой жидкости: + 35 °C
- Максимальная высота всасывания: 3,5 м

Электродвигатель

- Медная обмотка
- Встроенная защита от перегрева
- Класс изоляции: F
- Класс защиты: IPX5

Расшифровка обозначений

XKP 16 04

- 04 — Модельный ряд
- 16 — Мощность (Вт)
- XKP — Насосы для бассейнов

Технические характеристики

МОДЕЛЬ	МОЩНОСТЬ	($м^3$/ч)	3	6	9	12	15	18	21	24	27	30
	Вт	(л/мин)	50	100	150	200	250	300	350	400	450	500
XKP554	600	H (м)	9.7	9	8	6	3.2	0.5	-	-	-	-
XKP804	800		10.8	10.3	8.8	7	4.5	1.5	-	-	-	-
XKP904	900		13.2	12.3	11.1	9.2	6.5	3.4	0.2	-	-	-
XKP1104	1100		14.8	14.2	13.2	12	10.3	8	4.8	-	-	-
XKP1604	1600		16.8	16.3	15.5	14.5	13.5	12	9.6	7	3.5	-
XKP2204	2200		17.8	17.3	16.5	16	14.8	13.4	11.7	9.5	6.5	3.3

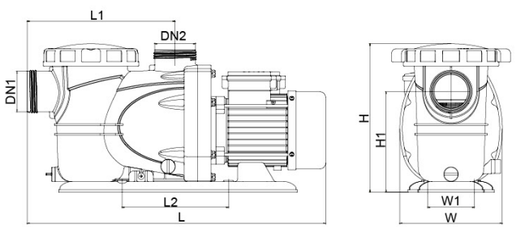

Размеры

МОДЕЛЬ	DN1	DN2	L (мм)	W (мм)	H (мм)	L1 (мм)	L2 (мм)	H1 (мм)
XKP554	50	50	554	190	276	274	197	187
XKP804			554	190	276	274	197	187
XKP904			554	190	276	274	197	187
XKP1104			554	190	276	274	197	187
XKP1604			584	190	276	274	197	187
XKP2204			584	190	276	274	197	187

Характеристики насосов

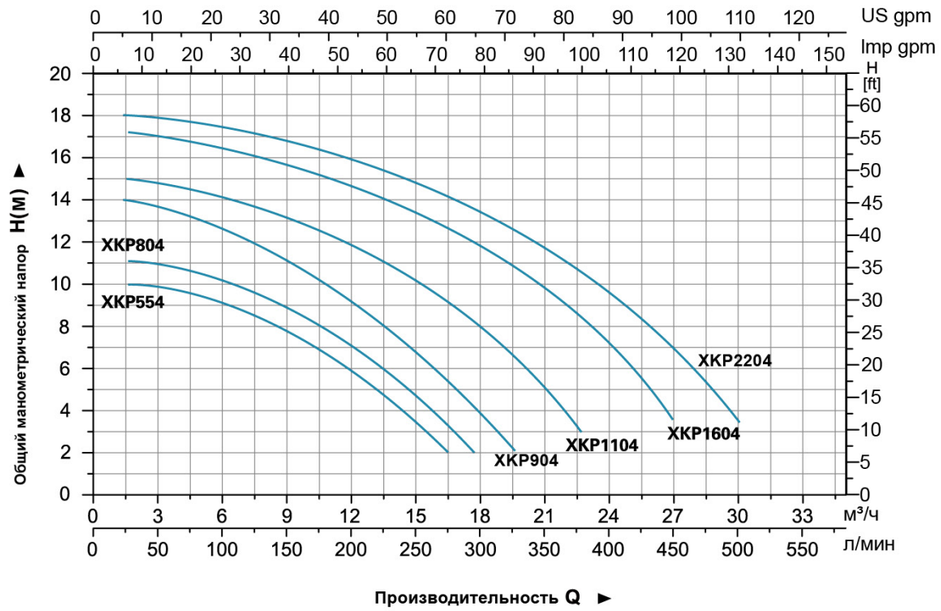

Таблица используемых материалов

No.	Части	Материал	No.	Части	Материал
1	Сливная пробка	PP	16	Задняя крышка	ZL102
2	Уплотнительное кольцо	NBR	17	Крышка конденсатора	ABS
3	Корпус клапана	PP	18	Конденсатор	
4	Корпус насоса	PP	19	Клеммная коробка	ABS
5	Уплотнительное кольцо круглого сечения	NBR	20	Статор	
6	Диффузор	PP	21	Подшипник	
7	Рабочее колесо	PPO	22	Ротор	
8	Механическое уплотнение	Ceramic/Carbon	23	Прокладка	NBR
9	Уплотнительное кольцо круглого сечения	NBR	24	Соединитель	PVC
10	Основание	PP	25	Накидная гайка	ABS
11	Пластиковый держатель	PP	26	Прокладка	EPDM
12	Держатель насоса	ZL102	27	Фильтр	PP
13	Крышка вентилятора	PP	28	Крышка насоса	PC
14	Вентилятор	PP	29	Гайка крышки насоса	PA6
15	Кабель		30	Гаечный ключ	PP

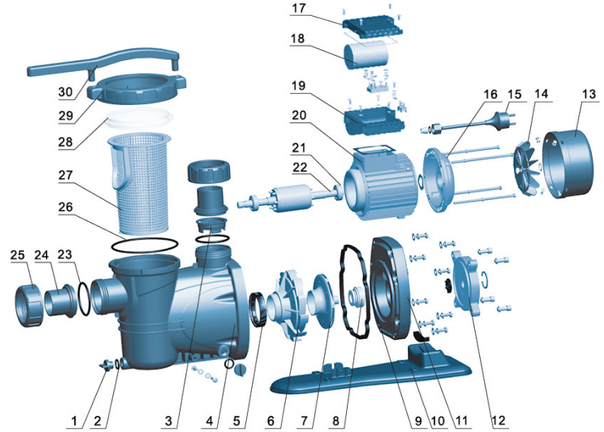

Упаковочная информация

МОДЕЛЬ	Вес брутто (кг)	Длина (мм)	Ширина (мм)	Высота (мм)	Количество (шт/20`TEU)
XKP554	10.4	585	220	290	816
XKP804	11.1	585	220	290	816
XKP904	12.1	585	220	290	816
XKP1104	12.8	585	220	290	816
XKP1604	16.1	615	230	290	744
XKP2204	17.7	615	230	290	744

LKS
Садовые погружные насосы

Применение

Может использоваться для перекачивания чистой или слабо загрязненной воды, а так же других жидкостей с такими же физическими и химическими свойствами, для подачи воды из открытых водоёмов, откачивания воды из подвальных помещений и т.д.

Насос

- Корпус из пластика
- Возможность переменного использования одного из двух имеющихся выходных отверстий на выбор
- Поплавковый выключатель, обеспечивающий автоматическое включение и выключение
- Максимальная температура перекачиваемой жидкости: + 35 °C
- Максимальная глубина погружения: 7 м
- Максимальный диаметр всасываемых частиц: 5 мм

Электродвигатель

- Встроенная защита от перегрева
- Класс изоляции: F
- Класс защиты: IPX8

Расшифровка обозначений

LKS – 250 P

- P — Материал корпуса насоса
- 250 — Мощность (Вт)
- LKS — Дренажный погружной насос

Технические характеристики

МОДЕЛЬ	МОЩНОСТЬ (P_2)		($м^3$/ч)	0.9	1.5	3	4.5	6	7.5	9	10.5	12	12.6
	Вт	л.с.	(л/мин)	15	25	50	75	100	125	150	175	200	210
LKS-250P	250	0.3	H (м)	5.8	5.3	4.1	3	1.7	-	-	-	-	-
LKS-400P	400	0.5		6.5	6.1	5.1	4	3	1.8	-	-	-	-
LKS-500P	500	0.7		7.6	7.4	6.8	6	5.2	4.3	3	1.5	-	-
LKS-750P	750	1		8.7	8.5	8	7.4	6.7	5.8	4.8	3.5	2.2	-
LKS-1000P	1000	1.3		11.6	11.3	10.5	9.7	8.8	7.6	6.3	4.6	2.9	2

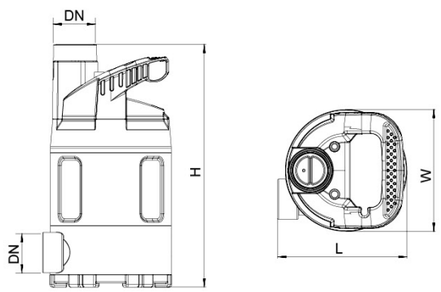

Размеры

МОДЕЛЬ	DN	L (мм)	W (мм)	H (мм)
LKS-250P	32	157	148	295
LKS-400P		157	148	295
LKS-500P		157	148	316
LKS-750P		157	148	316
LKS-1000P		157	148	353

Характеристики насосов

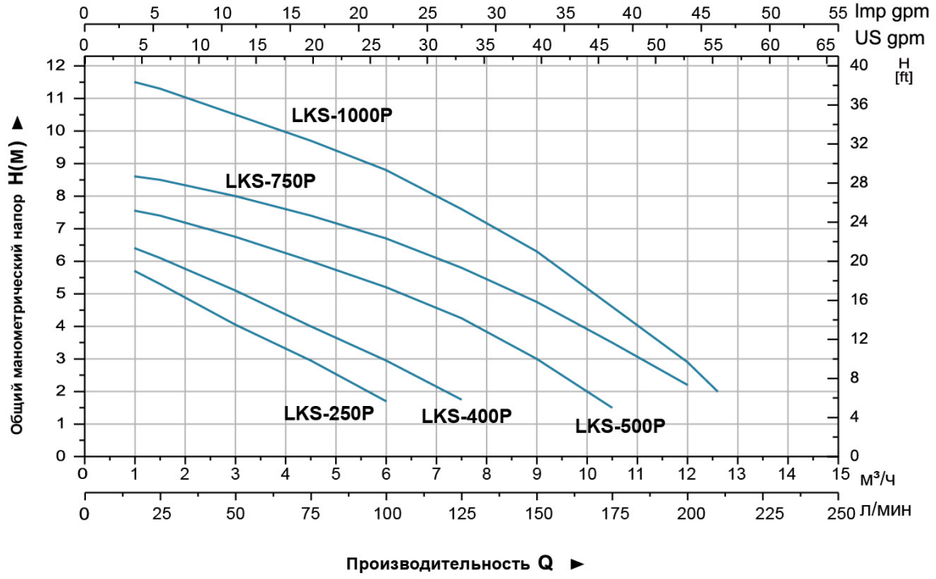

Таблица используемых материалов

No.	Части	Материал	No.	Части	Материал
1	Ручка для переноски	PP	14	Уплотнение кабеля	NBR
2	Кабель	Rubber	15	Верхняя крышка электродвигателя	
3	Разъем	PP	16	Подшипник	
4	Гайка	PP	17	Ротор	
5	Уплотнитель кабеля	EPDM	18	Статор	
6	Крышка насоса	PP	19	Манжетное уплотнение	
7	Фиксатор конденсатора	PC/ABS	20	Седло подшипника	ZL102
8	Конденсатор		21	Уплотнительное кольцо	NBR
9	Фиксирующее кольцо	PP	22	Крышка статора	Steel
10	Корпус насоса	PP	23	Манжетное уплотнение	
11	Основание насоса	PP	24	Уплотнительное кольцо	NBR
12	Проточная часть	PP	25	Рабочее колесо	PA6
13	Поплавковый выключатель	PP	26	Гайка	Stainless steel

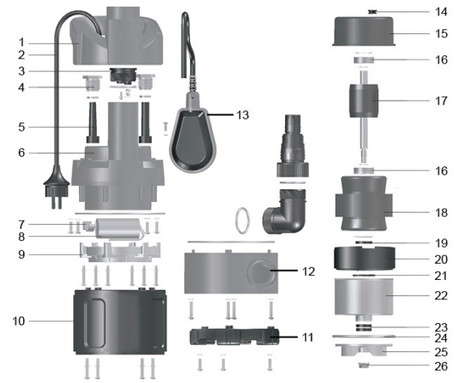

Упаковочная информация

МОДЕЛЬ	Вес брутто (кг)	Длина (мм)	Ширина (мм)	Высота (мм)	Количество (шт/20`TEU)
LKS-250P	4.4	210	160	330	2064
LKS-400P	4.6	210	160	330	2064
LKS-500P	5.2	210	160	330	2064
LKS-750P	6	210	160	330	2064
LKS-1000P	6.4	210	160	370	1720

LKS
Садовые погружные насосы

Применение

- Может использоваться для перекачивания чистой или загрязненной воды, а так же других жидкостей с такими же физическими и химическими свойствами, для подачи воды из открытых водоёмов, откачивания воды из подвальных помещений и т.д.

Насос

- Корпус из пластика
- Возможность переменного использования одного из двух имеющихся выходных отверстий на выбор
- Поплавковый выключатель, обеспечивающий автоматическое включение и выключение
- Максимальная температура перекачиваемой жидкости: + 35 °C
- Максимальная глубина погружения: 7 м
- Максимальный диаметр всасываемых частиц: 25 мм

Электродвигатель

- Встроенная защита от перегрева
- Класс изоляции: F
- Класс защиты: IPX8

Расшифровка обозначений

LKS – 250 P W

- W — Загрязненная вода
- P — Материал корпуса насоса
- 250 — Мощность Вт
- LKS — Садовые погружные насосы

Технические характеристики

МОДЕЛЬ	МОЩНОСТЬ (P2)		(м³/ч)	0.9	1.5	3	4.5	6	7.5	9	10.5	12	12.6
	Вт	л.с.	(л/мин)	15	25	50	75	100	125	150	175	200	210
LKS-250PW	250	0.3	H (м)	4.1	3.8	3	2.2	1.4	-	-	-	-	-
LKS-400PW	400	0.5		4.7	4.5	3.8	3.1	2.3	1.3	-	-	-	-
LKS-500PW	500	0.7		6.8	6.7	6.1	5.5	4.6	3.7	2.6	1.4	-	-
LKS-750PW	750	1		7.9	7.7	7.2	6.5	5.8	5.1	4.2	3.2	2	-
LKS-1000PW	1000	1.3		10.6	10.3	9.4	8.4	7.5	6.5	5.4	4.1	2.6	1.9

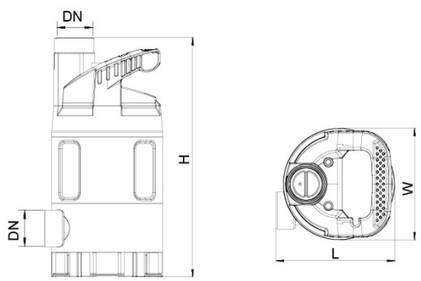

Размеры

МОДЕЛЬ	DN	L (мм)	W (мм)	H (мм)
LKS-250PW	32	157	148	318
LKS-400PW		157	148	318
LKS-500PW		157	148	339
LKS-750PW		157	148	339
LKS-1000PW		157	148	371

Характеристики насосов

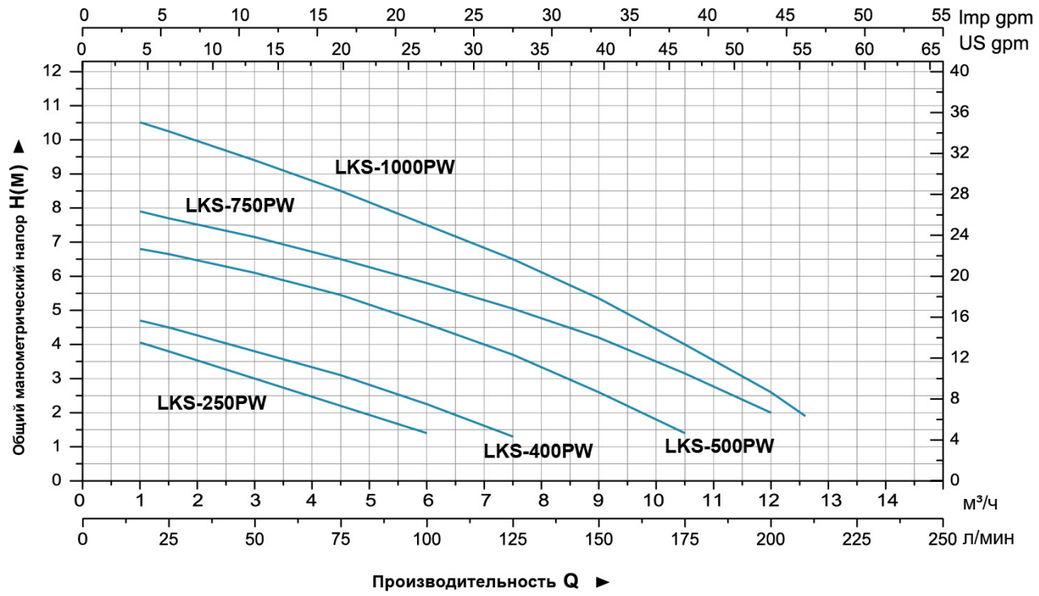

Таблица используемых материалов

No.	Части	Материал	No.	Части	Материал
1	Ручка для переноски	PP	14	Уплотнение кабеля	NBR
2	Кабель	Rubber	15	Верхняя крышка электродвигателя	
3	Разъем	PP	16	Подшипник	
4	Гайка	PP	17	Ротор	
5	Уплотнитель кабеля	EPDM	18	Статор	
6	Крышка насоса	PP	19	Манжетное уплотнение	
7	Фиксатор конденсатора	PC/ABS	20	Седло подшипника	ZL102
8	Конденсатор		21	Уплотнительное кольцо	NBR
9	Фиксирующее кольцо	PP	22	Крышка статора	Steel
10	Корпус насоса	PP	23	Манжетное уплотнение	
11	Основание насоса	PP	24	Уплотнительное кольцо	NBR
12	Проточная часть	PP	25	Рабочее колесо	PA6
13	Поплавковый выключатель	PP	26	Гайка	Stainless steel

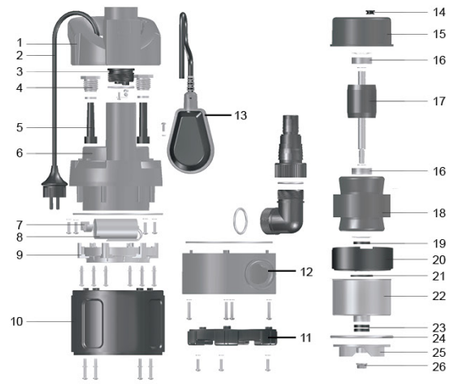

Упаковочная информация

МОДЕЛЬ	Вес брутто (кг)	Длина (мм)	Ширина (мм)	Высота (мм)	Количество (шт/20'TEU)
LKS-250PW	4.5	210	160	370	2064
LKS-400PW	4.8	210	160	370	2064
LKS-500PW	5.0	210	160	370	2064
LKS-750PW	6.1	210	160	350	2064
LKS-1000PW	7.7	210	160	380	1720

LKS
Садовые погружные насосы

Применение

- Может использоваться для перекачивания чистой или слабо загрязненной воды, а так же других жидкостей с такими же физическими и химическими свойствами, для подачи воды из открытых водоёмов, откачивания воды из подвальных помещений и т.д.
- Данный тип насосов можно использовать в ограниченном пространстве.

Насос

- Корпус из пластика
- Возможность переменного использования одного из двух имеющихся выходных отверстий на выбор
- Максимальная температура перекачиваемой жидкости: + 35 °C
- Индукционный датчик уровня воды, обеспечивает автоматическое включение и выключение
- Максимальная глубина погружения: 7 м
- Максимальный диаметр всасываемых частиц: 5 мм

Электродвигатель

- Встроенная защита от перегрева
- Класс изоляции: F
- Класс защиты: IPX8

Расшифровка обозначений

LKS – 40 4 P

- Материал корпуса насоса
- Насос с индукционным датчиком
- Мощность (X 10Вт)
- Садовые погружные насосы

Технические характеристики

МОДЕЛЬ	МОЩНОСТЬ(P_2)		($м^3$/ч)	0.9	1.5	3	4.5	6	7.5	9	10.5	12	12.6
	Вт	л.с.	(л/мин)	15	25	50	75	100	125	150	175	200	210
LKS-404P	400	0.5	H (м)	6.5	6.1	5.1	4	3	1.8	-	-	-	-
LKS-504P	500	0.7		7.6	7.4	6.8	6	5.2	4.3	3	1.5	-	-
LKS-754P	750	1		8.7	8.5	8	7.4	6.7	5.8	4.8	3.5	2.2	-
LKS-1004P	1000	1.3		11.6	11.3	10.5	9.7	8.8	7.6	6.3	4.6	2.9	2

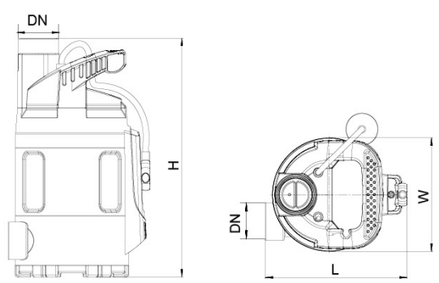

Размеры

МОДЕЛЬ	DN	L (мм)	W (мм)	H (мм)
LKS-404P	32	157	148	311
LKS-504P		157	148	332
LKS-754P		157	148	332
LKS-1004P		187	148	364

Характеристики насосов

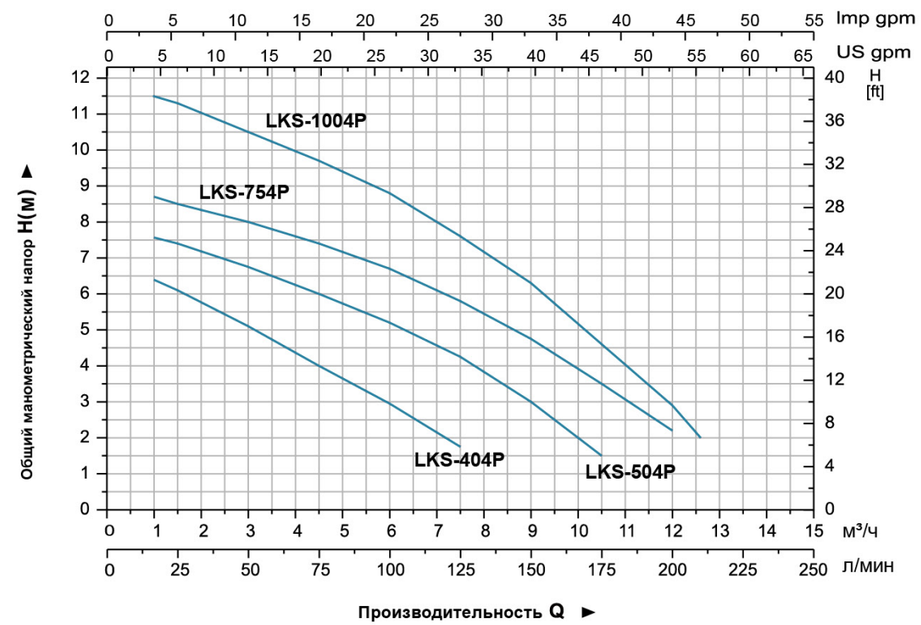

Таблица используемых материалов

No.	Части	Материал
1	Ручка для переноски	PP
2	Кабель	Rubber
3	Разъем	PP
4	Гайка	PP
5	Уплотнитель кабеля	EPDM
6	Крышка насоса	PP
7	Фиксатор конденсатора	PC/ABS
8	Конденсатор	
9	Фиксирующее кольцо	PP
10	Корпус насоса	PP
11	Основание насоса	PP
12	Проточная часть	PP
13	Крышка индуктора	PP

No.	Части	Материал
14	Индуктор	
15	Контроллер	
16	Верхняя крышка электродвигателя	
17	Подшипник	
18	Ротор	
19	Статор	
20	Манжетное уплотнение	
21	Седло подшипника	ZL102
22	Уплотнительное кольцо	NBR
23	Крышка статора	Steel
24	Манжетное уплотнение	
25	Уплотнительное кольцо	NBR
26	Рабочее колесо	PA6
27	Гайка	Stainless steel

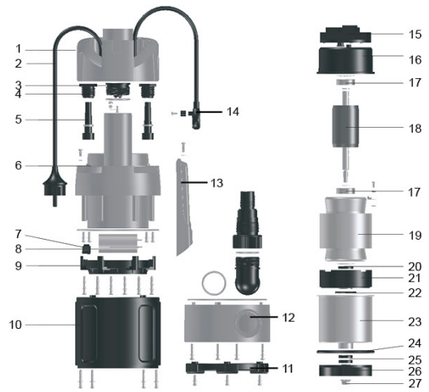

Упаковочная информация

МОДЕЛЬ	Вес брутто (кг)	Длина (мм)	Ширина (мм)	Высота (мм)	Количество (шт/20'TEU)
LKS-404P	4.8	210	160	340	2064
LKS-504P	5.4	210	160	340	2064
LKS-754P	6.2	210	160	340	2064
LKS-1004P	7	210	160	370	1720

XKS

Насосы погружные высокого давления

Применение

- Предназначен дл использования в колодцах, емкостях, накопителях. Применим для небольших ирригационных систем.

Насос

- Корпус из нержавеющей стали (304)
- Высоконапорная, многоступенчатая конструкция
- Максимальная температура перекачиваемой жидкости: до 35 °C
- Маскимальная глубина погружения: до 7м
- Максимальный размер твердых включений: до 1 мм

Электродвигатель

- Двигатель с алюминиевой обмоткой
- Встроенная защита от перегрева
- Класс изоляции: F
- Класс защиты: IPX8

Расшифровка обозначений

XKS – 900 S

- Материал корпуса насоса
- Мощность (Вт)
- Садовый погружной насос

Технические характеристики

МОДЕЛЬ	МОЩНОСТЬ		Q (м³/ч)	0.5	1	1.5	2	2.5	3	3.5	4	4.5	5	5.5	6	6.5
	кВт	л.с.	Q (л/мин)	8.3	16.7	25	33.3	41.7	50	58.3	66.7	75	83.3	91.7	100	108.3
XKS-900S	900	1.2	H (м)	34	32	31	29	27.5	26.6	23.5	21	18	15	12	8	3.5
XKS-1100S	1100	1.5		45	43	42	39	37	35	32	29	25	21	16.1	12	7

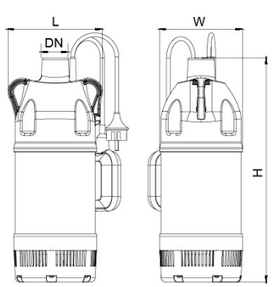

Dimension

МОДЕЛЬ	DN	L (mm)	W (mm)	H (mm)
XKS-900S	25	170	150	404
XKS-1100S		170	150	428

Характеристики насосов

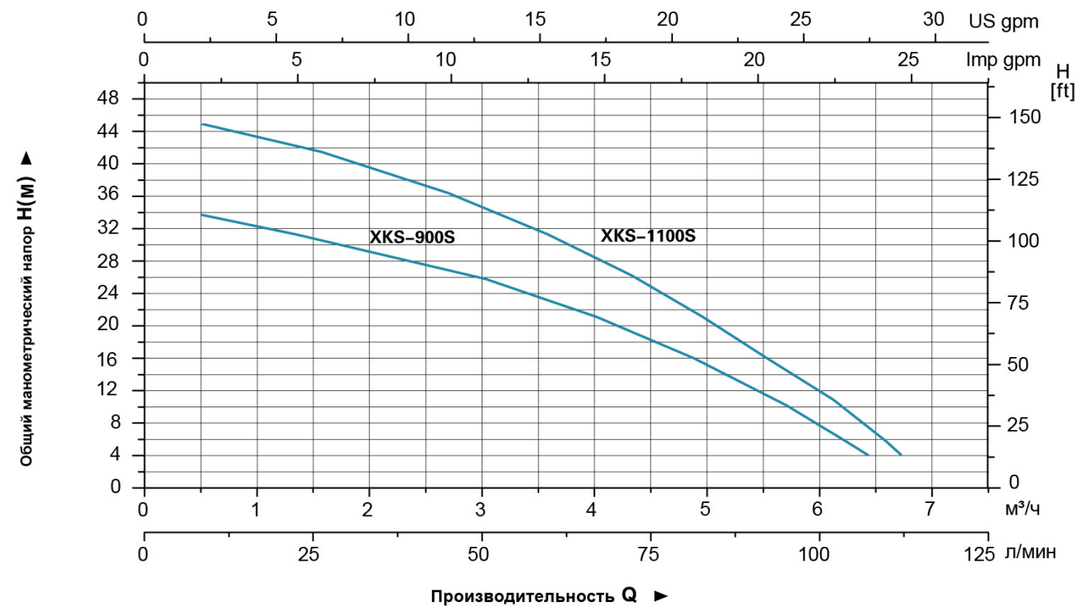

Таблица используемых материалов

No.	Части	Материал
1	Крышка насоса	PP
2	Поплавковый выключатель	
3	Крышка	PP
4	Конденсатор	
5	Верхня пластина	ZL102
6	Уплотнительное кольцо	NBR
7	Подшипник	
8	Ротор	
9	Маслянное уплотнение	
10	Статор	
11	Механическое уплотнение	Ceramic/Carbon
12	Основание	PA66
13	Защитна сетка	AISI304
14	Рабочее колесо	PPO
15	Крышка	PPO
16	Диффузор	PPO
17	Уплотнение	NBR
18	Корпус насоса	AISI304

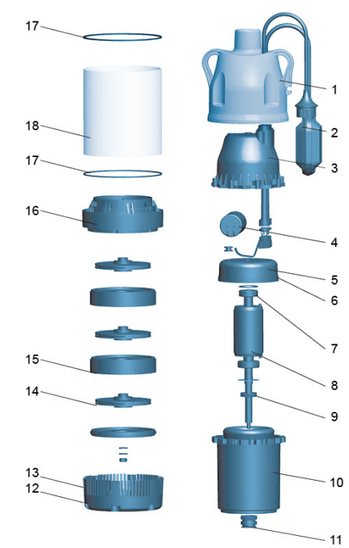

Упаковочная информация

МОДЕЛЬ	Вес брутто (кл)	Длина (мм)	Ширина (мм)	Высота (мм)	Количество (шт/20'TEU)
XKS-900S	9.9	245	190	455	1380
XKS-1100S	11	245	190	480	1104

XKS

Садовые погружные насосы

Применение

- Может использоваться для перекачивания чистой или слабо загрязненной воды, а так же других жидкостей с такими же физическими и химическими свойствами, для подачи воды из открытых водоёмов, откачивания воды из подвальных помещений и т.д.

Насос

- Корпус из пластика
- Поплавковый выключатель, обеспечивающий автоматическое включение и выключение
- Максимальная температура перекачиваемой жидкости: + 35 °C
- Максимальная глубина погружения: 7 м
- Максимальный диаметр всасываемых частиц: 5 мм

Электродвигатель

- Встроенная защита от перегрева
- Класс изоляции: F
- Класс защиты: IPX8
- Алюминиевая обмотка

Расшифровка обозначений

XKS – 250 P

- P — Материал корпуса насоса
- 250 — Мощность (X 10Вт)
- XKS — Садовые погружные насосы

Технические характеристики

МОДЕЛЬ	МОЩНОСТЬ		(м³/ч)	0	1.5	3	4.5	6	7.5	9	10.5
	Вт	л.с.	(л/мин)	0	25	50	75	100	125	150	175
XKS-250P	250	0.3	H (м)	5.8	5	3.8	2.4	-	-	-	-
XKS-400P	400	0.5		6.5	5.8	4.7	3.7	2.6	1.5	-	-
XKS-500P	500	0.7		7.6	7.6	6.8	5.7	4.7	3.6	2.3	-
XKS-750P	750	1		8.7	8.5	7.7	7.2	6.2	5.5	4.5	3.2

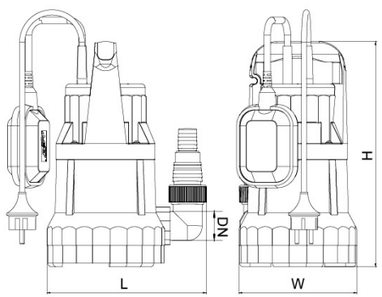

Размеры

МОДЕЛЬ	DN	L (мм)	W (мм)	H (мм)
XKS-250P	32	213	158	300.5
XKS-400P		213	158	300.5
XKS-500P		213	158	300.5
XKS-750P	40	213	158	317.5

Характеристики насосов

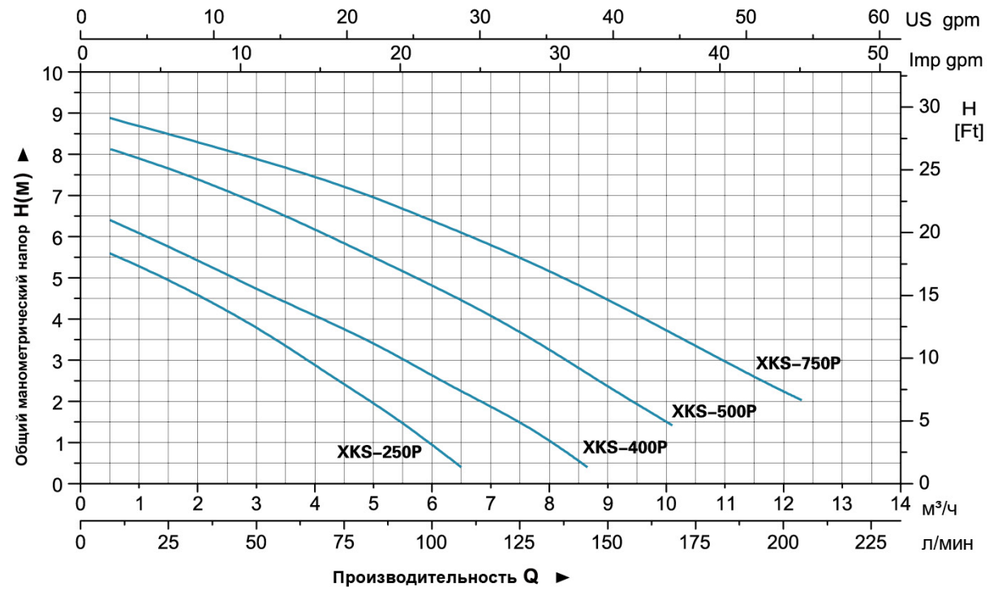

Таблица используемых материалов

No.	Части	Материал
1	Основание насоса	PP
2	Корпус насоса	PP
3	Конденсатор	
4	Кабель	
5	Верхняя крышка	PP
6	Поплавковый выключатель	
7	Верхняя крышка	
8	Статор	
9	Подшипник	
10	Ротор	
11	Манжетное уплотнение	
12	Седло подшипника	DMC
13	Уплотнительное кольцо	NBR
14	Корпус мотора	Steel
15	Уплотнительное кольцо	NBR
16	Манжетное уплотнение	
17	Рабочее колесо	PA6
18	Гайка	AISI 304

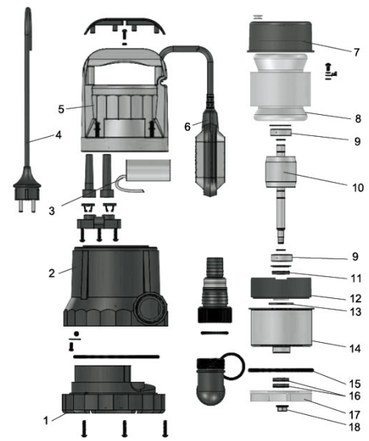

Упаковочная информация

МОДЕЛЬ	Вес брутто (кг)	Длина (мм)	Ширина (мм)	Высота (мм)	Количество (шт/20`TEU)
XKS-250P	4.8	210	160	340	2064
XKS-400P	5.1	210	160	330	2064
XKS-500P	5.5	210	160	340	2064
XKS-750P	6.0	210	160	340	2064

XKS

Садовые погружные насосы

Применение

- Может использоваться для перекачивания чистой или слабо загрязненной воды, а так же других жидкостей с такими же физическими и химическими свойствами, для подачи воды из открытых водоёмов, откачивания воды из подвальных помещений и т.д.

Насос

- Корпус из нержавеющей стали
- Поплавковый выключатель, обеспечивающий автоматическое включение и выключение
- Максимальная температура перекачиваемой жидкости: + 35 °C
- Максимальная глубина погружения: 7 м
- Максимальный диаметр всасываемых частиц: 5 мм

Электродвигатель

- Встроенная защита от перегрева
- Класс изоляции: F
- Класс защиты: IPX8
- Алюминиевая обмотка

Расшифровка обозначений

XKS – 250 S

- Материал корпуса насоса
- Мощность (Вт)
- Садовые погружные насосы

Технические характеристики

МОДЕЛЬ	МОЩНОСТЬ		(м³/ч)	0	2	4	6	8	10	12
	Вт	л.с.	(л/мин)	0	33	67	100	133	167	200
XKS-250S	250	0.3	H (m)	5.5	3.8	2.3	-	-	-	-
XKS-400S	400	0.5		6.3	5.5	4.5	3	2	-	-
XKS-500S	500	0.7		7.5	6.5	5.3	4	2.5	-	-
XKS-750S	750	1		8.5	7.8	6.8	5.5	4	2.3	-
XKS-1000S	1000	1.3		11.5	10.6	9.5	8	6	4	1.9

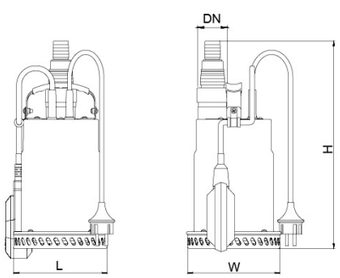

Размеры

МОДЕЛЬ	DN	L (мм)	W (мм)	H (мм)
XKS-250S	32	151	151	323
XKS-400S		151	151	323
XKS-500S		151	151	331
XKS-750S		151	151	347
XKS-1000S		151	151	326

Характеристики насосов

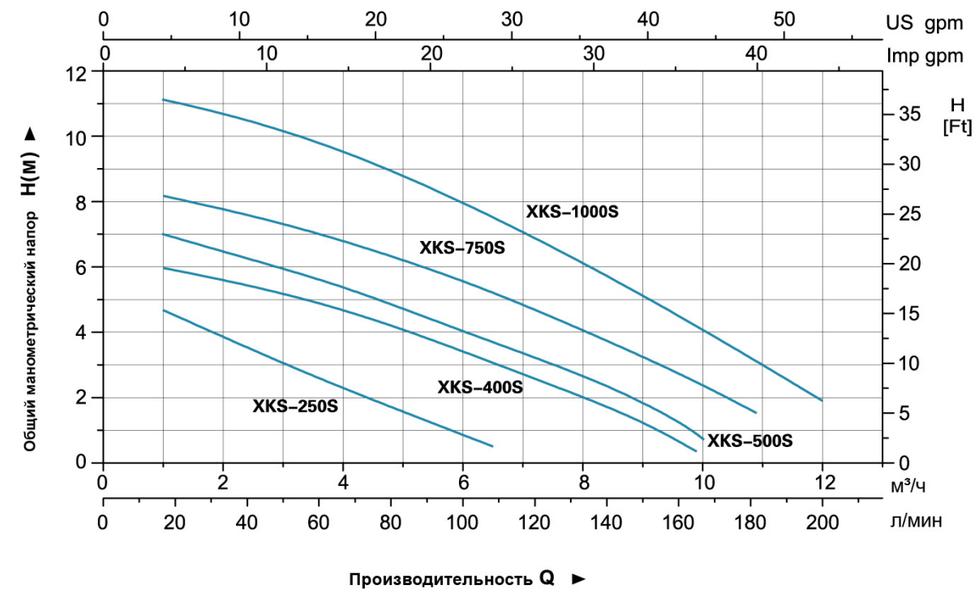

Таблица используемых материалов

No.	Части	Материал
1	Корпус насоса	AISI 304
2	Поплавковый выключатель	
3	Верхняя крышка	PP
4	Конденсатор	
5	Верхняя пластина	ZL102
6	Основание насоса	AISI 304
7	Диффузор	PP
8	Рабочее колесо	PPO
9	Механическое уплотнение	Ceramic/Carbon
10	Держатель насоса	ABS
11	Статор	
12	Подшипник	
13	Ротор	
14	Соединитель	PP
15	Соединитель	PP

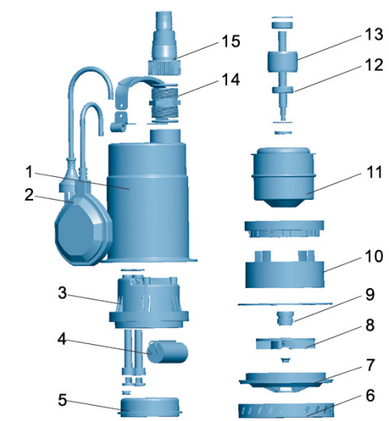

Упаковочная информация

МОДЕЛЬ	Вес брутто (кг)	Длина (мм)	Ширина (мм)	Высота (мм)	Количество (шт/20'TEU)
XKS-250S	4.8	200	150	300	2632
XKS-400S	5.2	200	150	300	2632
XKS-500S	6.2	200	150	300	2632
XKS-750S	7.8	205	155	345	2160
XKS-1000S	7	205	155	345	2256

XKS

Садовые погружные насосы

Применение

- Может использоваться для перекачивания чистой или загрязненной воды, а так же других жидкостей с такими же физическими и химическими свойствами, для подачи воды из открытых водоёмов, откачивания воды из подвальных помещений и т.д.

Насос

- Корпус из пластика
- Поплавковый выключатель, обеспечивающий автоматическое включение и выключение
- Максимальная температура перекачиваемой жидкости: + 35 °C
- Максимальная глубина погружения: 7 м
- Максимальный диаметр всасываемых частиц: 35 мм

Электродвигатель

- Встроенная защита от перегрева
- Класс изоляции: F
- Класс защиты: IPX8
- Алюминиевая обмотка

Расшифровка обозначений

XKS – 400 P W

- W — Загрязненная вода
- P — Материал корпуса насоса
- 400 — Мощность (Вт)
- XKS — Садовые погружные насосы

Технические характеристики

МОДЕЛЬ	МОЩНОСТЬ		(м³/ч)	0	1.5	3	4.5	6	7.5	9	10.5	12	13.5
	Вт	л.с.	(л/мин)	0	25	50	75	100	125	150	175	225	225
XKS-400PW	400	0.5	H (м)	4.8	4.3	3.5	2.8	2	1.3	-	-	-	-
XKS-550PW	550	0.7		7	6.4	5.7	5.2	4.5	3.5	2.5	1.5	-	-
XKS-750PW	750	1		8.2	7.5	7	6.5	5.6	4.8	3.8	2.8	1.5	-
XKS-1000PW	1000	1.3		10.5	9.7	9	8.3	7.5	6.7	5.8	5	4	3

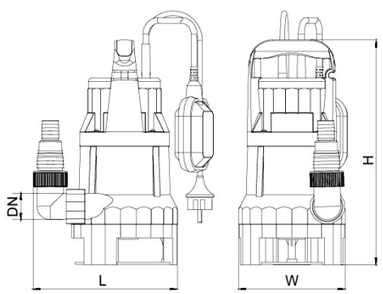

Размеры

МОДЕЛЬ	DN	L (мм)	W (мм)	H (мм)
XKS-400PW	32	213	158	332
XKS-550PW	40	213	158	349
XKS-750PW		213	158	349
XKS-1000PW		217	153	376

Характеристики насосов

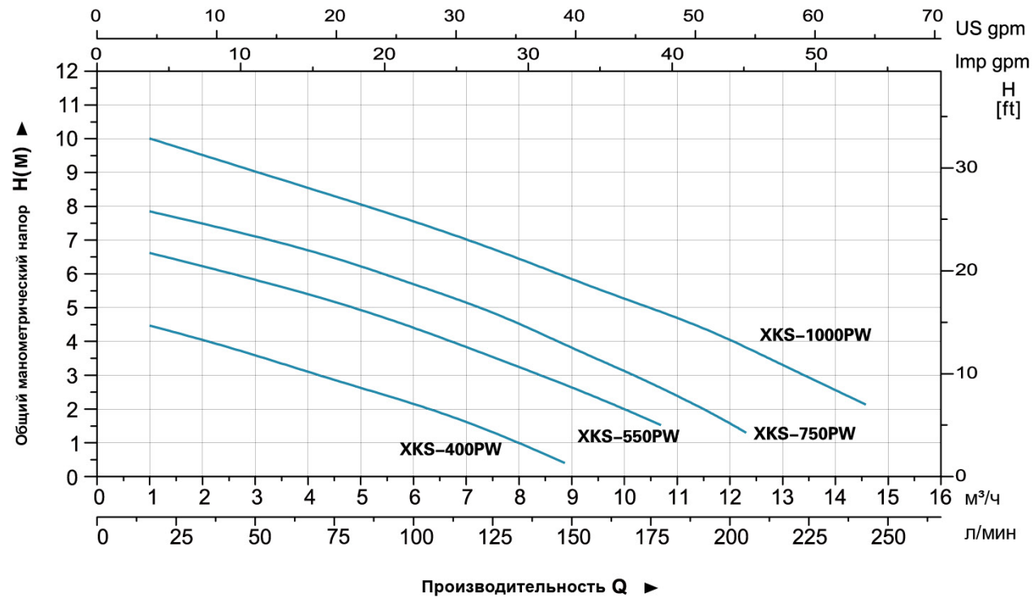

Таблица используемых материалов

No.	Части	Материал
1	Основание насоса	PP
2	Основание насоса	PP
3	Корпус насоса	PP
4	Конденсатор	
5	Кабель	
6	Верхняя крышка	PP
7	Поплавковый выключатель	
8	Верхняя крышка	MPPO
9	Статор	
10	Подшипник	
11	Ротор	
12	манжетное уплотнение	
13	Седло подшипника	DMC
14	Уплотнительное кольцо	NBR
15	Корпус мотора	Steel
16	Уплотнительное кольцо	NBR
17	Манжетное уплотнение	
18	Рабочее колесо	PA6
19	Гайка	AISI 304

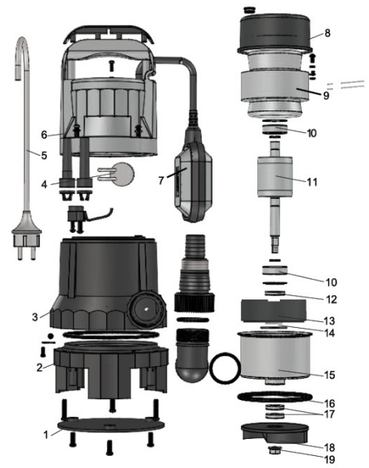

Упаковочная информация

МОДЕЛЬ	Вес брутто (кг)	Длина (мм)	Ширина (мм)	Высота (мм)	Количество (шт/20'TEU)
XKS-400PW	4.8	210	160	340	2632
XKS-550PW	5.2	210	160	360	2632
XKS-750PW	6.2	210	160	360	2632
XKS-1000PW	7.8	210	160	390	2160

XKS
Дренажные погружные насосы

Применение

- Может использоваться для перекачивания чистой или загрязненной воды, а так же других жидкостей с такими же физическими и химическими свойствами, для подачи воды из открытых водоёмов, откачивания воды из подвальных помещений и т.д.

Насос

- Корпус из нержавеющей стали
- Поплавковый выключатель, обеспечивающий автоматическое включение и выключение
- Максимальная температура перекачиваемой жидкости: + 35 °C
- Максимальная глубина погружения: 7 м
- Максимальный диаметр всасываемых частиц: 35 мм

Электродвигатель

- Встроенная защита от перегрева
- Класс изоляции: F
- Класс защиты: IPX8
- Алюминиевая обмотка

Расшифровка обозначений

XKS – 400 S W

- W — Загрязненная вода
- S — Материал корпуса насоса
- 400 — Мощность (Вт)
- XKS — Дренажные погружные насосы

Технические характеристики

МОДЕЛЬ	МОЩНОСТЬ		(м³/ч)	0	2	4	6	8	10	12
	Вт	л.с.	(л/мин)	0	33	67	100	133	167	200
XKS-400SW	400	0.5	H (м)	4.7	3.5	2.5	1.5	-	-	-
XKS-550SW	550	0.7		7	6.2	5.1	3.8	2.5	-	-
XKS-750SW	750	1		8.3	7.3	6.3	5.2	4.2	2.5	-
XKS-1000SW	1000	1.3		10.3	9.3	8.2	7	5.8	4.5	2.8

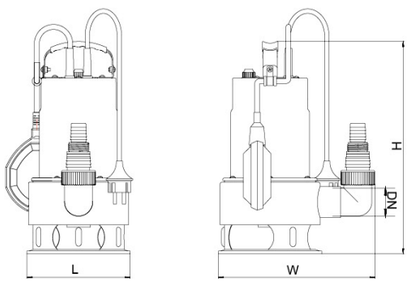

Размеры

МОДЕЛЬ	DN	L (мм)	W (мм)	H (мм)
XKS-400SW	40	165	248	340
XKS-550SW		165	248	340
XKS-750SW		165	248	351
XKS-1000SW		165	248	370

Характеристики насосов

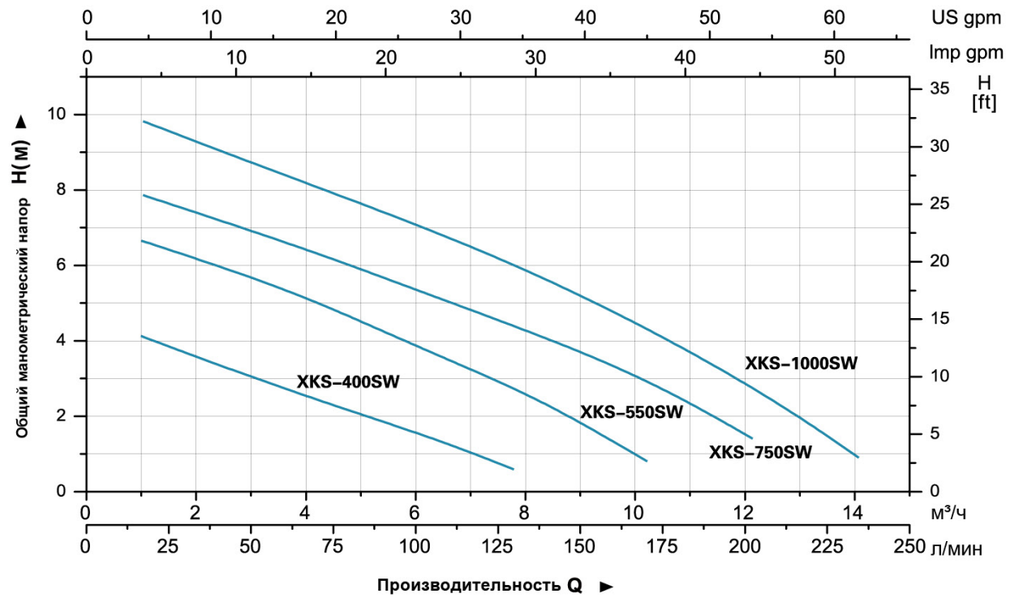

Таблица используемых материалов

No.	Части	Материал
1	Ручка	AISI 304
2	Кабель	Rubber
3	Корпус насоса	AISI 304
4	Верхняя крышка	PP
5	Уплотнитель	NBR
6	Уплотнительное кольцо	NBR
7	Корпус насоса	AISI 304
8	Конденсатор	
9	Поплавковый выключатель	PP
10	Верхняя крышка	
11	Статор	
12	Подшипник	
13	Ротор	
14	Манжетное уплотнение	
15	Основание подшипника	MPPO

No.	Части	Материал
16	Уплотнительное кольцо	NBR
17	Корпус мотора	Stainless
18	Манжетное уплотнение	
19	Стопорное кольцо	PP
20	Опора насоса	ABS
21	Рабочее колесо	PA6
22	Гайка	AISI 304

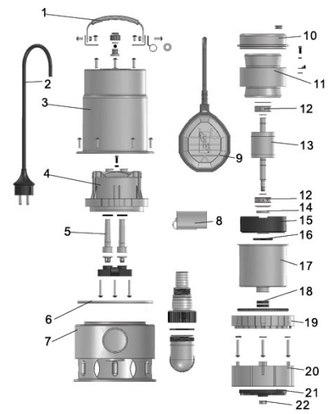

Упаковочная информация

МОДЕЛЬ	Вес брутто (кг)	Длина (мм)	Ширина (мм)	Высота (мм)	Количество (шт/20`TEU)
XKS-400SW	5.7	210	165	350	1968
XKS-550SW	6.4	210	165	350	1968
XKS-750SW	7	210	165	350	1968
XKS-1000SW	8.6	215	170	355	1888

LKJ

Садовые струйные насосы

Применение

- Применяется для перекачки чистой воды и других жидкостей, физические и химические свойства которых подобны воде.
- Также применяется для подачи воды и водоотлива в садовой ирригации, тепличном хозяйстве, при разведении рыбы и выращивании домашней птицы. Можно использовать насос в быту для автоматической подачи воды, например подъем воды из колодцев, для увеличения давления в системе водоснабжения.

Насос

- Уникальный эргономичный дизайн
- Максимальная температура жидкости: + 35 °C
- Максимальная высота всасывания: 8 м

Электродвигатель

- Подшипники марки C&U
- Встроенная защита от перегрева
- Алюминиевая обмотка двигателя
- Класс изоляции: F
- Класс защиты: IPX4
- Максимальная температура внешней среды: + 40 °C

Расшифровка обозначений

LKJ – 80 1 P

- P — Материал корпуса насоса
- 1 — Дизайн ручки насоса
- 80 — Входная мощность (x10Вт)
- LKJ — Садовый струйный насос

Технические характеристики

МОДЕЛЬ	МОЩНОСТЬ (P_2)		Q ($м^3$/ч)	0	0.6	1.2	1.8	2.4	3	3.6	4.2	4.8	5.4	6
	Вт	л.с.	Q (л/мин)	0	10	20	30	40	50	60	70	80	90	100
LKJ-601P	600	0.8	H (м)	30	28	25.5	20	14	8	-	-	-	-	-
LKJ-801P	800	1		39	34.5	29	23	16.5	9.5	-	-	-	-	-

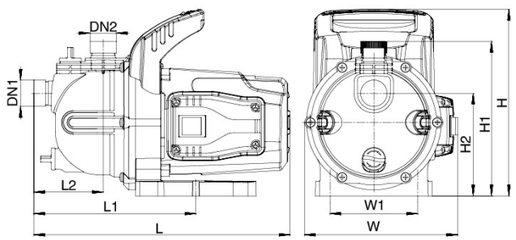

Размеры

МОДЕЛЬ	DN1	DN2	L (мм)	W (мм)	H (мм)	L1 (мм)	L2 (мм)	W1 (мм)	H1 (мм)	H2 (мм)
LKJ-601P	1"	1"	350	210	255.5	221.5	94.5	120	211	140.5
LKJ-801P			350	210	255.5	221.5	94.5	120	211	140.5

Характеристики насосов

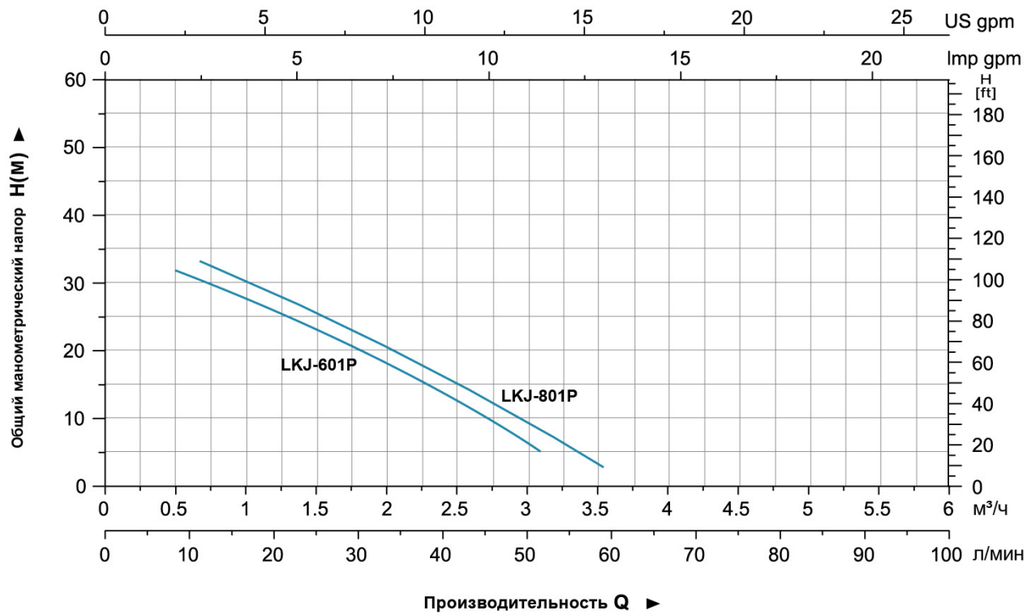

Таблица используемых материалов

No.	Части	Материал
1	Пробка сливного отверстия	PP
2	Корпус насоса	PP
3	Эжектор	PPO
4	Диффузор	PPO
5	Рабочее колесо	PPO
6	Уплотнительное кольцо	NBR
7	Механическое уплотнение	Ceramic/Carbon
8	Крышка насоса	AISI 304
9	Клеммная колодка	ABS
10	Конденсатор	
11	Крышка клемной коробки	ABS
12	Ротор	
13	Фланец двигателя	PP
14	Передний подшипниковый щит	ZL102
15	Статор	
16	Задний подшипниковый щит	ZL102
17	Ручка	PP
18	Вентилятор	PP
19	Крышка вентилятора	ABS

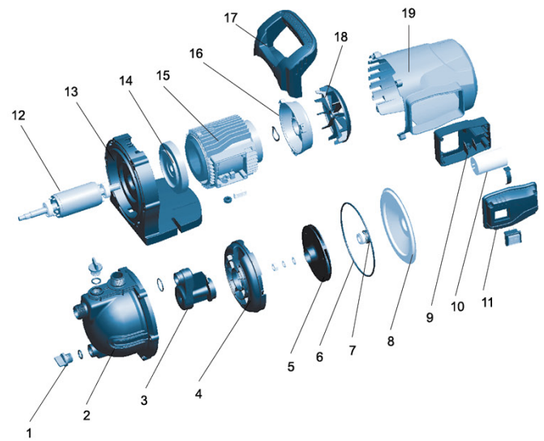

Упаковочная информация

МОДЕЛЬ	Вес брутто (кг)	Длина (мм)	Ширина (мм)	Высота (мм)	Количество		
					20'/pcs	40'/pcs	40H'/pcs
LKJ-601P	6.8	375	230	280	1232	2512	2826
LKJ-801P	7.5	375	230	280	1232	2512	2826

LKJ

Садовые струйные насосы

Применение

- Применяется для перекачки чистой воды и других жидкостей, физические и химические свойства которых подобны воде.
- Также применяется для подачи воды и водоотлива в садовой ирригации, тепличном хозяйстве, при разведении рыбы и выращивании домашней птицы. Можно использовать насос в быту для автоматической подачи воды, например подъем воды из колодцев, для увеличения давления в системе водоснабжения.

Насос

- Уникальный эргономичный дизайн
- Максимальная температура жидкости: + 35 °C
- Максимальная высота всасывания: 8 м

Электродвитгатель

- Подшипники марки C&U
- Встроенная защита от перегрева
- Алюминиевая обмотка двигателя
- Класс изоляции: F
- Класс защиты: IPX4
- Максимальная температура внешней среды: + 40 °C

Расшифровка обозначений

LKJ – 80 1 S

- S — Материал корпуса насоса
- 1 — Дизайн ручки насоса
- 80 — Входная мощность (x10Вт)
- LKJ — Садовый струйный насос

Технические характеристики

МОДЕЛЬ	МОЩНОСТЬ (P_2)		Q (м³/ч)	0	0.6	1.2	1.8	2.4	3	3.6	4.2	4.8	5.4	6
	Вт	л.с.	Q (л/мин)	0	10	20	30	40	50	60	70	80	90	100
LKJ-601S	600	0.8	H (м)	30	28	25.5	20	14	8	-	-	-	-	-
LKJ-801S	800	1.1		39	34.5	29	23	16.5	9.5	-	-	-	-	-
LKJ-901S	900	1.2		43	39	34	28	21	12.5	3	-	-	-	-
LKJ-1101S	1100	1.5		46	43	39	35	30	24	17	8	-	-	-
LKJ-1301S	1300	1.75		48	45	41	36.5	31.5	26.5	21	14	8	-	-

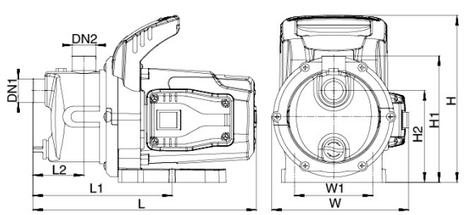

Размеры

МОДЕЛЬ	DN1	DN2	L (мм)	W (мм)	H (мм)	L1 (мм)	L2 (мм)	W1 (мм)	H1 (мм)	H2 (мм)
LKJ-601S	1"	1"	342.5	210	255.5	221.5	78.5	120	193.5	140.5
LKJ-801S			342.5	210	255.5	221.5	78.5	120	193.5	140.5
LKJ-901S			369.5	243.5	284	233.5	87.5	120	215	165
LKJ-1101S			369.5	243.5	284	233.5	87.5	120	215	165
LKJ-1301S			369.5	243.5	284	233.5	87.5	120	215	165

Характеристики насосов

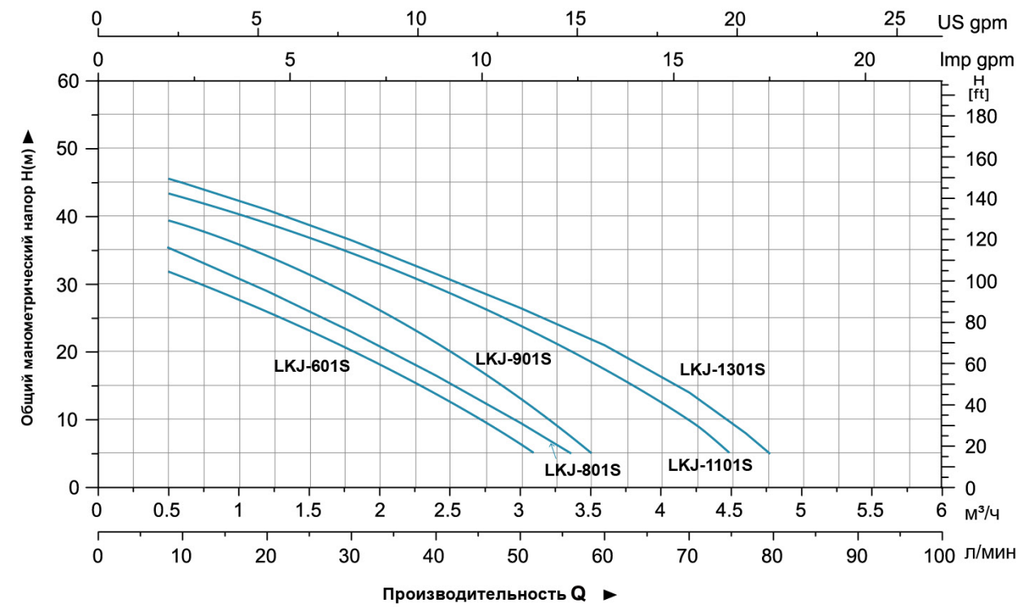

Таблица используемых материалов

No.	Части	Материал
1	Пробка сливного отверстия	PP
2	Корпус насоса	AISI 304
3	Фиксатор	PP
4	Эжектор	PPO
5	Диффузор	PPO
6	Рабочее колесо	PPO
7	Уплотнительное кольцо	NBR
8	Механическое уплотнение	Ceramic/Carbon
9	Задняя крышка насоса	AISI 304
10	Клеммная колодка	ABS
11	Конденсатор	
12	Крышка клемной коробки	ABS
13	Ротор	
14	Фланец двигателя	PP
15	Передний подшипниковый щит	ZL102
16	Статор	
17	Задний подшипниковый щит	ZL102
18	Ручка	PP
19	Вентилятор	PP
20	Кожух	ABS

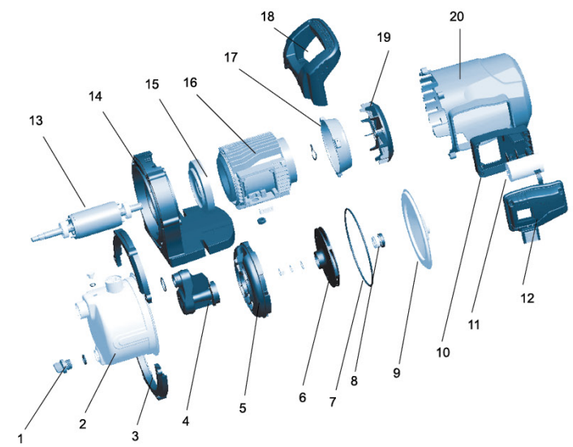

Упаковочная информация

МОДЕЛЬ	Вес брутто (кг)	Длина (мм)	Ширина (мм)	Высота (мм)	Количество		
					20'/pcs	40'/pcs	40H'/pcs
LKJ-601S	6.9	375	230	280	1232	2512	2826
LKJ-801S	7.7	375	230	280	1232	2512	2826
LKJ-901S	9.2	395	260	320	868	1778	2032
LKJ-1101S	10.2	395	260	320	868	1778	2032
LKJ-1301S	10.6	395	260	320	868	1778	2032

Применение

- Станция водоснабжения оборудована гидроаккумулятором объемом 24 литра и управляющей автоматикой. Станция предназначена для перекачивания чистой воды и может применяться: для бытового водоснабжения, вспомогательного оборудования, подъема воды в трубопроводах высокого и низкого давления, для оросительных систем садов и огородов, теплиц и парников.

Насос

- Корпус: чугун с антикоррозийной обработкой
- Рабочее колесо: латунь
- Пластина из сплава на основе меди для предотвращения заклинивания рабочего колеса
- Вал двигателя:нержавеющая сталь AISI 304
- Гидроаккумулятор: окрашенная сталь
- Автоматика: реле давления
- Манометр входит в комплектацию
- Максимальная температура окружающей среды: +40˚C
- Максимальная температура перекачиваемой жидкости: +40˚C
- Максимальная высота всасывания: до 8 м
- Длина кабеля: 1,5 м

Электродвигатель

- Тип двигателя: асинхронный, закрытого типа, воздушного охлаждения, со встроенной защитой от перегрева
- Подшипники C&U
- Медная обмотка
- Напряжение: 220-240 В
- Частота: 50 Гц
- Класс изоляции: F
- Класс защиты: IPX4

Расшифровка обозначений

A P m 37 A

- A — Режим работы (A - автоматический)
- 37 — Мощность
- m — Однофазный мотор (Для трехфазных отсутствует)
- P — Вихревые насосы
- A — Модельный ряд

Технические характеристики

МОДЕЛЬ	МОЩНОСТЬ (P_2)		Q (м³/ч)	0	0.3	0.6	0.9	1.2	1.5	1.8	2.1	2.4	3.0	3.6
	Вт	л.с.	Q (л/мин)	0	5	10	15	20	25	30	35	40	50	60
APm37A	0.37	0.5	**H (м)**	40	35	30	25	20	15	10	5	2	-	-

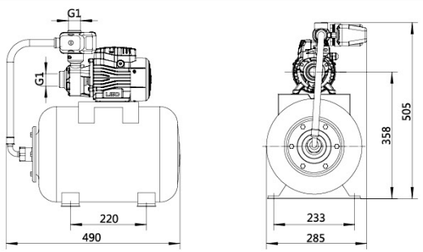

Характеристики насосов

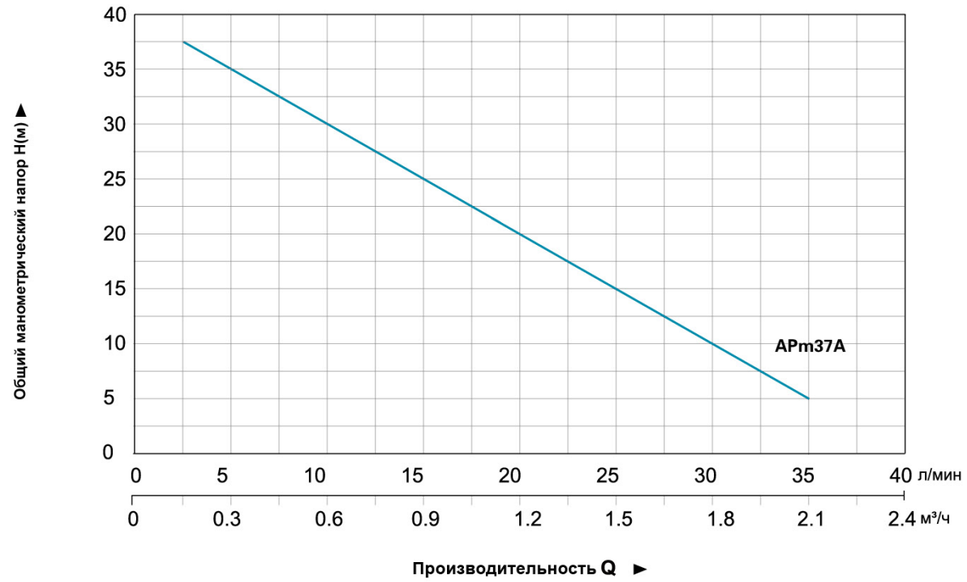

Таблица используемых материалов

No.	Части	Материал
1	Гибкий шланг	
2	5-ти ходовая муфта	Brass
3	Манометр	
4	Корпус электродвигателя (статор)	
5	Крышка клеммной коробки	Technopolymer
6	Конденсатор	
7	Задний подшипниковый щит	Aluminium alloy
8	Вентилятор	Technopolymer
9	Крышка вентилятора	Technopolymer
10	Подшипник	
11	Ротор	
12	Подшипник	
13	Передний подшипниковый щит	Cast iron
14	Механическое уплотнение	Ceramic/Carbon
15	Реле давления	
16	Корпус насосной части	Cast iron
17	Рабочее колесо	Brass
18	Уплотнительное кольцо	Rubber
19	Гидроаккумулятор (в сборе)	

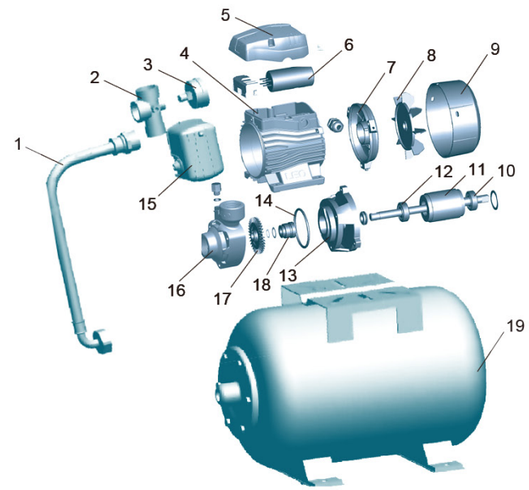

Упаковочная информация

МОДЕЛЬ	Вес брутто (кг)	Длина (мм)	Ширина (мм)	Высота (мм)	Количество		
					20'/pcs	40'/pcs	40H'/pcs
APm37A	9.3	520	305	525	328	698	819

Применение

- Станция водоснабжения оборудована гидроаккумулятором объемом 24 литра и управляющей автоматикой. Станция предназначена для перекачивания чистой воды и может применяться: для бытового водоснабжения, вспомогательного оборудования, подъема воды в трубопроводах высокого и низкого давления, для оросительных систем садов и огородов, теплиц и парников.

Насос

- Корпус: чугун с антикоррозийной обработкой
- Рабочее колесо: латунь
- Пластина из сплава на основе меди для предотвращения заклинивания рабочего колеса
- Вал двигателя:нержавеющая сталь AISI 304
- Гидроаккумулятор: окрашенная сталь
- Автоматика: реле давления
- Манометр входит в комплектацию
- Максимальная температура окружающей среды: +40˚C
- Максимальная температура перекачиваемой жидкости: +40˚C
- Максимальная высота всасывания: до 8 м
- Длина кабеля: 1,5 м

Электродвигатель

- Тип двигателя: асинхронный, закрытого типа, воздушного охлаждения, со встроенной защитой от перегрева
- Подшипник C&U
- медная обмотка
- Напряжение: 220-240 В
- Частота: 50 Гц
- Класс изоляции: F
- Класс защиты: IPX4

Технические характеристики

МОДЕЛЬ	МОЩНОСТЬ		Q (м³/ч)	0	0.3	0.6	0.9	1.2	1.5	1.8	2.4	3	3.6	4.2	4.8	5.4
	Вт	л.с.	Q (л/мин)	0	5	10	15	20	25	30	40	50	60	70	80	90
3XCm100SA3	0.6	0.8	H (м)	35	33.2	31.5	29.7	28	26.2	24.5	21	21	17.5	10.5	7	3.5
4XCm100SA3	0.75	1.0		45	43.3	41.6	38.9	37.2	35.5	33.8	30.2	30.2	26.8	20	16.6	13.8
5XCm100SA3	0.9	1.2		55	53	51	49	47	45	43	39	39	35	27	23	18.7

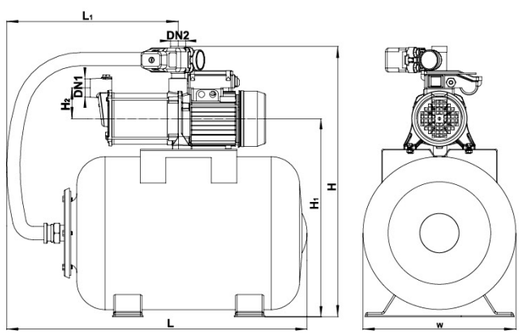

Размеры

МОДЕЛЬ	DN1	DN2	L (мм)	W (мм)	H (мм)	L1 (мм)	H1 (мм)	H2 (мм)
3XCm100SA3	1"	1"	475	270	548	240	375	76
4XCm100SA3								
5XCm100SA3								

Характеристики насосов

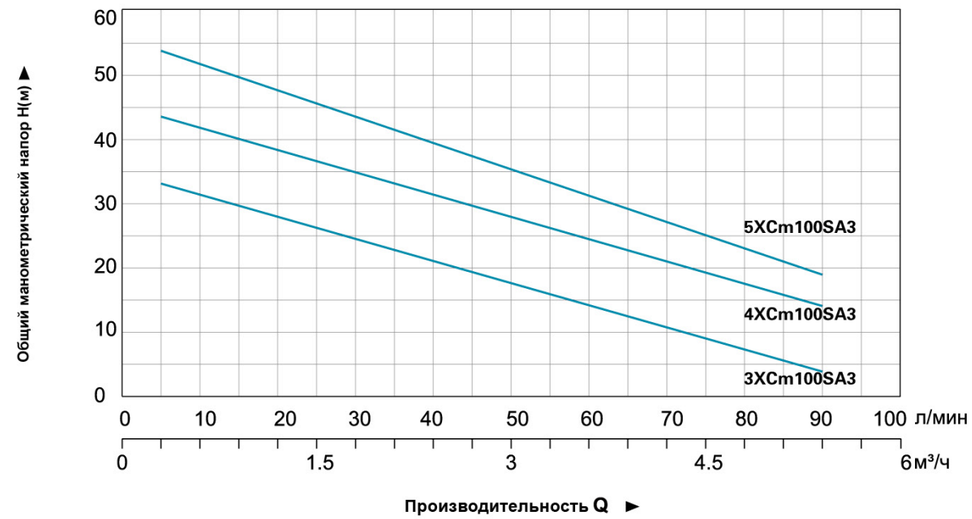

Таблица используемых материалов

No.	Части	Материал
1	Гибкий шланг	
2	Мембранный бак	
3	Передняя крышка	Cast iron
4	Рабочее колесо	Technopolymer
5	Диффузор	Technopolymer
6	Диффузор 2	Technopolymer
7	Кожух корпуса насоса	Stainless steel
8	Механическое уплотнение	Ceramic/Carbon
9	Передний подшипниковый щит	Cast iron
10	Подшипник	
11	Ротор	
12	Корпус электродвигателя (статор)	
13	Задний подшипниковый щит	Aluminium alloy
14	Вентилятор	Technopolymer
15	Крышка вентилятора	
16	Кабель электропитания	
17	Конденсатор	
18	Манометр	
19	Пятиходовая муфта	Brass
20	Реле давления	
21	Клеммная коробка	Technopolymer
22	Крышка клеммной коробки	Technopolymer

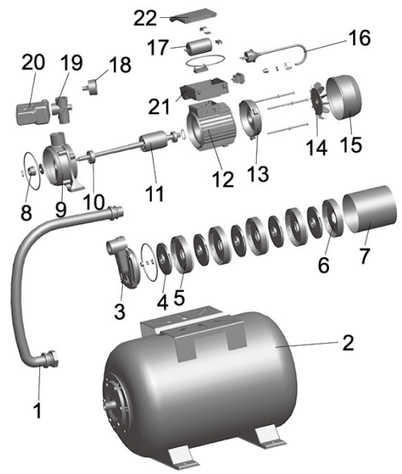

Упаковочная информация

МОДЕЛЬ	Вес брутто (кг)	Длина (мм)	Ширина (мм)	Высота (мм)	Количество		
					20'/pcs	40'/pcs	40H'/pcs
3XCm100SA3	19.83	515	300	580	311	644	755
4XCm100SA3	20.00	515	300	580	311	644	755
5XCm100SA3	21.18	520	300	574	311	644	755

LKJ
Насосные станции

Применение

- Применяется для перекачки чистой воды и других жидкостей, физические и химические свойства которых подобны воде.
- Также применяется для полной автоматической подачи воды в дом или садовый участок.

Насос

- Уникальный эргономичный дизайн
- Максимальная температура жидкости: + 35 °C
- Максимальная высота всасывания: 8 м

Электродвигатель

- Подшипники марки C&U
- Встроенная термозащита
- Алюминиевая обмотка двигателя
- Класс изоляции: F
- Класс защиты: IPX4
- Максимальная температура внешней среды: + 40 °C

Расшифровка обозначений

LKJ – 80 1 P A

- A — Режим контроля: регулятор давления
- P — Материал корпуса насоса
- 1 — Дизайн ручки насоса
- 80 — Входная мощность (x10Вт)
- LKJ — Садовый струйный насос

Технические характеристики

МОДЕЛЬ	МОЩНОСТЬ (P_2)		Q ($м^3$/ч)	0	0.6	1.2	1.8	2.4	3	3.6	4.2	4.8	5.4	6
	Вт	л.с.	Q (л/мин)	0	10	20	30	40	50	60	70	80	90	100
LKJ-601PA	600	0.8	H (m)	30	28	25.5	20	14	8	-	-	-	-	-
LKJ-801PA	800	1.1		39	34.5	29	23	16.5	9.5	-	-	-	-	-
LKJ-901PA	900	1.2		43	39	34	28	21	12.5	3	-	-	-	-
LKJ-1101PA	1100	1.5		46	43	39	35	30	24	17	8	-	-	-
LKJ-1301PA	1300	1.75		48	45	41	36.5	31.5	26.5	21	14	8	-	-

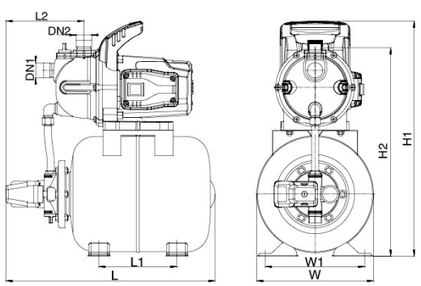

Размеры

МОДЕЛЬ	DN1	DN2	L (мм)	W (мм)	L1 (мм)	L2 (мм)	W1 (мм)	H1 (мм)	H2 (мм)
LKJ-601PA	1"	1"	488	275	183	186	233	506	435.5
LKJ-801PA			488	275	183	186	233	506	435.5
LKJ-901PA			488	275	183	186	233	526.5	460
LKJ-1101PA			488	275	183	186	233	526.5	460
LKJ-1301PA			488	275	183	186	233	526.5	460

Характеристики насосов

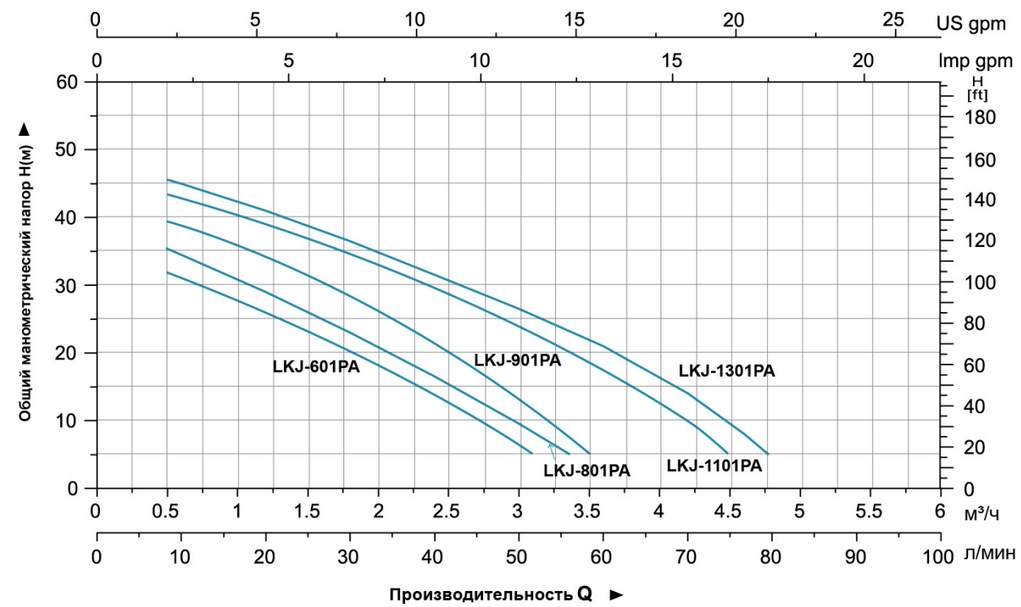

Таблица используемых материалов

No.	Части	Материал	No.	Части	Материал
1	Реле давления		14	Механическое уплотнение	Ceramic/Carbon
2	Манометр		15	Задний подшипниковый щит	AISI 304
3	Фланец гидроаккумулятора	PA6	16	Клеммная колодка	ABS
4	Заглушка сливного отверстия	PP	17	Крышка выключателя	ABS
5	Бак	08F	18	Конденсатор	
6	Гибкий шланг		19	Заглушка заливного отверстия	PP
7	Уплотнительная шайба	NBR	20	Ротор	
8	Угловой соединитель	ABS	21	Фланец двигателя	PP
9	Корпус насоса	PP	22	Передний подшипниковый щит	ZL102
10	Эжектор	PPO	23	Статор	
11	Диффузор	PPO	24	Задний подшипниковый щит	
12	Рабочее колесо	PPO	25	Вентилятор	PP
13	Уплотнительное кольцо	NBR	26	Кожух	ABS

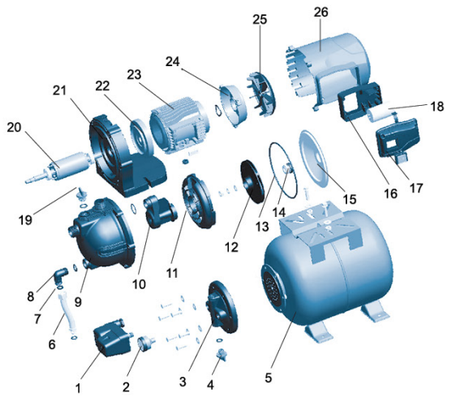

Упаковочная информация

МОДЕЛЬ	Вес брутто (кг)	Длина (мм)	Ширина (мм)	Высота (мм)	Количество		
					20'/pcs	40'/pcs	40H'/pcs
LKJ-601PA	13.2	565	303	540	260	524	524
LKJ-801PA	14.1	565	303	540	260	524	524
LKJ-901PA	15.1	565	303	555	252	509	509
LKJ-1101PA	16.1	565	303	555	252	509	509
LKJ-1301PA	16.4	565	303	555	252	509	509

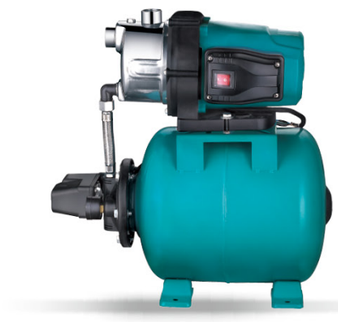

Применение

- Применяется для перекачки чистой воды и других жидкостей, физические и химические свойства которых подобны воде.
- Также применяется для полной автоматической подачи воды в дом или садовый участок.

Насос

- Уникальный эргономичный дизайн
- Максимальная температура жидкости: + 35 °C
- Максимальная высота всасывания: 8 м

Электродвигатель

- Подшипники марки C&U
- Встроенная термозащита
- Алюминиевая обмотка двигателя
- Класс изоляции: F
- Класс защиты: IPX4
- Максимальная температура внешней среды: + 40 °C

Расшифровка обозначений

LKJ – 80 1 S A

- A — Режим контроля: регулятор давления
- S — Материал корпуса насоса
- 1 — Дизайн ручки насоса
- 80 — Входная мощность (x10Вт)
- LKJ — Садовый струйный насос

Технические характеристики

МОДЕЛЬ	МОЩНОСТЬ		Q (м³/ч)	0	0.6	1.2	1.8	2.4	3	3.6	4.2	4.8	5.4	6
	Вт	л.с.	Q (л/мин)	0	10	20	30	40	50	60	70	80	90	100
LKJ-601SA	600	0.8	H (м)	35	28	25.5	20	14	8	-	-	-	-	-
LKJ-801SA	800	1.1		39	34.5	29	23	16.5	9.5	-	-	-	-	-
LKJ-901SA	900	1.2		43	39	34	28	21	12.5	3	-	-	-	-
LKJ-1101SA	1100	1.5		46	43	39	35	30	24	17	8	-	-	-
LKJ-1301SA	1300	1.75		48	45	41	36.5	31.5	26.5	21	14	8	-	-

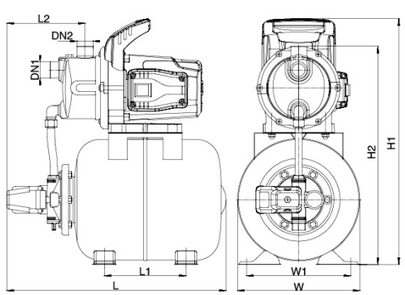

Размеры

МОДЕЛЬ	DN1	DN2	L (мм)	W (мм)	L1 (мм)	L2 (мм)	W1 (мм)	H1 (мм)	H2 (мм)
LKJ-601SA	1"	1"	488	275	183	178	233	488.5	435.5
LKJ-801SA			488	275	183	178	233	488.5	435.5
LKJ-901SA			488	275	183	178	233	510	460
LKJ-1101SA			488	275	183	178	233	510	460
LKJ-1301SA			488	275	183	178	233	510	460

Характеристики насосов

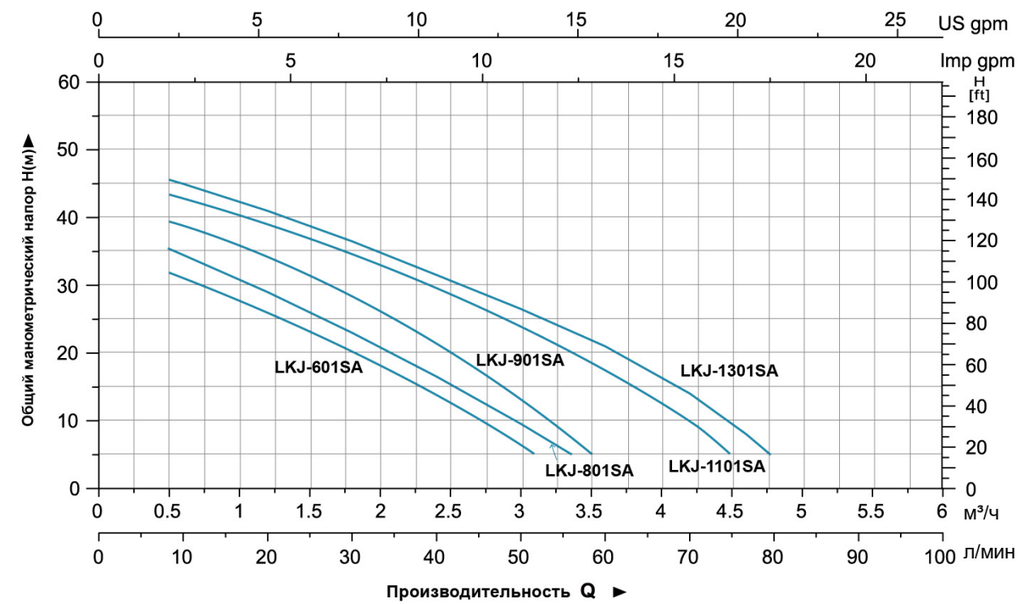

Таблица используемых материалов

No.	Части	Материал
1	Реле давления	
2	Манометр	
3	Фланец гидроаккумулятора	PA6
4	Заглушка сливного отверстия	PP
5	Бак	08F
6	Гибкий шланг	
7	Уплотнительная шайба	NBR
8	Угловой соединитель	ABS
9	Корпус насоса	AISI 304
10	Фиксатор	PP
11	Эжектор	PPO
12	Диффузор	PPO
13	Рабочее колесо	PPO
14	Уплотнительное кольцо	NBR
15	Механическое уплотнение	Ceramic/Carbon
16	Задняя крышка насоса	AISI 304
17	Клемная колодка	ABS
18	Крышка клемной коробки	ABS
19	Конденсатор	
20	Заглушка заливного отверстия	PP
21	Ротор	
22	Фланец двигателя	PP
23	Передний подшипниковый щит	ZL102
24	Статор	
25	Задний подшипниковый щит	ZL102
26	Вентилятор	PP
27	Кожух	ABS

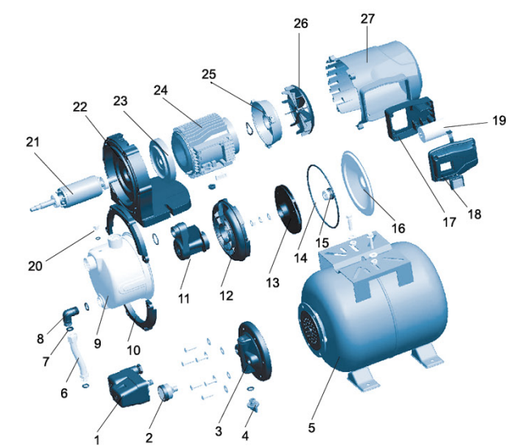

Упаковочная информация

МОДЕЛЬ	Вес брутто (кг)	Длина (мм)	Ширина (мм)	Высота (мм)	Количество		
					20'/pcs	40'/pcs	40H'/pcs
LKJ-601SA	13.4	565	303	540	260	524	524
LKJ-801SA	14.3	565	303	540	260	524	524
LKJ-901SA	15.3	565	303	555	252	509	509
LKJ-1101SA	16.3	565	303	555	252	509	509
LKJ-1301SA	16.6	565	303	555	252	509	509

KBZ

Погружной дренажный (водоотливной) насос

1.5~2.2kw

3.7KW

5.5KW

Применение

- Гражданское строительство
- Горное дело, карьер, угледобыча, перекачка шлама
- перекачка сточных вод
- может использоваться как обычный насос

Насос

- Максимальная температура перекачиваемой жидкости +40℃
- Производительность: до 156 м³/час
- Напор: до 57м
- Мощность: от 1,5 кВт до 15 кВт
- Максимальная глубина погружения: до 25м
- любая длина кабеля (опционально)

Электродвигатель

- Медная обмотка
- Класс изоляции: B
- Класс защиты: IP68

Расшифровка обозначений

KBZ 2 1.5

- 1.5 — Мощность (кВт)
- 2 — Диаметр выпускного патрубка (дюйм)
- KBZ — Погружной насос для осушения (водотведения)

Технические характеристики

Модель	Патрубок	Мощность		Макс. напор	Макс. производительность		Зазор рабочего колеса
	мм	кВт	Л.С.	м	м³/ч	м³,мин	мм
KBZ21.5	50	1.5	2	22	27	0.45	8.5
KBZ22.2	50	2.2	3	26	27	0.45	8.5
KBZ23.7	50	3.7	5	34	29	0.48	8.5
KBZ31.5	80	1.5	2	14.5	40	0.67	8.5
KBZ32.2	80	2.2	3	21	50	0.83	8.5
KBZ33.7	80	3.7	5	29	55	0.92	8.5
KBZ35.5	80	5.5	7.5	32	70	1.17	8.5
KBZ43.7	100	3.7	5	18	90	1.5	8.5
KBZ45.5	100	5.5	7.5	23	105	1.75	8.5

Размеры

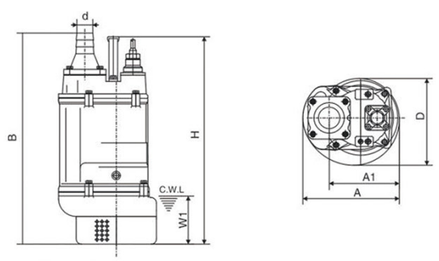

Модель	d	A	A1	B	D	H	W1
KBZ21.5	50	235	173	517	216	486	120
KBZ31.5	80	235	173	517	216	486	120
KBZ22.2	50	235	173	517	216	486	120
KBZ32.2	80	235	173	517	216	486	120
KBZ23.7	50	283	208	628	252	638	150
KBZ33.7	80	283	208	628	252	638	150
KBZ43.7	100	283	208	642	252	638	150
KBZ35.5	80	306	218	671	259	598	150
KBZ45.5	100	306	218	686	259	598	150

Характеристики насосов

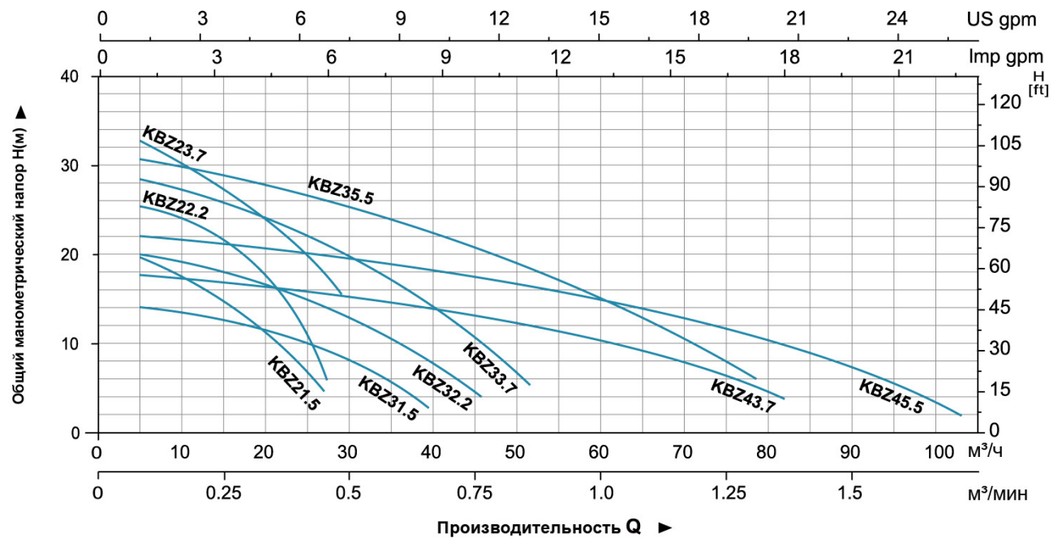

Таблица используемых материалов

No.	Части	Материал
1	Соединительный штуцер (для шланга)	Cast iron
2	Термозащита	
3	Верхняя крышка	Cast iron
4	Крышка двигателя	Cast iron
5	Сальник	
6	Механическое уплотнение	Lower:Sic-Sic Upper: Carbon-Sic(≤2.2kW) Lower: Sic-Sic Upper: Sic-Sic(≥3.7kW)
7	Фильтр	Steel
8	Ручка	Steel
9	Кабель	

No.	Части	Материал
10	Подшипник	
11	Ротор	
12	Статор	
13	Подшипник	
14	Рабочее колесо	High chrome alloy
15	Корпус насоса	Cast iron
16	Внутренний щит	Ductile iron

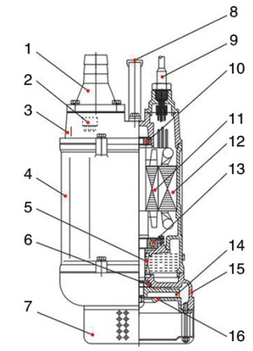

Упаковочная информация

Модель	Вес нетто (кг)	Вес брутто (кг)	Длина (мм)	Ширина (мм)	Высота (мм)	Количество (шт/20`TEU)
KBZ21.5	34.5	37.5	585	270	270	648
KBZ22.2	36	39	585	270	270	648
KBZ23.7	60	65	685	325	300	406
KBZ31.5	34.5	37	585	270	270	648
KBZ32.2	36	39	585	270	270	648
KBZ33.7	60	65	685	325	300	406
KBZ35.5	77	84	725	355	370	288
KBZ43.7	61	66	685	325	300	406
KBZ45.5	78	85	725	355	370	288

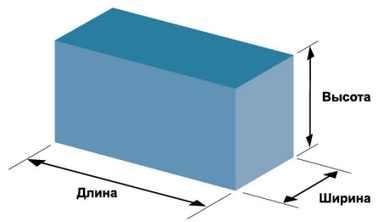

KBZ

Погружной дренажный (водоотливной) насос

Применение

- Гражданское строительство
- Горное дело, карьер, угледобыча, перекачка шлама
- перекачка сточных вод
- может использоваться как обычный насос

Насос

- Максимальная температура перекачиваемой жидкости +40℃
- Производительность: до 60м³/час
- Напор: до 57м
- Мощность: от 1,5 кВт до 15 кВт
- Максимальная глубина погружения: до 25м
- любая длина кабеля (опционально)

Электродвигатель

- Медная обмотка
- Класс изоляции: B
- Класс защиты: IP68

Расшифровка обозначений

KBZ 4 7.5

- 7.5 — Мощность (кВт)
- 4 — Диаметр выпускного патрубка (дюйм)
- KBZ — Погружной насос для осушения (водотведения)

Технические характеристики

Модель	Патрубок	Мощность		Макс. напор	Макс. производителность		Зазор рабочего колеса
	мм	кВт	Л.С.	м	м³/ч	м³,мин	мм
KBZ47.5	100	7.5	10	40	84	1.4	11.5
KBZ411	100	11	15	48.5	86.4	1.44	11.5
KBZ415	100	15	20	56	86.4	1.44	11.5
KBZ67.5	150	7.5	10	31	124.8	2.08	19.5
KBZ611	150	11	15	32	147	2.45	19.5
KBZ615	150	15	20	40	156	2.6	19.5

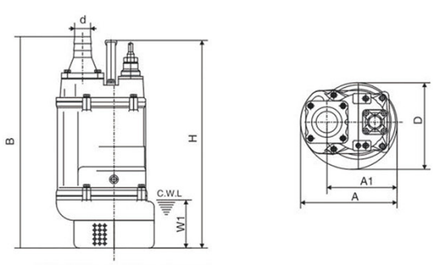

Размеры

Модель	d	A	A1	B	D	H	W1
KBZ47.5	100	330	240	764	314	676	190
KBZ411	100	373	255	807	350	695	190
KBZ67.5	150	330	240	790	314	676	190
KBZ611	150	373	255	807	350	695	190
KBZ415	100	373	255	842	350	755	190
KBZ615	150	373	255	842	350	755	190

Характеристики насосов

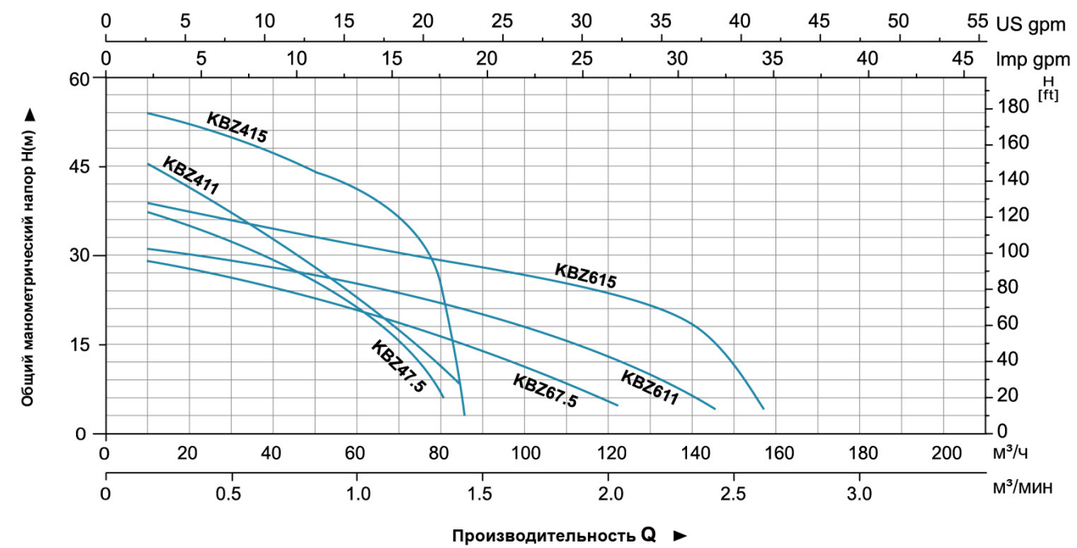

Таблица используемых материалов

No.	Части	Материал
1	Патрубок (со штуцером для шланга)	Cast iron
2	Термозащита	
3	Верхняя крышка	Cast iron
4	Корпус насоса	Cast iron
5	Масляная камера	
6	Механическое уплотнение	Sic-Sic/Carbon-Sic (≤2.2 kW) Sic-Sic/Sic-Sic (≥3.7 kW)
7	Донный фильтр (сетка)	Steel
8	Рукоятка	Steel

No.	Части	Материал
9	Кабель	
10	Подшипник	
11	Ротор	
12	Статор	
13	Подшипник	
14	Рабочее колесо	High chrome alloy
15	Корпус насоса	Cast iron
16	Внутренний щит	Ductile iron

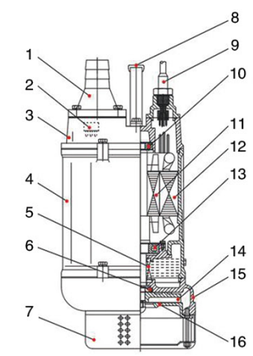

Упаковочная информация

Модель	Вес нетто (кг)	Вес брутто (кг)	Длина (мм)	Ширина (мм)	Высота (мм)	Количество (шт/20'TEU)
KBZ47.5	105	114	805	365	390	215
KBZ411	130	140	895	415	440	160
KBZ415	142	153	895	415	440	160
KBZ67.5	106	114	835	365	390	205
KBZ611	133	143	855	415	440	160
KBZ615	145	156	895	415	440	160

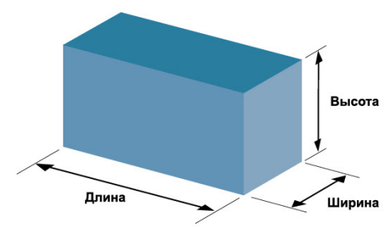

KBS

Погружные шламовые насосы

Применение

- Гражданское строительство
- Рудники, карьеры , угольные шахты и откачка шлама
- В сооружениях очистки дренажных и сточных вод
- Как насосы общего назначения
- Перекачиваемые жидкости: грязи, жидкости , содежающие глину и бентониты

Насос

- Макс. температура жидкости: +40℃
- Расход: до 60 м³/ч
- Напор до 57 м
- Мощность: от 1,5 кВт (2 л.с.) до 15 кВт (20 л.с.)
- Макс. грубина погружения: 25м
- Любая длина кабеля (опционально)

Мотор

- Медная обмотка
- Класс изоляции: B
- Клаыы защиты: IP68

Расшифровка обозначений

80 KBS 4 4

- 4 — Мощность(кВт)
- 4 — Количествополюсов
- KBS — Погружные шламовые насосы
- 80 — Диаметр выпускного патрубка (мм)

Технические характеристики

Модель	Выпускной патрубок	Мощность		Макс. напор	Макс. расход		Канал крыльчатки
	мм	кВт	л.с.	м	м³/ч	м³/мин	мм
80KBS44	80	4	5.5	14.8	99	1.65	30
100KBS46	100	6	8	16.9	150	2.50	30
150KBS49	150	9	12	21.5	168	2.80	30

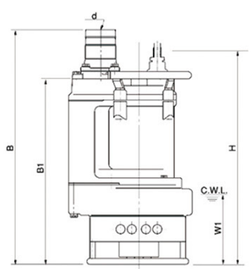

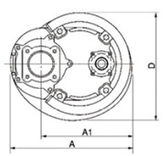

Размеры

Модель	d	A	A1	B	B1	D	H	W1
80KBS44	80	350	260	816	666	326	730	250
100KBS46	100	415	305	844	688	373	730	250
150KBS49	150	434	324	889	709	407	776	250

Характеристики насосов

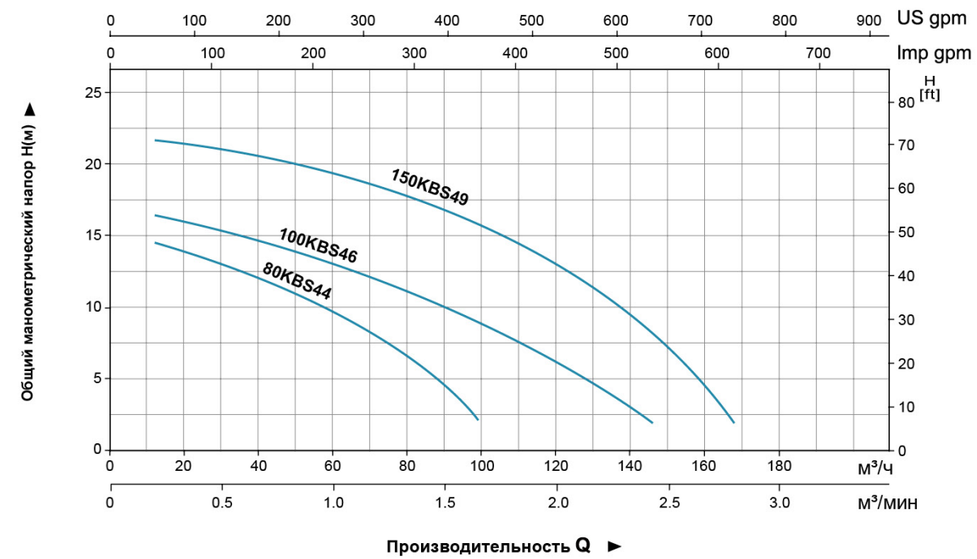

Таблица используемых материалов

No.	Части	Материал
1	Напорный патрубок	Cast iron
2	Рукоятка	Steel
3	Верхняя крышка	Cast iron
4	Защита электродвигателя	
5	Корпус электродвигателя	Cast iron
6	Корпус насоса	Cast iron
7	Защита	Steel
8	Кабель	
9	Подшипник	
10	Ротор	

No.	Части	Материал
11	Статор	
12	Подшипник	
13	Седло подшипника	Cast iron
14	Механическое уплотнение	Sic-Sic/Sic-Sic
15	Масляное уплотнение	
16	Рабочее колесо	High chrome alloy
17	Пластина	High chrome alloy
18	Основание	Cast iron
19	Активатор	High chrome alloy

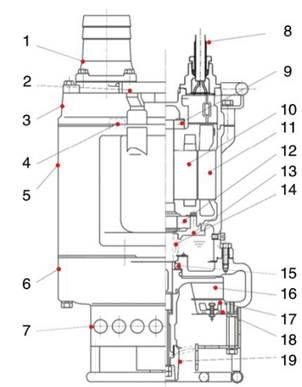

Упаковочная информация

Модель	Вес нетто (кл)	Вес брутто (кл)	Длина (мм)	Ширина (мм)	Высота (мм)	Количество (шт/20'TEU)
80KBS44	105	113	855	415	400	190
100KBS46	145	156	415	475	990	143
150KBS49	170	184	475	475	1050	118

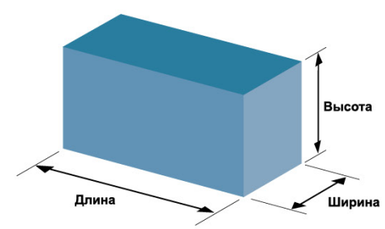

XSP

Погружные насос для сточных вод

Применение

- Для откачки сточных вод на производственных предприятиях, при строительстве, на хозяйственных объектах.
- В дренажных системах муниципальных очистных станций.
- В дренажных системах жилых районов.
- В муниципальных проектах.
- Для орошения полей в сельском хозяйстве.

Насос

- Поплавковый выключатель, обеспечивающий автоматическое включение и выключение
- Максимальная глубина погружения: 5 м
- Максимальная температура жидкости: + 40 °C
- Значение pH: 4-10
- Кинематическая вязкость жидкости: $7x10^{-7}$~$23x10^{-6}$ кв.м/с
- Максимальная плотность жидкости: $1,2x10^{-3}$ кг/куб.м

Электродвигатель

- Медная обмотка двигателя
- Встроенная термозащита
- Сварной вал из нержавеющей стали
- Класс изоляции: B
- Класс защиты: IP68

Расшифровка обозначений

XSP 8 – 7 / 0.18 I

- Материал корпуса насоса
- Мощность (кВт)
- Макс. высота подъема (м)
- Макс. производительность (куб.м/ч)
- Погружной насос для сточных вод

Характеристики насосов

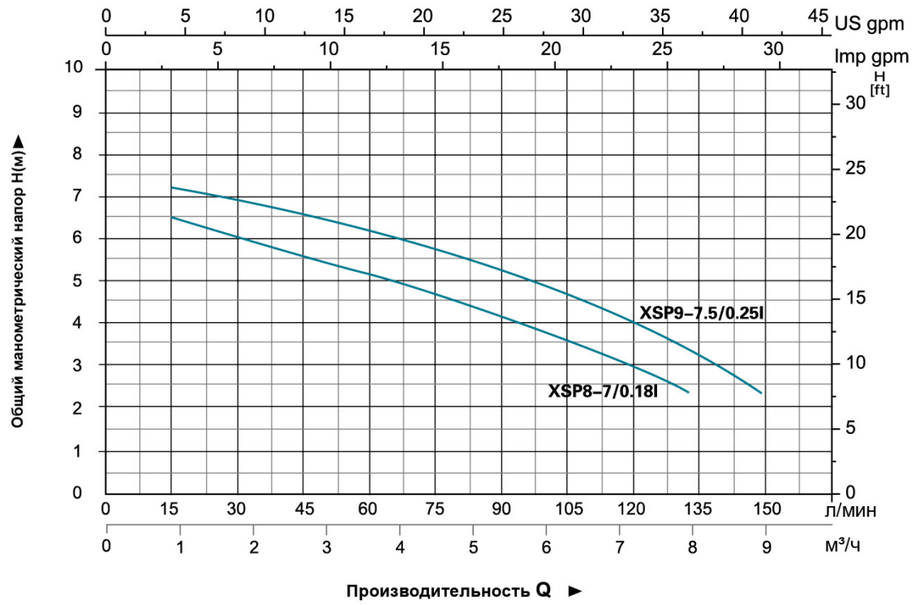

Технические характеристики

МОДЕЛЬ	МОЩНОСТЬ		Диаметр выпускного отверстия (мм)	Напряжение (В/Гц)	Максимальная производительность (л/мин)	Максимальная высота подъема (м)	Максимальный диаметр примесей (мм)	Вес Брутто (кг)	Размер упаковки (мм)	Количество (шт/20' TEU)
	кВт	л.с.								
XSP8-7/0.18I	0.18	0.25	40,32,25	220/50	133	7	15	9.0	185x180x360	2322
XSP9-7.5/0.25I	0.25	0.33	40,32,25	220/50	150	7.5	15	10	185x180x380	2174

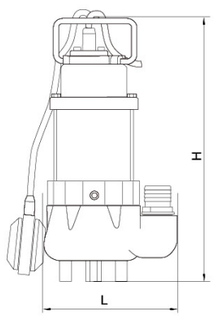

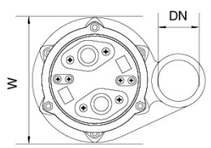

Размеры

МОДЕЛЬ	DN	L (мм)	W (мм)	H (мм)
XSP8-7/0.18I	1 1/4"	166	121	335
XSP9-7.5/0.25I		166	121	355

Таблица используемых материалов

No.	Части	Материал
1	Болт	Stainless steel
2	Прижимная шайба	Stainless steel
3	Шайба	Stainless steel
4	Ручка	Stainless steel
5	Винт	Stainless steel
6	Кабель	
7	Фланец	Stainless steel
8	Защита кабеля	CR
9	Крышка конденсатора	HT200
10	Винт	Stainless steel
11	Зажим кабеля	Stainless steel
12	Защита	NR
13	Уплотнительное кольцо	NBR
14	Конденсатор	
15	Резиновая шайба	NBR
16	Винт	Сталь
17	Прижимная шайба	65Mn
18	Шайба	Сталь
19	Прижимная пластина	Сталь
20	Держатель кабеля	NBR
21	Винт	CuZn40
22	Прижимная шайба	65Mn
23	Шайба	CuZn40
24	Гайка	Stainless steel

No.	Части	Материал
25	Статор	
26	Винт	Stainless steel
27	Прижимная шайба	Stainless steel
28	Термозащита	
29	Волнистая шайба	65Mn
30	Подшипник	
31	Ротор	
32	Подшипник	
33	Резиновая шайба	NBR
34	Винт	Stainless steel
35	Уплотнительное кольцо	NBR
36	Соединитель	HT200
37	Механическое уплотнение	Ceramic/Carbon
38	Уплотнительное кольцо	NBR
39	Крышка масляной камеры	HT200
40	Шайба	Stainless steel
41	Винт	Stainless steel
42	Сальник	
43	Рабочее колесо	PA66
44	Гайка	Stainless steel
45	Соединитель	ABS
46	Уплотнительное кольцо	NBR
47	Корпус насоса	HT200
48	Поплавковый выключатель	

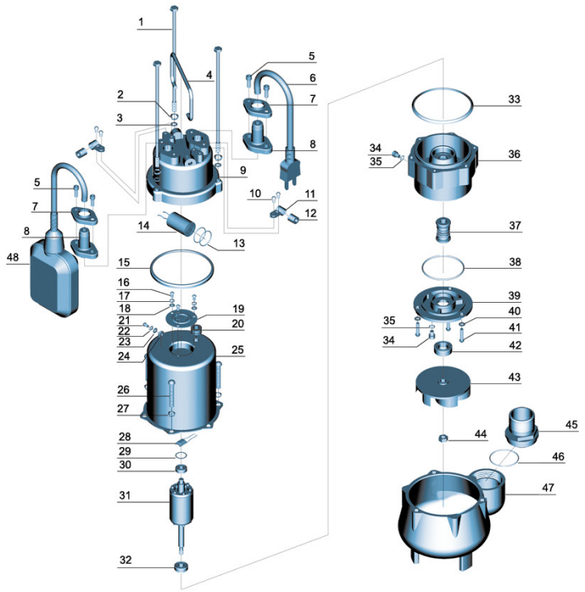

XSP

Погружные насосы для сточных вод

Применение

- Для откачки сточных вод на производственных предприятиях, при строительстве, на хозяйственных объектах.
- В дренажных системах муниципальных очистных станций.
- В дренажных системах жилых районов.
- В муниципальных проектах.
- Для орошения полей в сельском хозяйстве.

Насос

- Поплавковый выключатель, обеспечивающий автоматическое включение и выключение
- Максимальная глубина погружения: 5 м
- Максимальная температура жидкости: + 40 °C
- Значение pH: 4-10
- Кинематическая вязкость жидкости: $7x10^{-7}$~$23x10^{-6}$ кв.м/с
- Максимальная плотность жидкости: $1,2x10^{-3}$ кг/куб.м

Электродвигатель

- Медная обмотка двигателя
- Встроенная термозащита
- Сварной вал из нержавеющей стали
- Класс изоляции: B
- Класс защиты: IP68

Расшифровка обозначений

XSP 12 – 8.5 / 0.45 I

- I — Материал корпуса насоса
- 0.45 — Мощность (кВт)
- 8.5 — Макс. высота подъема (м)
- 12 — Макс. производительность (куб.м/ч)
- XSP — Погружной насос для сточных вод

Технические характеристики

МОДЕЛЬ	МОЩНОСТЬ		Диаметр выпускного отверстия (мм)	Напряжение (В/Гц)	Максимальная производительность (л/мин)	Максимальная высота подъема (м)	Максимальный диаметр примесей (мм)	Вес Брутто (кг)	Размер упаковки (мм)	Количество (шт/20' TEU)
	кВт	л.с.								
XSP12-8.5/0.45I	0.45	0.6	50	220/50	200	8.5	25	18.2	495x263x222	1010
XSP18-12/0.75I	0.75	1.0	50	220/50	300	12	25	20.2	540x265x195	1056

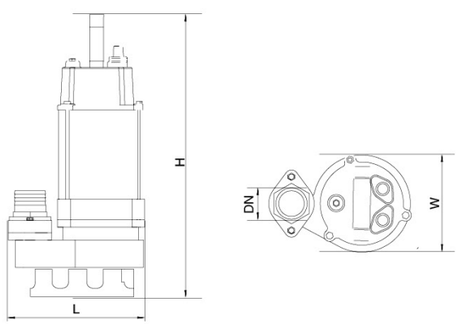

Размеры

МОДЕЛЬ	DN	L (мм)	W (мм)	H (мм)
XSP12-8.5/0.45I	2"	225	150	450
XSP18-12/0.75I		226	159	500

Характеристики насосов

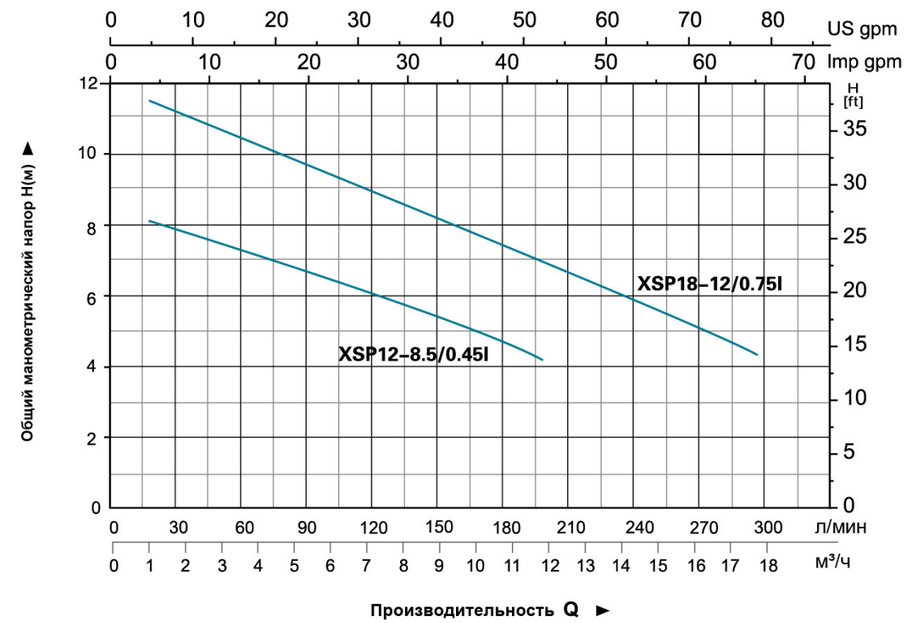

Таблица используемых материалов

No.	Части	Материал
1	Болт	Stainless steel
2	Прижимная шайба	Stainless steel
3	Шайба	Stainless steel
4	Болт	Stainless steel
5	Шайба	Stainless steel
6	Ручка	Stainless steel
7	Гайка	Stainless steel
8	Защита	NR
9	Зажим кабеля	Stainless steel
10	Шайба	Stainless steel
11	Винт	Stainless steel
12	Болт	Stainless steel
13	Уплотнительное кольцо	NBR
14	Винт	Stainless steel
15	Фланец	Stainless steel
16	Кабель	
17	Защита кабеля	CR
18	Кожух конденсатора	HT200
19	Конденсатор	
20	Уплотнительное кольцо	NBR
21	Резиновая шайба	NBR
22	Винт	CuZn40
23	Прижимная шайба	65Mn
24	Шайба	CuZn40
25	Держатель кабеля	NBR
26	Крышка двигателя	HT200
27	Термозащита	
28	Уплотнительное кольцо	NBR
29	Статор	

No.	Части	Материал
30	Волнистая шайба	65Mn
31	Подшипник	
32	Ротор	
33	Подшипник	
34	Винт	Stainless steel
35	Шайба	Stainless steel
36	Соединитель	HT200
37	Механическое уплотнение	Ceramic/Carbon
38	Уплотнительное кольцо	NBR
39	Кожух смазочной камеры	HT200
40	Винт	Stainless steel
41	Шайба	Stainless steel
42	Уплотнительное кольцо	NBR
43	Винт	Stainless steel
44	Сальник	
45	Рабочее колесо	HT200
46	Гайка	Stainless steel
47	Болт	Stainless steel
48	Шайба	Stainless steel
49	Соединитель	ABS
50	Уплотнительное кольцо	NBR
51	Соединитель	HT200
52	Резиновая шайба	NBR
53	Корпус насоса	HT200
54	Основание	HT200
55	Шайба	Stainless steel
56	Винт	Stainless steel
57	Поплавковый выключатель	

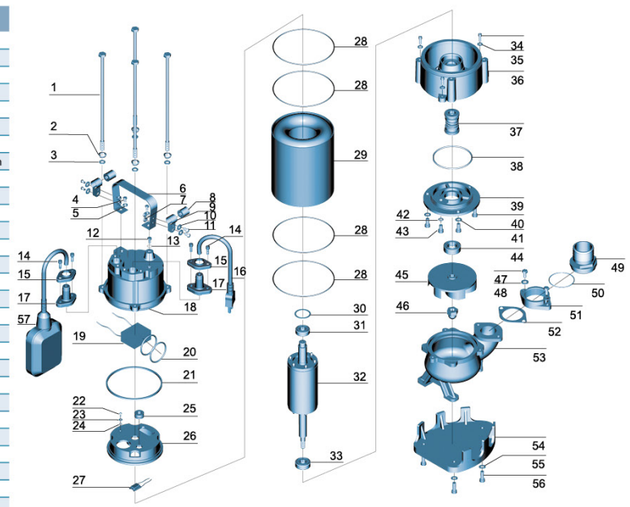

XSP

Погружной насос для сточных вод

Применение

- Для откачки сточных вод на производственных предприятиях, при строительстве, на хозяйственных объектах.
- В дренажных системах муниципальных очистных станций.
- В дренажных системах жилых районов.
- В муниципальных проектах.
- Для орошения полей в сельском хозяйстве.

Насос

- Поплавковый выключатель, обеспечивающий автоматическое включение и выключение
- Максимальная глубина погружения: 5 м
- Максимальная температура жидкости: + 40 °C
- Значение pH: 4-10
- Кинематическая вязкость жидкости: $7x10^{-7}$~$23x10^{-6}$ кв.м/с
- Максимальная плотность жидкости: $1,2x10^{-3}$ кг/куб.м

Электродвигатель

- Медная обмотка двигателя
- Встроенная термозащита
- Сварной вал из нержавеющей стали
- Класс изоляции: B
- Класс защиты: IP68

Расшифровка обозначений

XSP 20 – 9 / 1.1 I

- Материал корпуса насоса
- Мощность (кВт)
- Макс. высота подъема (м)
- Макс. производительность (куб.м/ч)
- Погружной насос для сточных вод

Технические характеристики

МОДЕЛЬ	МОЩНОСТЬ		Диаметр выпускного отверстия (мм)	Напряжение (В/Гц)	Максимальная производительность (л/мин)	Максимальная высота подъема (м)	Максимальный диаметр примесей (мм)	Вес Брутто (кг)	Размер упаковки (мм)	Количество (шт/20'TEU)
	кВт	л.с.								
XSP20-9/1.1I	1.1	1.5	50	220/50	333	9	35	20.9	580x320x250	681

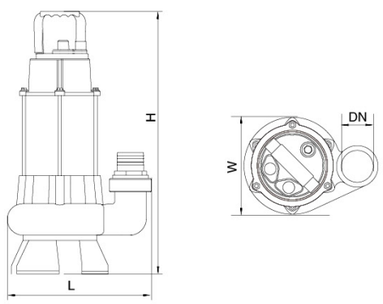

Размеры

МОДЕЛЬ	DN	L (мм)	W (мм)	H (мм)
XSP20-9/1.1I	50	280	200	530

Характеристики насосов

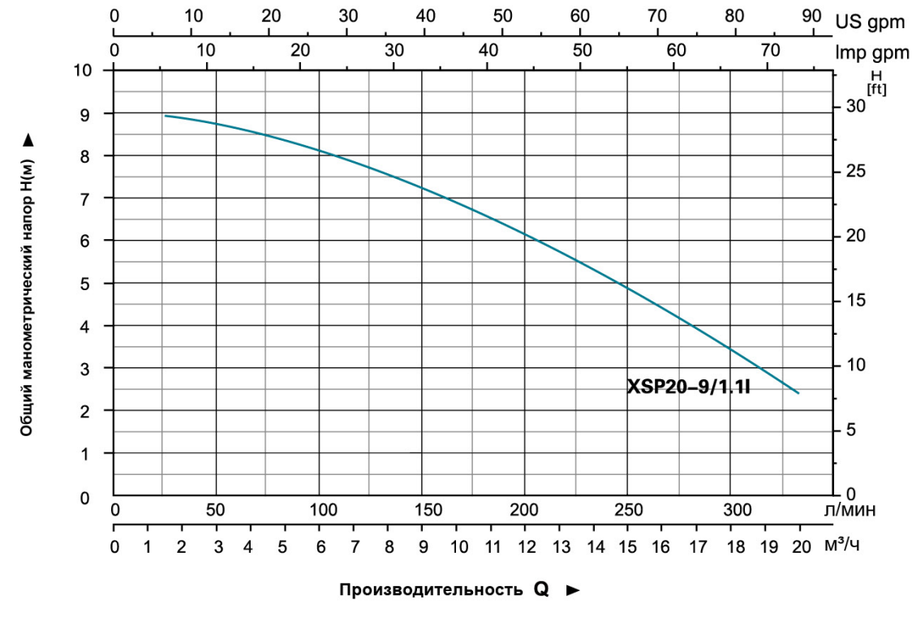

Таблица используемых материалов

No.	Части	Материал	No.	Части	Материал
1	Болт	Stainless steel	24	Шайба	CuZn40
2	Прижимная шайба	Stainless steel	25	Держатель кабеля	NBR
3	Шайба	Stainless steel	26	Верхняя крышка	HT200
4	Болт	Stainless steel	27	Термозащита	
5	Шайба	Stainless steel	28	Уплотнительное кольцо	NBR
6	Ручка	Stainless steel	29	Статор	
7	Гайка	Stainless steel	30	Волнистая шайба	65Mn
8	Защита	NR	31	Подшипник	
9	Зажим кабеля	Stainless steel	32	Ротор	
10	Шайба	Stainless steel	33	Подшипник	
11	Винт	Stainless steel	34	Нижняя крышка	HT200
12	Болт	Stainless steel	35	Механическое уплотнение	Ceramic/Carbon
13	Уплотнительное кольцо	NBR	36	Соединитель	ABS
14	Винт	Stainless steel	37	Уплотнительное кольцо	NBR
15	Фланец	Stainless steel	38	Корпус насоса	HT200
16	Кабель		39	Сальник	
17	Защита кабеля	CR	40	Рабочее колесо	HT200
18	Клышка конденсатора	HT200	41	Гайка	Stainless steel
19	Конденсатор		42	Крышка насоса	Stainless steel
20	Уплотнительное кольцо	NBR	43	Основание	Stainless steel
21	Резиновая шайба	NBR	44	Шайба	Stainless steel
22	Винт	CuZn40	45	Болт	Stainless steel
23	Прижимная шайба	65Mn	46	Поплавковый выключатель	

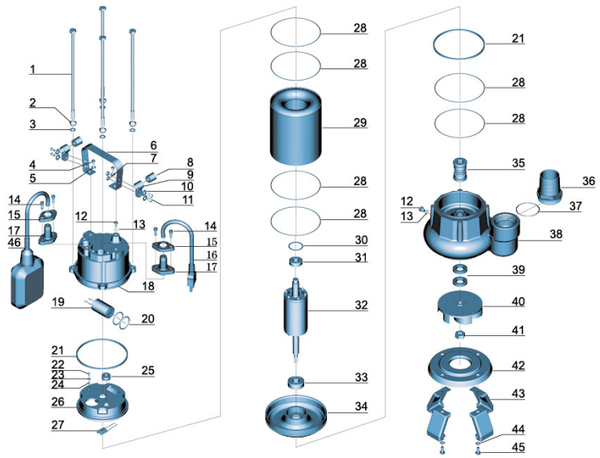

XSP

Погружные насосы для сточных вод

Применение

- Для откачки сточных вод на производственных предприятиях, при строительстве, на хозяйственных объектах.
- В дренажных системах муниципальных очистных станций.
- В дренажных системах жилых районов.
- В муниципальных проектах.
- Для орошения полей в сельском хозяйстве.

Насос

- Поплавковый выключатель, обеспечивающий автоматическое включение и выключение
- Максимальная глубина погружения: 5 м
- Максимальная температура жидкости: + 40 °C
- Значение pH: 4-10
- Кинематическая вязкость жидкости: $7x10^{-7}$~$23x10^{-6}$ кв.м/с
- Максимальная плотность жидкости: $1,2x10^{-3}$ кг/куб.м

Электродвигатель

- Медная обмотка двигателя
- Встроенная термозащита
- Сварной вал из нержавеющей стали
- Класс изоляции: B
- Класс защиты: IP68

Расшифровка обозначений

XSP 42 – 17 / 2.2 I

- Материал корпуса насоса
- Мощность (кВт)
- Макс. высота подъема (м)
- Макс. производительность (куб.м/ч)
- Погружной насос для сточных вод

Технические характеристики

МОДЕЛЬ	МОЩНОСТЬ		Диаметр выпускного отверстия (мм)	Напряжение (В/Гц)	Максимальная производительность (л/мин)	Максимальная высота подъема (м)	Максимальный диаметр примесей (мм)	Вес Брутто (кг)	Размер упаковки (мм)	Количество (шт/20`TEU)
	кВт	л.с.								
XSP16.2-22/1.5I	1.5	2.0	40	220/50	270	22	10	27.6	585x350x245	540
XSP42-17/2.2I	2.2	3.0	75	220/50	700	17	20	29.7	585x350x245	540

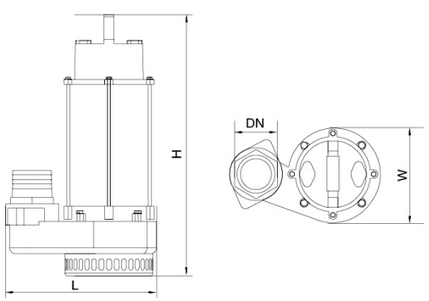

Размеры

МОДЕЛЬ	DN	L (мм)	W (мм)	H (мм)
XSP16.2-22/1.5I	$1^1/_2$"	308	198	530
XSP42-17/2.2I	3"	302	190	535

Характеристики насосов

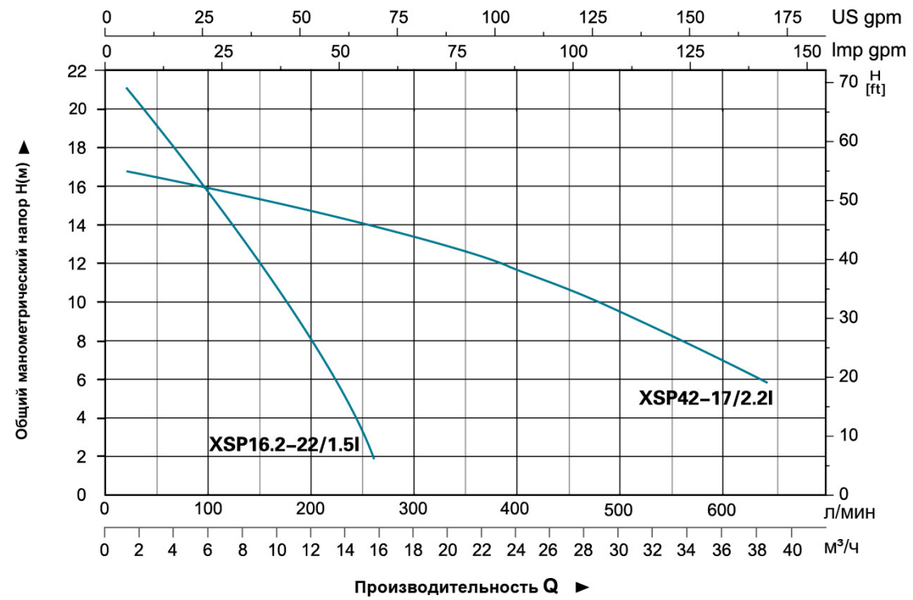

Таблица используемых материалов

No.	Части	Материал	No.	Части	Материал
1	болт	Stainless steel	31	Подшипник	
2	Растяжка	Stainless steel	32	ротор	
3	Шайба	Stainless steel	33	Подшипник	
4	болт	Stainless steel	34	Винт	Stainless steel
5	Шайба	Stainless steel	35	Шайба	Stainless steel
6	Справиться	Stainless steel	36	Соединительная часть	HT 200
7	орех	Stainless steel	37	Механическая печать	Ceramic/Carbon
8	покровитель	NR	38	О-образное кольцо	NBR
9	Кабельный прижим	Stainless steel	39	Крышка масляной камеры	HT 200
10	Шайба	Stainless steel	40	Винт	Stainless steel
11	Винт	Stainless steel	41	Шайба	Stainless steel
12	болт	Stainless steel	42	О-образное кольцо	NBR
13	О-образное кольцо	NBR	43	Винт	Stainless steel
14	Винт	Stainless steel	44	Сальник	
15	Фланец	Stainless steel	45	крыльчатка	HT 200
16	кабель		46	орех	Stainless steel
17	Кабельный протектор	CR	47	болт	Stainless steel
18	Крышка конденсатора	HT 200	48	Шайба	Stainless steel
19	Конденсатор		49	Коннектор вывода	ABS
20	О-образное кольцо	NBR	50	О-образное кольцо	NBR
21	Резиновая шайба	NBR	51	Гайка крепления	HT 200
22	Винт	CuZn40	52	Резиновая шайба	NBR
23	Растяжка	65Mn	53	Корпус насоса	HT 200
24	Шайба	CuZn40	54	Базовая плита	HT 200
25	Защитная лента	NBR	55	Шайба	Stainless steel
26	Крышка двигателя	HT 200	56	Винт	Stainless steel
27	Термозащита		57	ключ	
28	О-образное кольцо	NBR	58	Поплавковый выключатель	
29	Статор двигателя	Stainless steel			
30	Некультивированная шайба	65Mn			

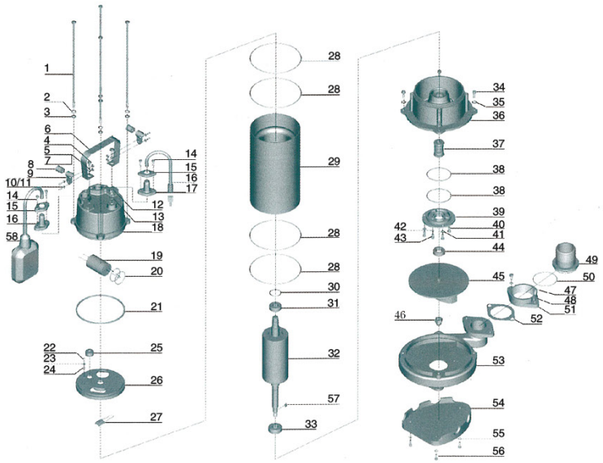

XSP

Погружные насосы для сточных вод

Применение

- Для откачки сточных вод на производственных предприятиях, при строительстве, на хозяйственных объектах.
- В дренажных системах муниципальных очистных станций.
- В дренажных системах жилых районов.
- В муниципальных проектах.
- Для орошения полей в сельском хозяйстве.

Насос

- Максимальная глубина погружения: 5 м
- Максимальная температура жидкости: + 40 °C
- Значение pH: 4-10
- Кинематическая вязкость жидкости: $7x10^{-7}$~$23x10^{-6}$ кв.м/с
- Максимальная плотность жидкости: $1,2x10^{-3}$ кг/куб.м

Электродвигатель

- Медная обмотка двигателя
- Встроенная термозащита
- Сварной вал из нержавеющей стали
- Класс изоляции: B
- Класс защиты: IP68

Расшифровка обозначений

XSP 9 – 7.5 / 0.25 S

- S — Материал корпуса насоса
- 0.25 — Мощность (кВт)
- 7.5 — Макс. высота подъема (м)
- 9 — Макс. производительность (куб.м/ч)
- XSP — Погружной насос для сточных вод

Технические характеристики

МОДЕЛЬ	МОЩНОСТЬ		Диаметр выпускного отверстия (мм)	Напряжение (В/Гц)	Максимальная производительность (л/мин)	Максимальная высота подъема (м)	Максимальный диаметр примесей (мм)	Вес Брутто (кг)	Размер упаковки (мм)	Количество (шт/20'TEU)
	кВт	л.с.								
XSP9-7.5/0.25S	0.25	0.33	40,32,25	220/50	150	7.5	15	10.5	185x180x380	2110

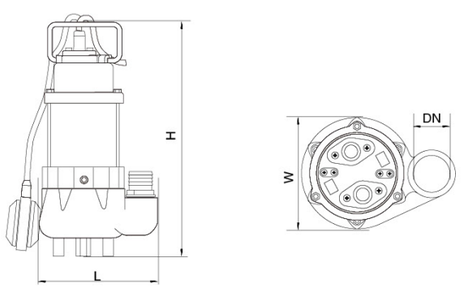

Размеры

МОДЕЛЬ	DN	L (мм)	W (мм)	H (мм)
XSP9-7.5/0.25S	1 1/4"	165	120	360

Характеристики насосов

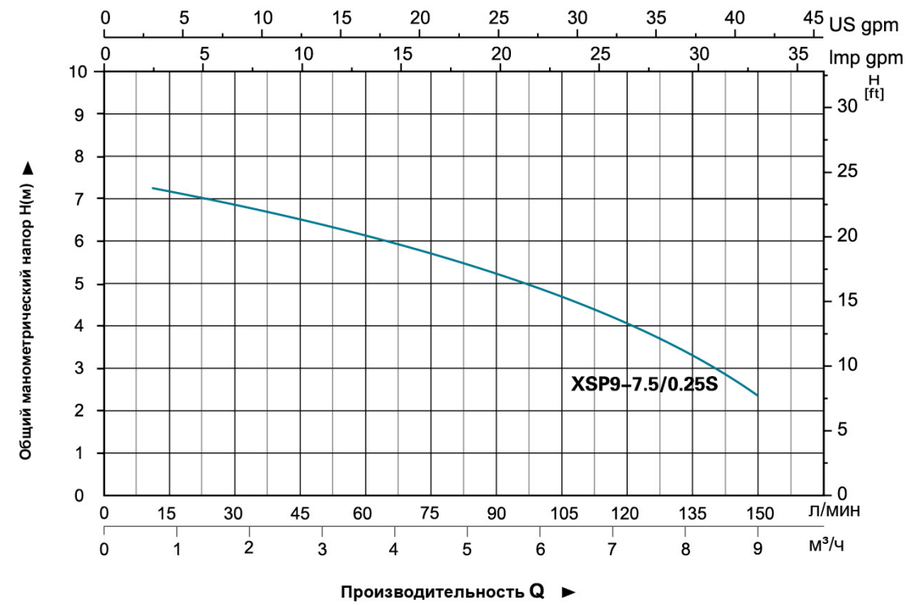

Таблица используемых материалов

No.	Части	Материал
1	Болт	Stainless steel
2	Прижимная шайба	Stainless steel
3	Шайба	Stainless steel
4	Ручка	Stainless steel
5	Винт	Stainless steel
6	Кабель	
7	Фланец	Stainless steel
8	Защита кабеля	CR
9	Крышка конденсатора	Stainless steel
10	Винт	Stainless steel
11	Зажим кабеля	Stainless steel
12	Защита	FKM
13	Уплотнительное кольцо	NBR
14	Конденсатор	
15	Резиновая шайба	FKM
16	Винт	Сталь
17	Прижимная шайба	65Mn
18	Шайба	Сталь
19	Прижимная пластина	Сталь
20	Держатель кабеля	NBR
21	Винт	CuZn40
22	Прижимная шайба	65Mn
23	Шайба	CuZn40
24	Гайка	Stainless steel

No.	Части	Материал
25	Статор	
26	Винт	Stainless steel
27	Прижимная шайба	Stainless steel
28	Термозащита	
29	Волнистая шайба	65Mn
30	Подшипник	
31	Ротор	
32	Подшипник	
33	Резиновая шайба	FKM
34	Винт	Stainless steel
35	Уплотнительное кольцо	FKM
36	Соединитель	Stainless steel
37	Механическое уплотнение	Ceramic/Carbon
38	Уплотнительное кольцо	FKM
39	Кожух камеры для смазки	Stainless steel
40	Шайба	Stainless steel
41	Винт	Stainless steel
42	Сальник	
43	Рабочее колесо	Stainless steel
44	Гайка	Stainless steel
45	Соединитель	ABS
46	Уплотнительное кольцо	FKM
47	Корпус насоса	Stainless steel

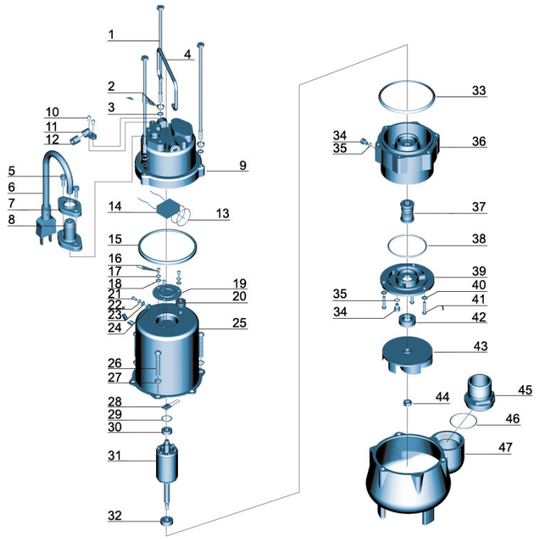

XSP

Погружные насосы для сточных вод

Применение

- Для откачки сточных вод на производственных предприятиях, при строительстве, на хозяйственных объектах.
- В дренажных системах муниципальных очистных станций.
- В дренажных системах жилых районов.
- В муниципальных проектах.
- Для орошения полей в сельском хозяйстве.

Насос

- Максимальная глубина погружения: 5 м
- Максимальная температура жидкости: + 40 °C
- Значение pH: 4-10
- Кинематическая вязкость жидкости: $7x10^{-7}$~$23x10^{-6}$ кв.м/с
- Максимальная плотность жидкости: $1,2x10^{-3}$ кг/куб.м

Электродвигатель

- Медная обмотка двигателя
- Встроенная термозащита
- Сварной вал из нержавеющей стали
- Класс изоляции: B
- Класс защиты: IP68

Расшифровка обозначений

XSP 18 – 12 / 0.75 S

- S — Материал корпуса насоса
- 0.75 — Мощность (кВт)
- 12 — Макс. высота подъема (м)
- 18 — Макс. производительность (куб.м/ч)
- XSP — Погружной насос для сточных вод

Характеристики насосов

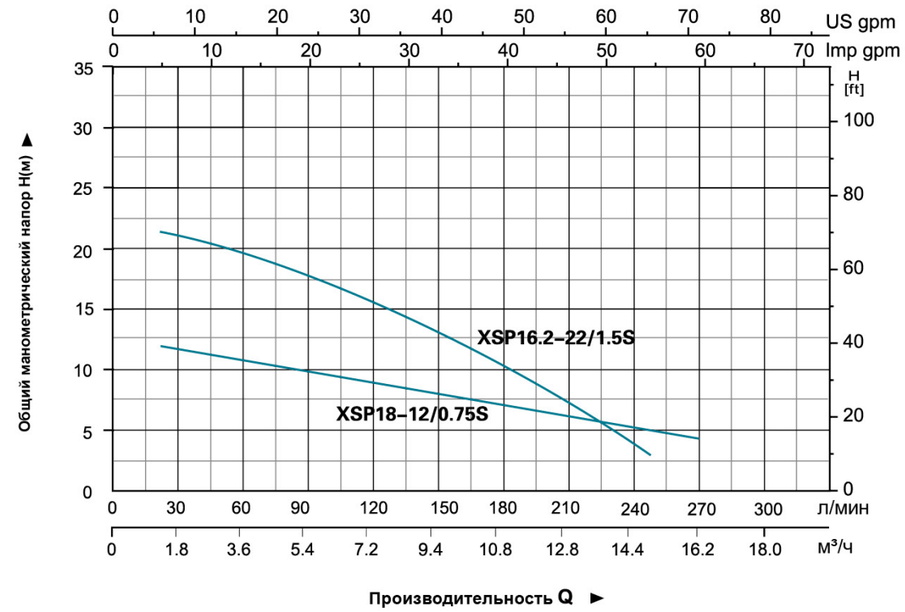

Технические характеристики

МОДЕЛЬ	МОЩНОСТЬ		Диаметр выпускного отверстия (мм)	Напряжение (В/Гц)	Максимальная производительность (л/мин)	Максимальная высота подъема (м)	Максимальный диаметр примесей (мм)	Вес Брутто (кг)	Размер упаковки (мм)	Количество (шт/20'TEU)
	кВт	л.с.								
XSP18-12/0.75S	0.75	1.0	50	220/50	300	12	25	22.2	540x265x195	1056
XSP16.2-22/1.5S	1.5	2.0	40	220/50	270	22	10	27.5	585x350x245	540

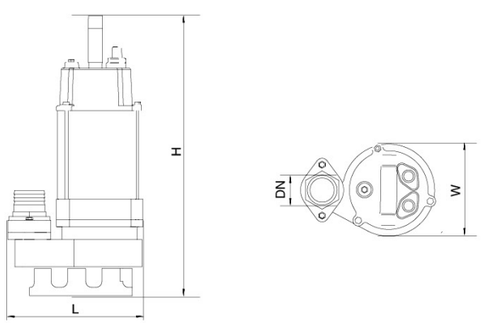

Размеры

МОДЕЛЬ	DN	L (мм)	W (мм)	H (мм)
XSP18-12/0.75S	2"	226	159	500
XSP16.2-22/1.5S	2"	275	198	530

Таблица используемых материалов

No.	Части	Материал	No.	Части	Материал
1	Болт	Stainless steel	29	Статор	
2	Прижимная шайба	Stainless steel	30	Волнистая шайба	65Mn
3	Шайба	Stainless steel	31	Подшипник	
4	Болт	Stainless steel	32	Ротор	
5	Шайба	Stainless steel	33	Подшипник	
6	Ручка	Stainless steel	34	Винт	Stainless steel
7	Гайка	Stainless steel	35	Шайба	Stainless steel
8	Защита	FKM	36	Соединитель	Stainless steel
9	Зажим кабеля	Stainless steel	37	Механическое уплотнение	Ceramic/Carbon
10	Гайка	Stainless steel	38	Уплотнительное кольцо	FKM
11	Винт	Stainless steel	39	Крышка масляной для смазки	Stainless steel
12	Болт	Stainless steel	40	Винт	Stainless steel
13	Уплотнительное кольцо	FKM	41	Шайба	Stainless steel
14	Болт	Stainless steel	42	Уплотнительное кольцо	FKM
15	Фланец	Stainless steel	43	Винт	Stainless steel
16	Кабель		44	Сальник	
17	Защита кабеля	CR	45	Рабочее колесо	Stainless steel
18	Крышка конденсатора	Stainless steel	46	Гайка	
19	Конденсатор		47	Болт	Stainless steel
20	Уплотнительное кольцо	NBR	48	Шайба	Stainless steel
21	Резиновая шайба	FKM	49	Соединитель	ABS
22	Винт	CuZn40	50	Уплотнительное кольцо	FKM
23	Прижимная шайба	65Mn	51	Соединительная шайба	Stainless steel
24	Шайба	CuZn40	52	Резиновая шайба	FKM
25	Держатель кабеля	NBR	53	Корпус насоса	Stainless steel
26	Крышка двигателя	HT200	54	Основание	Stainless steel
27	Терозащита		55	Шайба	Stainless steel
28	Уплотнительное кольцо	FKM	56	Винт	Stainless steel

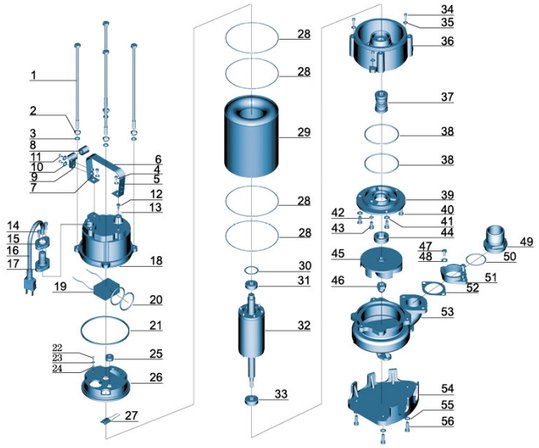

XSP

Погружной насос для сточных вод

Нож-измельчитель

Применение

- Для откачки сточных вод на производственных предприятиях, при строительстве, на хозяйственных объектах.
- В дренажных системах муниципальных очистных станций.
- В дренажных системах жилых районов.
- В муниципальных проектах.
- Для орошения полей в сельском хозяйстве.

Насос

- Поплавковый выключатель, обеспечивающий автоматическое включение и выключение
- Максимальная глубина погружения: 5 м
- Максимальная температура жидкости: + 40 °C
- Значение pH: 4-10
- Кинематическая вязкость жидкости: $7x10^{-7}$~$23x10^{-6}$ кв.м/с
- Максимальная плотность жидкости: $1,2x10^{-3}$ кг/куб.м

Электродвигатель

- Медная обмотка двигателя
- Встроенная термозащита
- Сварной вал из нержавеющей стали
- Класс изоляции: B
- Класс защиты: IP68

Расшифровка обозначений

XSP 14 – 7 / 1.1 I D

- D — Режущее лезвие
- I — Материал корпуса насоса
- 1.1 — Мощность (кВт)
- 7 — Макс. высота подъема (м)
- 14 — Макс. производительность (куб.м/ч)
- XSP — Погружной насос для сточных вод

Характеристики насосов

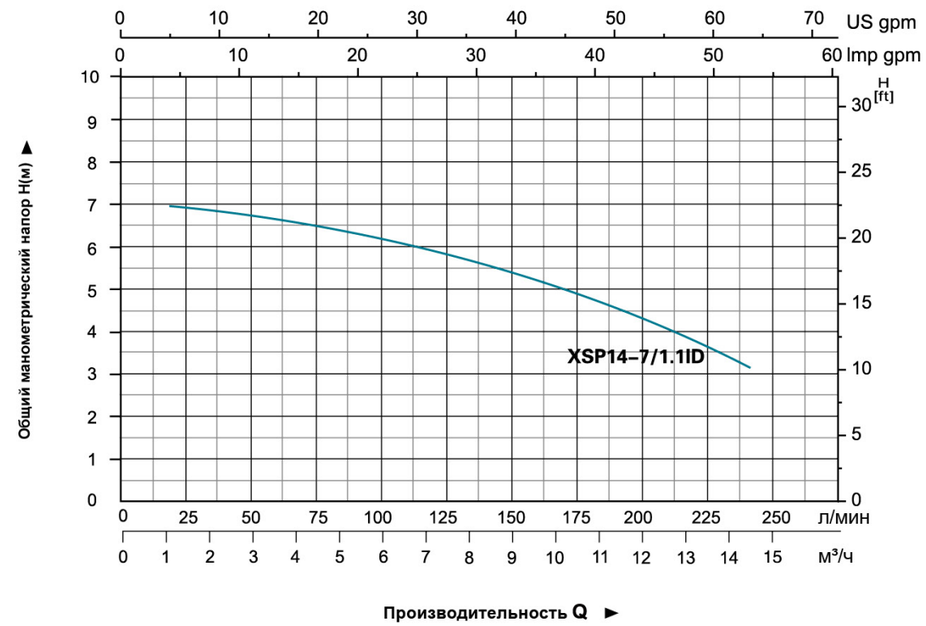

Технические характеристики

МОДЕЛЬ	МОЩНОСТЬ		Диаметр выпускного отверстия (мм)	Напряжение (В/Гц)	Максимальная производительность (л/мин)	Максимальная высота подъема (м)	Максимальный диаметр примесей (мм)	Вес Брутто (кг)	Размер упаковки (мм)	Количество (шт/20'TEU)
	кВт	л.с.								
XSP14-7/1.1ID	1.1	1.5	50	220/50	233	7	22.5	24	530x295x245	765

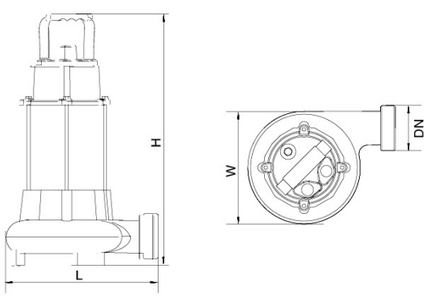

Размеры

МОДЕЛЬ	DN	L (мм)	W (мм)	H (мм)
XSP14-7/1.1ID	2"	255	202	478

Таблица используемых материалов

No.	Части	Материал	No.	Части	Материал
1	Болт	Stainless steel	26	Верхняя крышка	HT200
2	Прижимная шайба	Stainless steel	27	Термозащита	
3	Шайба	Stainless steel	28	Уплотнительное кольцо	NBR
4	Болт	Stainless steel	29	Статор	
5	Шайба	Stainless steel	30	Волнистая шайба	65Mn
6	Ручка	Stainless steel	31	Подшипник	
7	Гайка	Stainless steel	32	Ротор	
8	Защита	NR	33	Шплинт	Сталь
9	Зажим кабеля	Stainless steel	34	Подшипник	
10	Гайка	Stainless steel	35	Нижняя крышка	HT200
11	Винт	Stainless steel	36	Механическое уплотнение	Ceramic/Carbon
12	Болт	Stainless steel	37	Корпус насоса	HT200
13	Уплотнительное кольцо	NBR	38	Сальник	
14	Винт	Stainless steel	39	Рабочее колесо	HT200
15	Фланец	Stainless steel	40	Режущее кольцо	40Cr
16	Кабель		41	Шайба	Stainless steel
17	Защита кабеля	CR	42	Винт	Stainless steel
18	Крышка конденсатора	HT200	43	Измельчитель	40Cr
19	Конденсатор		44	Шайба	40Cr
20	Уплотнительное кольцо	NBR	45	Винт	Stainless steel
21	Резиновая шайба	NBR	46	Поплавковый выключатель	
22	Винт	CuZn40	47	Уплотнительное кольцо	NBR
23	Прижимная шайба	65Mn	48	Соединительная гайка	ABS
24	Шайба	CuZn40	49	Соединитель	ABS
25	Держатель кабеля	NBR			

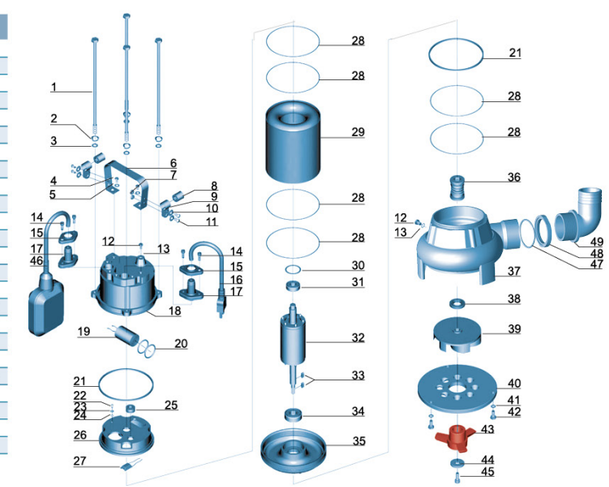

XSP

Погружные насосы для сточных вод

Нож-измельчитель

Применение

- Для откачки сточных вод на производственных предприятиях, при строительстве, на хозяйственных объектах.
- В дренажных системах муниципальных очистных станций.
- В дренажных системах жилых районов.
- В муниципальных проектах.
- Для орошения полей в сельском хозяйстве.

Насос

- Поплавковый выключатель, обеспечивающий автоматическое включение и выключение
- Максимальная глубина погружения: 5 м
- Максимальная температура жидкости: + 40 °C
- Значение pH: 4-10
- Кинематическая вязкость жидкости: $7x10^{-7}$~$23x10^{-6}$ кв.м/с
- Максимальная плотность жидкости: $1,2x10^{-3}$ кг/куб.м

Электродвигатель

- Медная обмотка двигателя
- Встроенная термозащита
- Сварной вал из нержавеющей стали
- Класс изоляции: B
- Класс защиты: IP68

Расшифровка обозначений

XSP 18 – 12 / 1.3 I D

- D — Режущее лезвие
- I — Материал корпуса насоса
- 1.3 — Мощность (кВт)
- 12 — Макс. высота подъема (м)
- 18 — Макс. производительность (куб.м/ч)
- XSP — Погружной насос для сточных вод

Технические характеристики

МОДЕЛЬ	МОЩНОСТЬ		Диаметр выпускного отверстия (мм)	Напряжение (В/Гц)	Максимальная производительность (л/мин)	Максимальная высота подъема (м)	Вес Брутто (кг)	Размер упаковки (мм)	Количество (шт/20`TEU)
	кВт	л.с.							
XSP18-12/1.3ID	1.3	1.75	50	220/50	300	12	22.8	570x310x245	675
XSP26.4-10/1.8ID	1.8	2.4	75	220/50	440	10	30	585x350x245	540

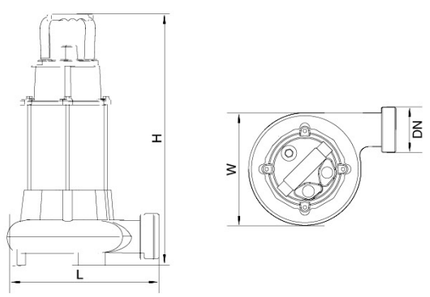

Размеры

МОДЕЛЬ	DN	L (мм)	W (мм)	H (мм)
XSP18-12/1.3ID	2"	252	191	510
XSP26.4-10/1.8ID	$2^1/_2$"	290	196	520

Характеристики насосов

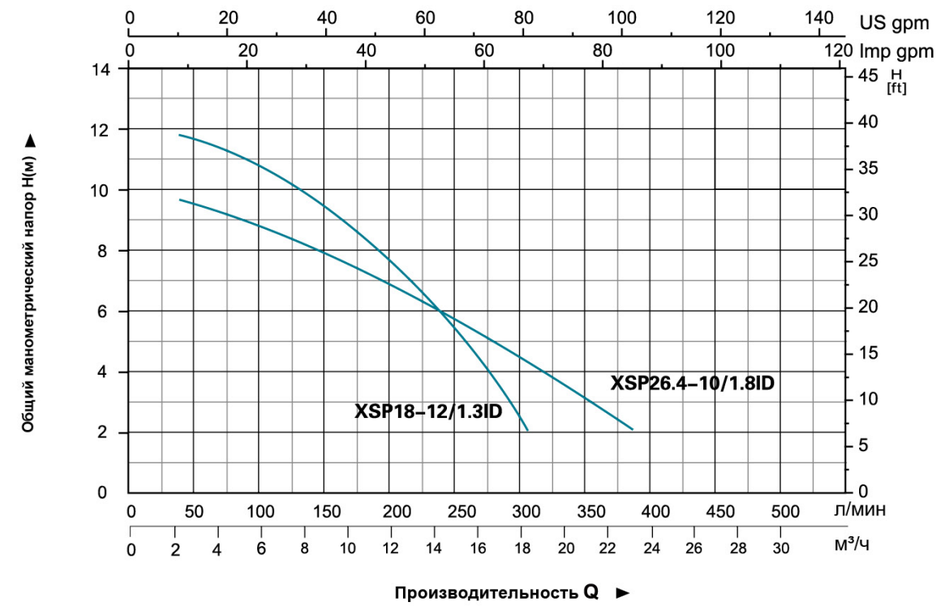

Таблица используемых материалов

No.	Части	Материал
1	Болт	Stainless steel
2	Прижимная шайба	Stainless steel
3	Шайба	Stainless steel
4	Болт	Stainless steel
5	Шайба	Stainless steel
6	Ручка	Stainless steel
7	Гайка	Stainless steel
8	Защита	NR
9	Зажим кабеля	Stainless steel
10	Шайба	Stainless steel
11	Винт	Stainless steel
12	Болт	Stainless steel
13	Уплотнительное кольцо	NBR
14	Винт	Stainless steel
15	Фланец	Stainless steel
16	Кабель	
17	Защита кабеля	CR
18	Крышка конденсатора	HT200
19	Конденсатор	
20	Уплотнительное кольцо	NBR
21	Резиновая шайба	NBR
22	Винт	CuZn40
23	Прижимная шайба	65Mn
24	Шайба	CuZn40
25	Защита электрической цепи	NBR
26	Крышка двигателя	HT200
27	Терозащита	
28	Уплотнительное кольцо	NBR
29	Статор двигателя	Stainless steel

No.	Части	Материал
30	Волнистая шайба	65Mn
31	Подшипник	
32	Ротор	
33	Подшипник	
34	Винт	Stainless steel
35	Шайба	Stainless steel
36	Соединитель	HT200
37	Механическое уплотнение	Ceramic/Carbon
38	Уплотнительное кольцо	NBR
39	Кожух камеры для смазки	HT200
40	Винт	Stainless steel
41	Шайба	Stainless steel
42	Уплотнительное кольцо	NBR
43	Винт	Stainless steel
44	Сальник	
45	Рабочее колесо	HT200
46	Рабочее колесо	HT200
47	Режущее кольцо	40Cr
48	Шайба	Stainless steel
49	Болт	Stainless steel
50	Измельчитель	40Cr
51	Шайба	40Cr
52	Винт	Stainless steel
53	Шплинт	Сталь
54	Поплавковый выключатель	
55	Уплотнительное кольцо	NBR
56	Соединительная гайка	ABS
57	Выпускной соединитель	ABS

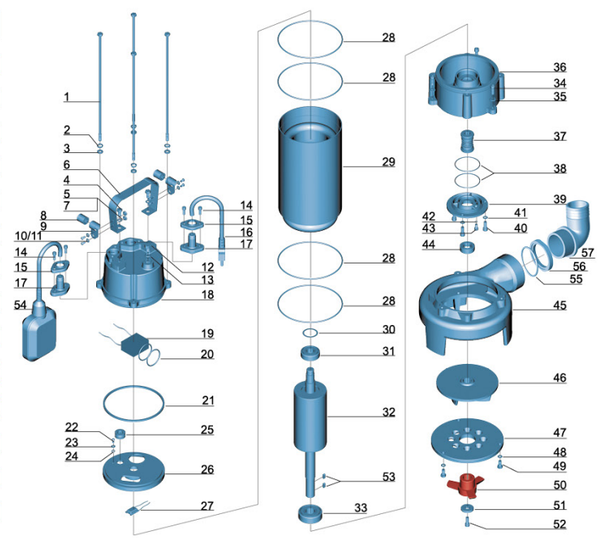

FSP
Насос с гибким валом

Характеристики продукции

- Корпус насоса установлен в нижней части установки. Высота всасывания насоса равна длине трубы, может заменить другие поверхностные насосы и решить проблемы добычи воды связанные со снижением уровня воды.
- Макс. диаметр насоса: 42мм. Этот водяной насос используется в скважинах с диаметром обсадной трубы более 50мм.
- Такой насос имеет отличную морозостойкую функцию; когда насос выключен, вода в насосе и трубе не задерживается. Возможность использовать насос в холодное время года, не опасаясь его повреждения из-за замерзания воды в нем.

Применение

- Насос с гибким валом применяется для бытового водоснабжения, земледелия, орошения и других случаев когда не требуется большое потребление воды
- Применимое содержание частиц в воде (измеряется по массе) : ≤1 ‰ .
- Значение PH воды:6,5~8,5
- Содержание хлорида в воде: ≤ 400 мг/л
- Макс. температура окружающей среды: +40°C

Конструкция

- Двигатель с медной омботкой с защитой от перегрева
- Высококачественный статор
- IP54

Расшифровка обозначений

FSP 750 – 25

- 25 — Длина трубы(м)
- 750 — Мощность(Вт)
- FSP — FSP Насос с гибким валом (однофазный двигатель)

Технические характеристики

Модель	Мощность			Q(м³/ч)	0.3	0.7	0.95	1.3	1.5
	кВт	л.с.	гц	Q(л/мин)	5	11.6	15.8	21.6	25
FSP750-25	0.75	1	50/60	H(м)	81.3	50.1	31.2	10	5

(Примечание: Длина FSP не влияет на производительность)

Установочный чертёж

Присоединительные размеры

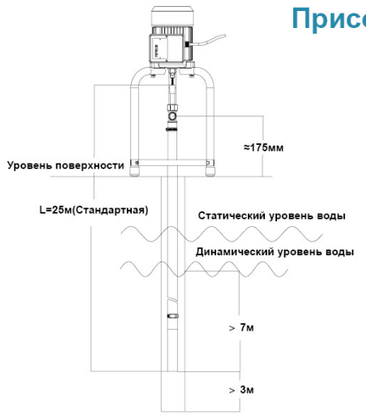

(Длина гибкого вала насоса L в соответствии с глубиной воды, стандартная длина трубы:25м)

Характеристики насосов

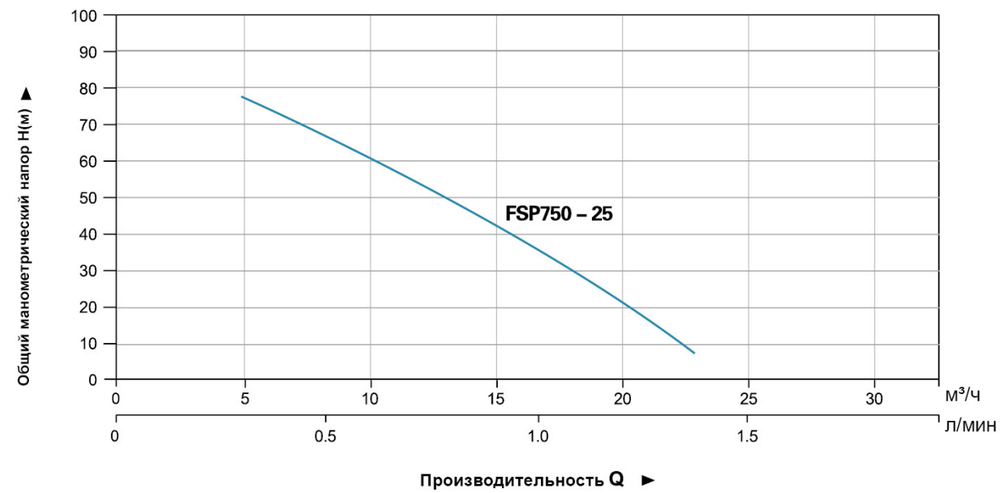

Таблица используемых материалов

No.	Части	Материал
1	Передняя крышка	HT200
2	Сальник	NBR
3	Подшипник	GCr15
4	Ротор	
5	Крышка клеммной коробки	ABS
6	Конденсатор	
7	Крышка	ABS
8	Статор	
9	Выходящая линия	
10	Задняя крышка	HT200
11	Уплотнительное кольцо типа VD	
12	Вентилятор	PP
13	Крышка вентирятора	Q235
14	Тройник	Brass

No.	Части	Материал
15	Внешняя труба	PP
16	Шланговый зажим	304
17	Шланговый зажим	304
18	Кожух подшипника	Q235
19	Компонент гибкого вала	
20	Внутренняя труба	PP
21	Компонент головки насоса	
22	Держатель	Q235
23	Перемычки	Q235

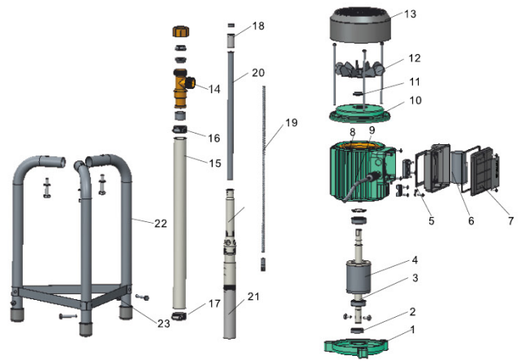

Упаковочная информация

Модель	Упаковка	NO.	Вес брутто (кл)	Высота (мм)	Ширина (мм)	Длина (мм)
FSP750-40	FSP	1	21.5	230	1115	1120
	мотор & Части	1	8.5	405	200	250
FSP750-35	FSP	1	17.5	115	1115	1120
	мотор & Части	1	8.5	405	200	250
FSP750-30	FSP	1	14.5	115	1115	1120
	мотор & Части	1	8.5	405	200	250
FSP750-25	FSP	1	12	115	1115	1120
	мотор & Части	1	8.5	405	200	250
FSP750-20	FSP	1	10	115	1115	1120
	мотор & Части	1	8.5	405	200	250
FSP750-15	FSP	1	8.5	115	1115	1120
	мотор & Части	1	8.5	405	200	250

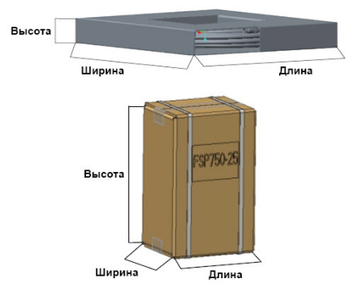

XQS

Погружные насосы для сточных вод

Применение

- Для откачки сточных вод на производственных предприятиях, при строительстве, на хозяйственных объектах.
- В дренажных системах муниципальных очистных станций.
- В дренажных системах жилых районов.
- В муниципальных проектах.
- Для орошения полей в сельском хозяйстве.

Насос

- Поплавковый выключатель, обеспечивающий автоматическое включение и выключение
- Максимальная глубина погружения: 5 м
- Максимальная температура жидкости: + 40 °C
- Значение pH: 4-10
- Кинематическая вязкость жидкости: $7x10^{-7}$~$23x10^{-6}$ кв.м/с
- Максимальная плотность жидкости: $1,2x10^{-3}$ кг/куб.м

Электродвигатель

- Медная обмотка двигателя
- Встроенная термозащита
- Сварной вал из нержавеющей стали
- Класс изоляции: B
- Класс защиты: IP68

Расшифровка обозначений

XQS 7.2 – 8.5 / 0.25 S

- S — Материал корпуса насоса
- 0.25 — Мощность (кВт)
- 8.5 — Макс. высота подъема (м)
- 7.2 — Макс. производительность (куб.м/ч)
- XQS — Погружной насос для сточных вод

Технические характеристики

МОДЕЛЬ	МОЩНОСТЬ		Диаметр выпускного отверстия (мм)	Напряжение (В/Гц)	Максимальная производительность (л/мин)	Максимальная высота подъема (м)	Вес Брутто (кг)	Размер упаковки (мм)	Количество (шт/20'TEU)
	кВт	л.с.							
XQS7.2-8.5/0.25S	0.25	0.33	40,32,25	220/50	120	8.5	10.2	175x175x360	2131
XQS22.8-12/0.75S	0.75	1.0	50	220/50	380	12	19.2	220x220x440	1132

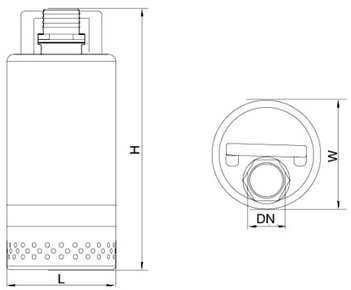

Размеры

МОДЕЛЬ	DN	L (мм)	W (мм)	H (мм)
XQS7.2-8.5/0.25S	$1^1/_4$"	142	142	300
XQS22.8-12/0.75S	2"	170	170	380

Характеристики насосов

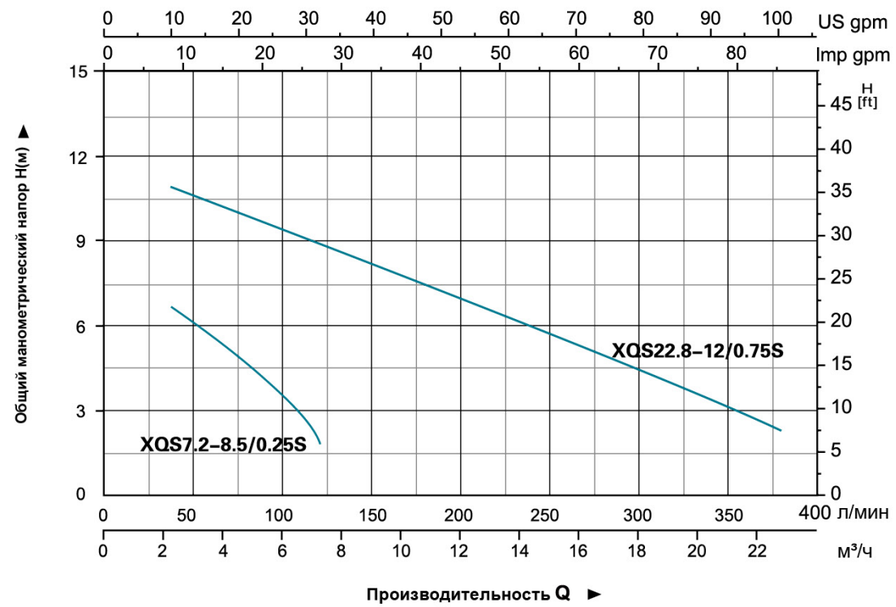

Таблица используемых материалов

No.	Части	Материал
1	Ручка	Stainless steel
2	Винт	Stainless steel
3	Гайка	Stainless steel
4	Защита	FKM
5	Зажим кабеля	Stainless steel
6	Винт	Stainless steel
7	Фланец	Stainless steel
8	Кабель	
9	Защита кабеля	CR
10	Соединитель	ABS
11	Уплотнительное кольцо	FKM
12	Кожух мотора	Stainless steel
13	Резиновая шайба	FKM
14	Шайба	Steel
15	Прижимная шайба	Stainless steel
16	Шайба	Stainless steel
17	Винт	Stainless steel
18	Уплотнительное кольцо	FKM
19	Резиновая шайба	FKM
20	Крышка конденсатора	Stainless steel
21	Болт	Stainless steel
22	Конденсатор	
23	Винт	Stainless steel
24	Уплотнительное кольцо	FKM
25	Держатель кабеля	NBR
26	Винт	CuZn40

No.	Части	Материал
27	Прижимная шайба	65Mn
28	Шайба	CuZn40
29	Крышка мотора	Stainless steel
30	Термозащита	
31	Уплотнительное кольцо	FKM
32	Статор	
33	Волнистая шайба	65Mn
34	Подшипник	
35	Ротор	
36	Соединительная гайка	Stainless steel
37	Уплотнительное кольцо	FKM
38	Уплотнительное кольцо	FKM
39	Кожух камеры для смазки	Stainless steel
40	Механическое уплотнение	Sic/Sic
41	Уплотнительное кольцо	FKM
42	Корпус насоса	Stainless steel
43	Винт	Stainless steel
44	Сальник	
45	Рабочее колесо	Stainless steel
46	Винт	Stainless steel
47	Гайка	Stainless steel
48	Резиновая шайба	FKM
49	Винт	Stainless steel
50	Винт	Stainless steel
51	Сетка фильтра	Stainless steel

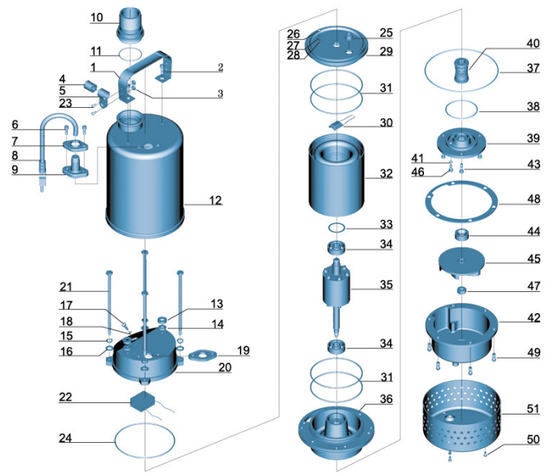

XQS

Погружные насосы для сточных вод

Применение

- Для откачки сточных вод на производственных предприятиях, при строительстве, на хозяйственных объектах.
- В дренажных системах муниципальных очистных станций.
- В дренажных системах жилых районов.
- В муниципальных проектах.
- Для орошения полей в сельском хозяйстве.

Насос

- Поплавковый выключатель, обеспечивающий автоматическое включение и выключение
- Максимальная глубина погружения: 5 м
- Максимальная температура жидкости: + 40 °C
- Значение pH: 6.5 - 8
- Кинематическая вязкость жидкости: $7x10^{-7}$~$23x10^{-6}$ кв.м/с
- Максимальная плотность жидкости: $1,2x10^{-3}$ кг/куб.м

Электродвигатель

- Медная обмотка двигателя
- Встроенная термозащита
- Сварной вал из нержавеющей стали
- Класс изоляции: B
- Класс защиты: IP68

Расшифровка обозначений

XQS 4.5 – 27 / 2 – 0.55 I

- I — Материал корпуса насоса
- 0.55 — Мощность (кВт)
- 2 — Количество ступеней
- 27 — Макс. высота подъема (м)
- 4.5 — Макс. производительность (куб.м/ч)
- XQS — Погружной насос для сточных вод

Технические характеристики

МОДЕЛЬ	МОЩНОСТЬ		Диаметр выпускного отверстия (мм)	Напряжение (В/Гц)	Максимальная производительность (л/мин)	Максимальная высота подъема (м)	Вес Брутто (кг)	Размер упаковки (мм)	Количество (шт/20'TEU)
	кВт	л.с.							
XQS4.5-27/2-0.55I	0.55	0.75	25	220/50	75	27	21.8	500x270x235	980

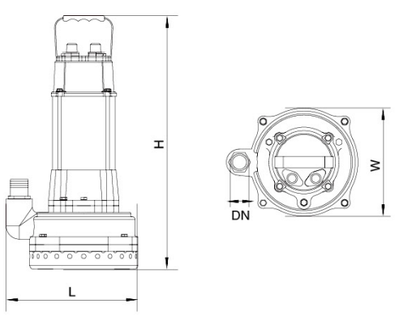

Размеры

МОДЕЛЬ	DN	L (мм)	W (мм)	H (мм)
XQS4-27/2-0.55I	1"	235	198	462

Характеристики насосов

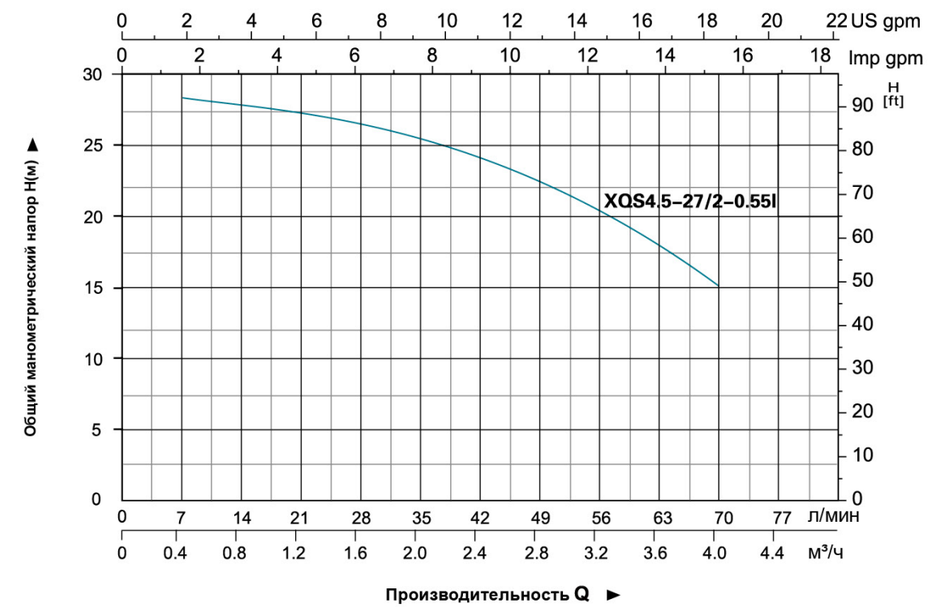

Таблица используемых материалов

No.	Части	Материал	No.	Части	Материал
1	Болт	Stainless steel	33	Подшипник	
2	Прижимная шайба	Stainless steel	34	Болт	Stainless steel
3	Шайба	Stainless steel	35	Шайба	Stainless steel
4	Болт	Stainless steel	36	Соединительная часть	HT200
5	Шайба	Stainless steel	37	Механическое уплотнение	Ceramic/Carbon
6	Ручка	Stainless steel	38	Уплотнительное кольцо	NBR
7	Гайка	Stainless steel	39	Кожух камеры для смазки	HT200
8	Защита	NR	40	Винт	Stainless steel
9	Зажим кабеля	Stainless steel	41	Болт	Stainless steel
10	Шайба	Stainless steel	42	Уплотнительное кольцо	Stainless steel
11	Винт	Stainless steel	43	Винт	Stainless steel
12	Болт	Stainless steel	44	Болт	Stainless steel
13	Уплотнительное кольцо	NBR	45	Шайба	Stainless steel
14	Болт	Stainless steel	46	Соединитель	ABS
15	Фланец	Stainless steel	47	Уплотнительное кольцо	NBR
16	Кабель		48	Корпус насоса	HT200
17	Защита кабеля	CR	49	Механическое уплотнение	Ceramic/Carbon
18	Крышка конденсатора	HT200	50	Рабочее колесо	PPO
19	Конденсатор		51	Крышка диффузора	PPO
20	Уплотнительное кольцо	NBR	52	Защитная крышка	PPO
21	Уплотнительное кольцо	NBR	53	Манжета	PPO
22	Винт	CuZn40	54	Уплотнительное кольцо	NBR
23	Прижимная шайба	65Mu	55	Шайба	Stainless steel
24	Шайба	CuZn40	56	Прижимная шайба	Stainless steel
25	Держатель кабеля	NBR	57	Гайка	Stainless steel
26	Крышка мотора	HT200	58	Уплотнительное кольцо	NBR
27	Термозащита		59	Крышка насоса	HT200
28	Статор		60	Гайка	
29	Уплотнительное кольцо	NBR	61	Двусторонний болт	Stainless steel
30	Волнистая шайба	65Mn	62	Сетка фильтра	Stainless steel
31	Подшипник		63	Поплавковый выключатель	
32	Ротор				

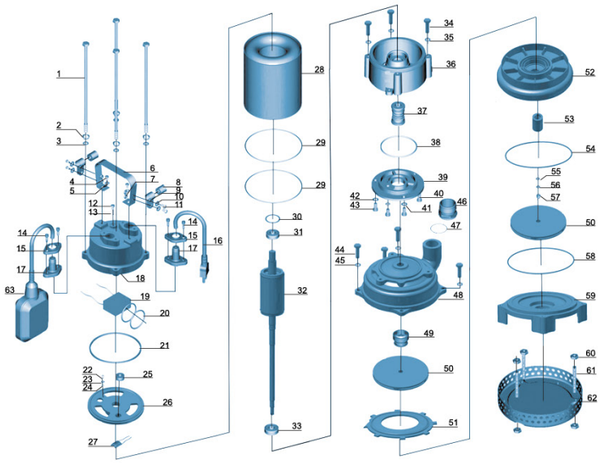

XQS

Погружные насосы для сточных вод

Применение

- Для откачки сточных вод на производственных предприятиях, при строительстве, на хозяйственных объектах.
- В дренажных системах муниципальных очистных станций.
- В дренажных системах жилых районов.
- В муниципальных проектах.
- Для орошения полей в сельском хозяйстве.

Насос

- Максимальная глубина погружения: 5 м
- Максимальная температура жидкости: + 40 °C
- Значение pH: 6.5 - 8

Электродвигатель

- Медная обмотка двигателя
- Встроенная термозащита
- Сварной вал из нержавеющей стали
- Класс изоляции: B
- Класс защиты: IP68

Расшифровка обозначений

XQS 15 – 30 / 2 – 1.1 I

- I — Материал корпуса насоса
- 1.1 — Мощность (кВт)
- 2 — Количество ступеней
- 30 — Макс. высота подъема (м)
- 15 — Макс. производительность (куб.м/ч)
- XQS — Погружной насос для сточных вод

Технические характеристики

МОДЕЛЬ	МОЩНОСТЬ		Диаметр выпускного отверстия (мм)	Напряжение (В/Гц)	Максимальная производительность (л/мин)	Максимальная высота подъема (м)	Вес Брутто (кг)	Размер упаковки (мм)	Количество (шт/20'TEU)
	кВт	л.с.							
XQS15-30/2-1.1I	1.1	1.5	50	220/50	250	30	23.3	555x290x220	840
XQS14.5-42/3-1.5I	1.5	2.0	50	220/50	240	42	26.8	625x285x205	814

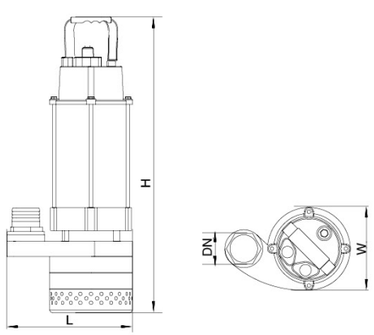

Размеры

МОДЕЛЬ	DN	L (мм)	W (мм)	H (мм)
XQS15-30/2-1.1I	2"	232	152	508
XQS14.5-42/3-1.5I	2"	232	152	567

Характеристики насосов

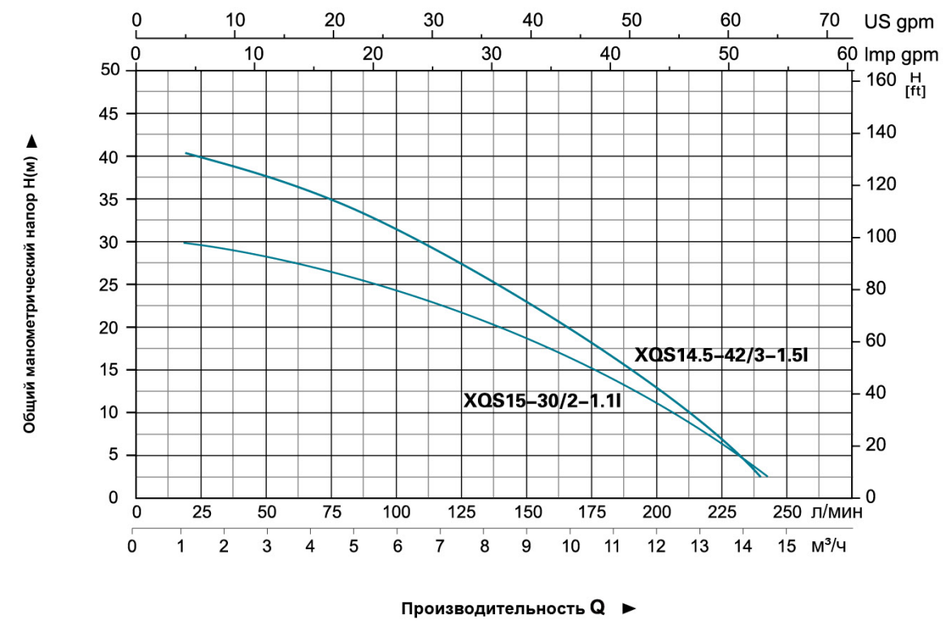

Таблица используемых материалов

No.	Части	Материал	No.	Части	Материал
1	Болт	Stainless steel	29	Статор	
2	Прижимная шайба	Stainless steel	30	Волнистая шайба	65Mn
3	Шайба	Stainless steel	31	Подшипник	
4	Болт	Stainless steel	32	Ротор	
5	Шайба	Stainless steel	33	Подшипник	
6	Ручка	Stainless steel	34	Соединительная часть	HT200
7	Гайка	Stainless steel	35	Механическое уплотнение	Ceramic/Carbon
8	Защита	NR	36	Уплотнительное кольцо	NBR
9	Зажим кабеля	Stainless steel	37	Соединитель	ABS
10	Шайба	Stainless steel	38	Уплотнительное кольцо	NBR
11	Винт	Stainless steel	39	Корпус насоса	HT200
12	Болт	Stainless steel	40	Винт	Stainless steel
13	Уплотнительное кольцо	NBR	41	Масляный сальник	
14	Винт	Stainless steel	42	Резиновая шайба	NBR
15	Фланец	Stainless steel	43	Рабочее колесо	HT200
16	Кабель		44	Кольцо	Сталь
17	Защита кабеля	CR	45	Уплотнительное кольцо	NBR
18	Крышка конденсатора	HT200	46	Диффузор	HT200
19	Конденсатор		47	Прижимная шайба	Stainless steel
20	Уплотнительное кольцо	NBR	48	Винт	Stainless steel
21	Резиновая шайба	NBR	49	Гайка	Stainless steel
22	Винт	CuZn40	50	Крышка насоса	HT200
23	Прижимная шайба	65Mn	51	Шайба	Stainless steel
24	Шайба	CuZn40	52	Винт	Stainless steel
25	Держатель кабеля	NBR	53	Сетка фильтра	Steel
26	Крышка мотора	HT200	54	Поплавковый выключатель	
27	Термозащита		55	Шплинт	Steel
28	Уплотнительное кольцо	NBR			

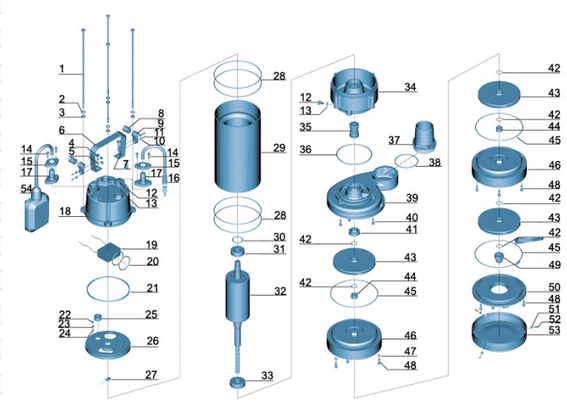

XQS

Погружные насосы для сточных вод

Применение

- Для откачки сточных вод на производственных предприятиях, при строительстве, на хозяйственных объектах.
- В дренажных системах муниципальных очистных станций.
- В дренажных системах жилых районов.
- В муниципальных проектах.
- Для орошения полей в сельском хозяйстве.

Насос

- Максимальная глубина погружения: 5 м
- Максимальная температура жидкости: + 40 °C
- Значение pH: 6.5 - 8

Электродвигатель

- Медная обмотка двигателя
- Встроенная термозащита
- Сварной вал из нержавеющей стали
- Класс изоляции: B
- Класс защиты: IP68

Расшифровка обозначений

XQS 15 – 20 / 1.1 I

- Материал корпуса насоса
- Мощность (кВт)
- Макс. высота подъема (м)
- Макс. производительность (куб.м/ч)
- Погружной насос для сточных вод

Технические характеристики

МОДЕЛЬ	МОЩНОСТЬ		Диаметр выпускного отверстия (мм)	Напряжение (В/Гц)	Максимальная производительность (л/мин)	Максимальная высота подъема (м)	Вес Брутто (кг)	Размер упаковки (мм)	Количество (шт/20'TEU)
	кВт	л.с.							
XQS39-8/0.75I	0.75	1.0	75	220/50	650	8	21.6	580x320x250	684
XQS15-20/1.1I	1.1	1.5	40,32,25	220/50	250	20	21.5	510x290x220	880
XQS13-34/1.5I	1.5	2.0	40,32,25	220/50	216	34	25.3	580x320x250	648

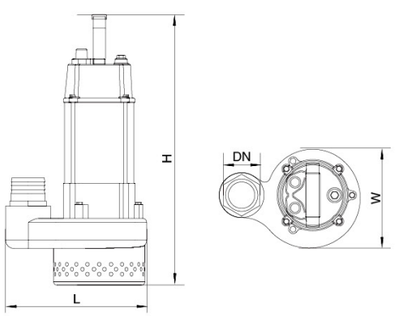

Размеры

МОДЕЛЬ	DN	L (мм)	W (мм)	H (мм)
XQS39-8/0.75I	$2^1/_2$"	207	109	500
XQS15-20/1.1I	$1^1/_4$"	238	177	460
XQS13-34/1.5I	$1^1/_4$"	250	205	512

Характеристики насосов

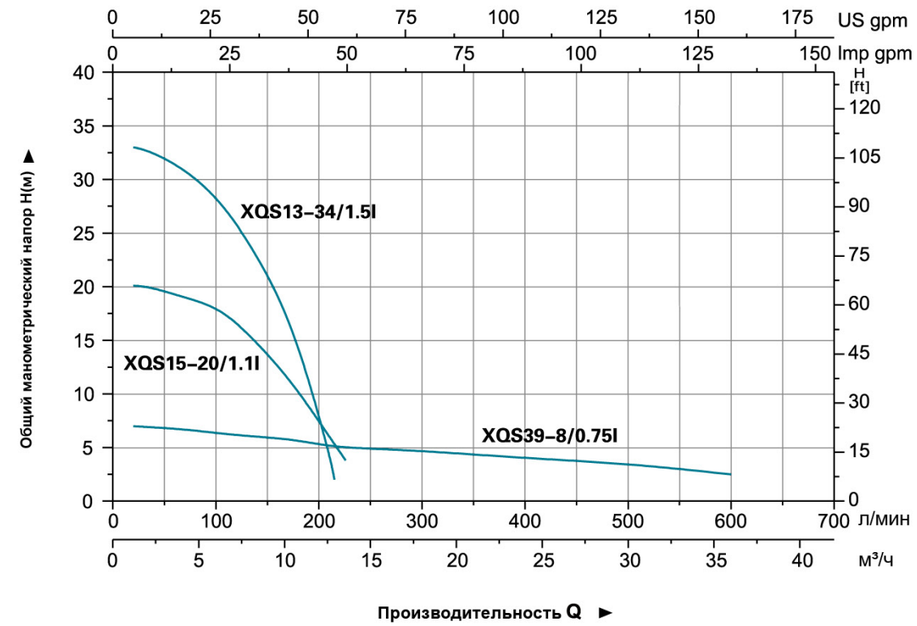

Таблица используемых материалов

No.	Части	Материал	No.	Части	Материал
1	Болт	Stainless steel	26	Термозащита	
2	Прижимная шайба	Stainless steel	27	Уплотнительное кольцо	NBR
3	Шайба	Stainless steel	28	Статор	
4	Болт	Stainless steel	29	Волнистая шайба	65Mn
5	Шайба	Stainless steel	30	Подшипник	
6	Ручка	Stainless steel	31	Ротор	
7	Гайка	Stainless steel	32	Подшипник	
8	Защита	NR	33	Нижняя крышка	HT200
9	Зажим кабеля	Stainless steel	34	Масляный сальник	
10	Шайба	Stainless steel	35	Соединитель	ABS
11	Винт	Stainless steel	36	Уплотнительное кольцо	NBR
12	Болт	Stainless steel	37	Корпус насоса	HT200
13	Уплотнительное кольцо	NBR	38	Механическое уплотнение	Ceramic/Carbon
14	Винт	Stainless steel	39	Рабочее колесо	HT200
15	Фланец	Stainless steel	40	Гайка	Stainless steel
16	Кабель		41	Уплотнительное кольцо	NBR
17	Защита кабеля	CR	42	Корпус насоса	HT200
18	Крышка конденсатора	HT200	43	Шайба	Stainless steel
19	Конденсатор		44	Винт	Stainless steel
20	Уплотнительное кольцо	NBR	45	Сетка фильтра	Steel
21	Держатель кабеля	NBR	46	Шайба	Stainless steel
22	Винт	CuZn40	47	Винт	Stainless steel
23	Прижимная шайба	65Mn	48	Прижимная шайба	Stainless steel
24	Шайба	CuZn40	49	Поплавковый выключатель	
25	Верхняя крышка	HT200			

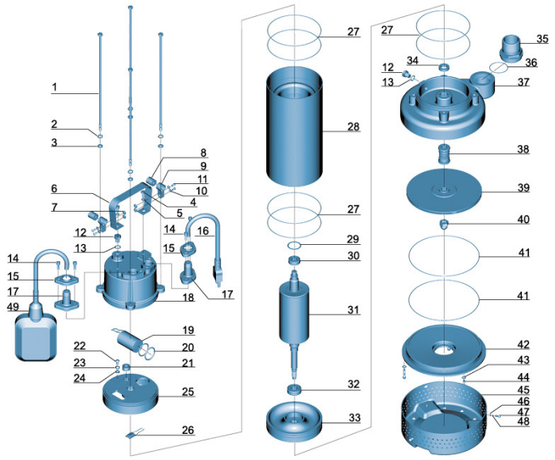

QDX
Дренажные погружные насосы

Применение

- Применяется для орошения и осушения.
- Находит применение для откачки воды из колодцев, орошения полей и осушения, полива сада и для бытового водоснабжения, а также для откачки промышленных вод, подачи воды и дренажа при строительстве и т.п.

Насос

- Чугунный корпус и суппорт имеют особую обработку и не подда-ются коррозии
- Максимальная глубина погружения: 5 м
- Максимальная температура жидкости: + 40 °C
- Значение pH: 6.5 - 8

Электродвигатель

- Медная обмотка двигателя
- Встроенная термозащита
- Сварной вал из нержавеющей стали
- Класс изоляции: B
- Класс защиты: IP68

Расшифровка обозначений

QDX 3 – 18 – 0.55 A

- A — Наличие поплавкового выключателя
- 0.55 — Мощность (кВт)
- 18 — Номинальная высота подъема (м)
- 3 — Номинальная производительность (м3/час)
- QDX — Тип насоса (погружной насос) (Трехфазная версия - без литеры "D")

Технические характеристики

МОДЕЛЬ	Q (м³/ч)	0	1.5	3	4.5	6	7.5	9	10.5	12	13.5	15	16.5	18	19.5	21	22.5	24
	Q (л/мин)	0	25	50	75	100	125	150	175	200	225	250	275	300	325	350	375	400
*QDX1.5-12-0.25A	H (м)	13	12	11	9	5.5	-	-	-	-	-	-	-	-	-	-	-	-
*QDX1.5-15-0.37A		16	15.6	14.2	12.3	9.8	-	-	-	-	-	-	-	-	-	-	-	-
*QDX1.5-25-0.55A		26.5	25	22.5	18	14	-	-	-	-	-	-	-	-	-	-	-	-
*QDX3-18-0.55A		19.2	19.1	18.5	17.5	15.5	13.2	10	7	3.7	-	-	-	-	-	-	-	-
*QDX10-10-0.55A		13.2	13.2	13.2	13	12.7	12	11	10	9.2	7.5	6	-	-	-	-	-	-
*QDX15-7-0.55A		8.6	8.5	8.5	8.4	8.3	8.3	8.3	8.2	7.8	7.4	7	6.3	5.8	4.9	4.1	3.2	2.2
Q(D)X1.5-32-0.75(A)		32.5	31.5	28.5	24.5	20	15.5	8.5	-	-	-	-	-	-	-	-	-	-
Q(D)X6-18-0.75(A)		19.5	19.2	19	18.6	18	17	16.3	15.6	13.7	11.8	9	7.5	-	-	-	-	-
Q(D)X10-16-0.75(A)		19.5	19.2	19	18.6	18	17	16.3	15.6	13.7	11.8	9	7.5	-	-	-	-	-

* Только для однофазных электродвигателей

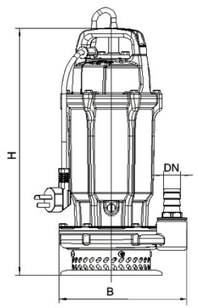

Размеры

МОДЕЛЬ	DN	H (мм)	B (мм)
QDX1.5-12-0.25A	25	195	145
QDX1.5-15-0.37A	25	195	145
QDX1.5-25-0.55A	25	245	195
QDX3-18-0.55A	25	205	160
QDX10-10-0.55A	50	215	150
QDX15-7-0.55A	50	240	170
Q(D)X1.5-32-0.75(A)	25	245	195
Q(D)X6-18-0.75(A)	40	220	160
Q(D)X10-16-0.75(A)	40	220	160

Характеристики насосов

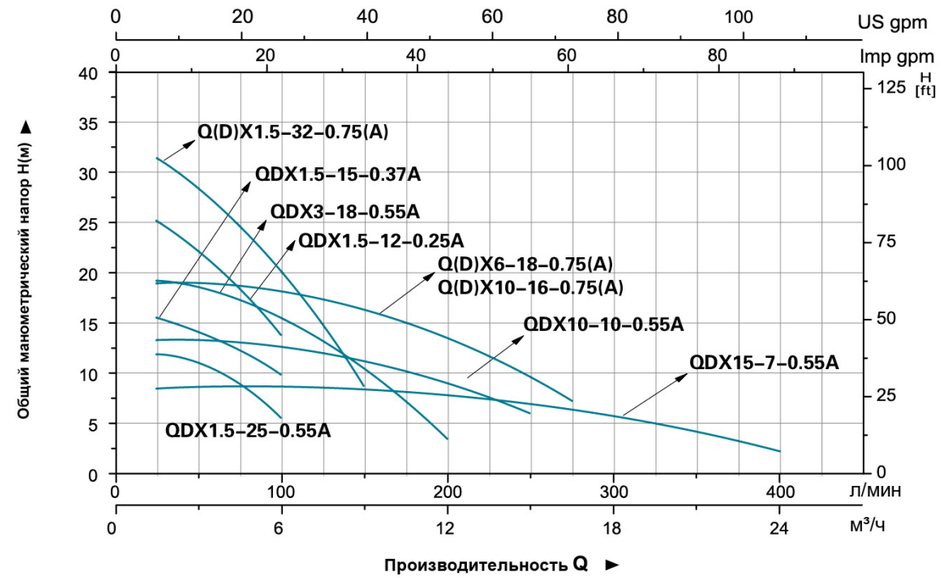

Таблица используемых материалов

No.	Части	Материал
1	Ручка	PP
2	Кабель	
3	Верхняя крышка	HT200
4	Уплотнительное кольцо	NBR
5	Верхняя крышка	HT200
6	Подшипник	
7	Ротор	
8	Статор	
9	Винтовая заглушка	
10	Механическое уплотнение	Upper: Ceramic/Carbon Lower: Sic/Carbon
11	Уплотнительное кольцо	NBR
12	Крышка масляного цилиндра	HT200
13	Масляный сальник	
14	Уплотнительное кольцо	NBR
15	Рабочее колесо	PPO
16	Корпус насоса	HT200
17	Сетка фильтра	Stainless steel
18	Выпускной соединитель	HT200

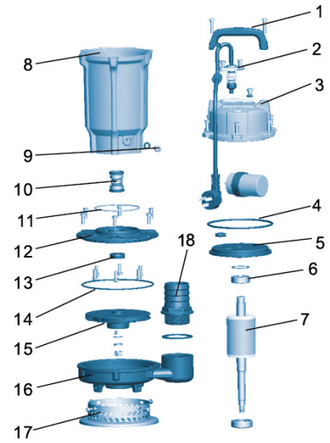

Упаковочная информация

МОДЕЛЬ	Вес брутто (кг)	Длина (мм)	Ширина (мм)	Высота (мм)	Количество (шт/20`TEU)
QDX1.5-12-0.25A	11.5	392	224	180	1788
QDX1.5-15-0.37A	11.5	392	224	180	1788
QDX1.5-25-0.55A	16	435	250	235	1062
QDX3-18-0.55A	14.5	415	230	205	1388
QDX10-10-0.55A	14.5	415	230	205	1388
QDX15-7-0.55A	15.5	420	280	215	1132
Q(D)X1.5-32-0.75(A)	16.5	435	250	235	1062
Q(D)X6-18-0.75(A)	15.5	415	230	205	1388
Q(D)X10-16-0.75(A)	15.5	415	230	205	1388

QDX
Дренажные погружные насосы

Применение

- Применяется для орошения и осушения.
- Находит применение для откачки воды из колодцев, орошения полей и осушения, полива сада и для бытового водоснабжения, а также для откачки промышленных вод, подачи воды и дренажа при строительстве и т.п.

Насос

- Чугунный корпус и суппорт имеют особую обработку и не поддаются коррозии
- Максимальная глубина погружения: 5 м
- Максимальная температура жидкости: + 40 °C
- Значение pH: 6.5 - 8

Электродвигатель

- Медная обмотка двигателя
- Встроенная термозащита
- Сварной вал из нержавеющей стали
- Класс изоляции: B
- Класс защиты: IP68

Расшифровка обозначений

QDX 15 – 10 – 0.55 A

- A — Наличие поплавкового выключателя
- 0.55 — Мощность (кВт)
- 10 — Номинальная высота подъема (м)
- 15 — Номинальная производительность (м3/час)
- QDX — Тип насоса (погружной насос) (Трехфазная версия - без литеры "D")

Технические характеристики

МОДЕЛЬ	Q (м³/ч)	0	1.5	3	4.5	6	7.5	9	10.5	12	13.5	15	16.5	18	19.5	21	22.5	24	25.5	27	28.5	30	31.5	33	34.5	36	37.5	39	40.5	42	43.5	45
	Q (л/мин)	0	25	50	75	100	125	150	175	200	225	250	275	300	325	350	375	400	425	450	475	500	525	550	575	600	625	650	675	700	725	750
Q(D)X15-10-0.75(A)	H (м)	12.1	12.1	12	11.9	11.8	11.7	11.6	11.4	11.2	10.9	10.6	10	9.5	8.9	8.2	7.7	7.2	5.7	4.9	4.2	3.4	-	-	-	-	-	-	-	-	-	-
Q(D)X25-6-0.75(A)		10.6	10.6	10.5	10.4	10.4	10.3	10.1	9.9	9.7	9.5	9.3	9	8.6	8.2	7.2	6.7	6.1	5.5	4.3	3.2	-	-	-	-	-	-	-	-	-	-	-
Q(D)X10-18-1.1(A)		25	25	25	24.6	24	22.8	22.2	18.5	16	13.2	10	-	-	-	-	-	-	-	-	-	-	-	-	-	-	-	-	-	-	-	-
Q(D)X15-14-1.1(A)		16.6	16.6	16.5	16.4	16.3	16.2	16.1	15.7	15.4	14.8	14.2	13.5	12.8	12.1	11.5	10.9	9.9	8.9	7.8	6.8	5.5	4.3	-	-	-	-	-	-	-	-	-
Q(D)X40-5.5-1.1(A)		9.5	9.5	9.5	9.5	9.5	9.5	9.5	9.5	9.5	9.5	9.5	9.5	9.4	9.3	9.2	9	8.9	8.7	8.3	8	7.7	7.3	6.9	6.5	6	5.5	5	4.5	4	3.5	3

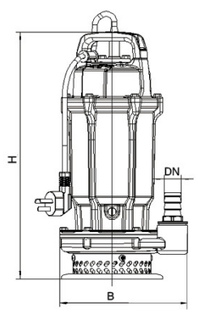

Размеры

МОДЕЛЬ	DN	H (мм)	B (мм)
Q(D)X15-10-0.75(A)	50	240	170
Q(D)X25-6-0.75(A)	65	250	160
Q(D)X10-18-1.1(A)	50	270	190
Q(D)X15-14-1.1(A)	65	270	180
Q(D)X40-5.5-1.1(A)	80	270	195

Характеристики насосов

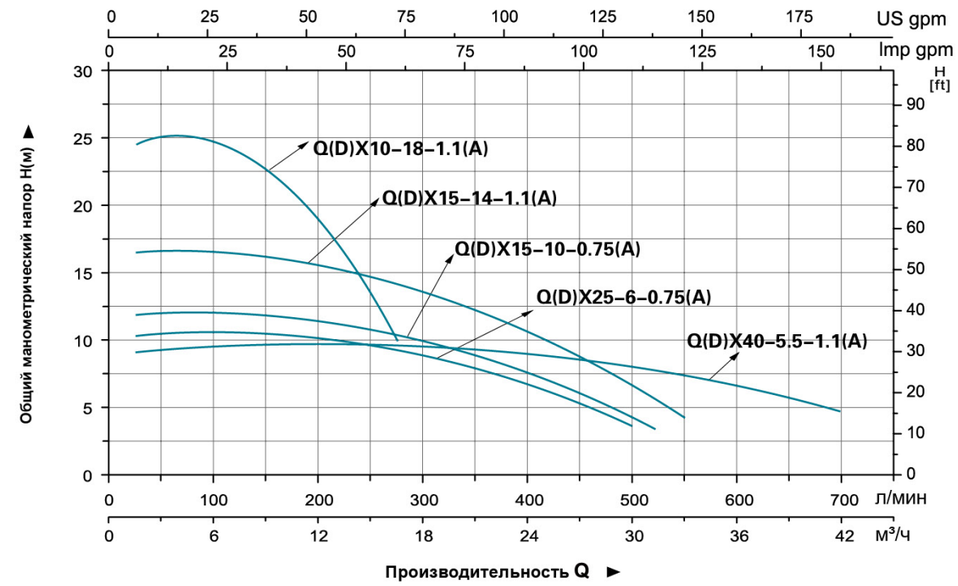

Таблица используемых материалов

No.	Части	Материал
1	Ручка	PP
2	Кабель	
3	Верхняя крышка	HT200
4	Уплотнительное кольцо	NBR
5	Верхняя крышка	HT200
6	Подшипник	
7	Ротор	
8	Статор	
9	Винтовая заглушка	
10	Механическое уплотнение	Upper: Ceramic/Carbon Lower: Sic/Carbon
11	Уплотнительное кольцо	NBR
12	Крышка масляного цилиндра	HT200
13	Масляный сальник	
14	Уплотнительное кольцо	NBR
*15	Рабочее колесо	PPO
16	Корпус насоса	HT200
17	Сетка фильтра	Stainless steel
18	Выпускной соединитель	HT200

* HT200 для QDX25-6-0.75A и QDX40-5.5-1.1A

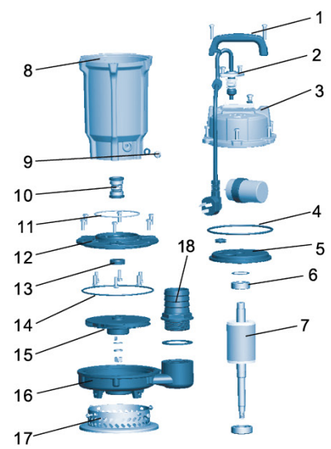

Упаковочная информация

МОДЕЛЬ	Вес брутто (кг)	Длина (мм)	Ширина (мм)	Высота (мм)	Количество (шт/20'TEU)
Q(D)X15-10-0.75(A)	16.5	420	280	215	1132
Q(D)X25-6-0.75(A)	17.5	420	280	215	1132
Q(D)X10-18-1.1(A)	22	452	300	240	855
Q(D)X15-14-1.1(A)	22	452	300	240	855
Q(D)X40-5.5-1.1(A)	22.5	490	295	235	792

XR

Применение

- Водоснабжение из скважин и резервуаров
- Для бытового и индустриального использования
- В садоводстве и ирригации

Условия эксплуатации

- Максимальная температура жидкости: до + 35 °C
- Максимальное содержание песка: 0,25 %
- Максимальная глубина погружения: 80 м
- Минимальный диаметр скважины: 3 дюйма

Двигатель и насос

- Перематываемый или полностью закрытый двигатель
- Трехфазный: 380 В - 415 В / 50 Гц
- Однофазный: 220 В - 240 В / 50 Гц
- Стандарт ISO 9906

Наименование	Материал
Внешний кожух	AISI 201 SS
Рабочий кожух	Cast-Cu ASTM280
Всасывающий купол	Cast-Cu ASTM280
Диффузор	PC
Крыльчатка	POM
Вал	AISI 304 SS
Муфта вала	AISI 304 SS
Износное кольцо	AISI 304 SS
Внешний кожух Мотора	AISI 304 SS
Верхняя крышка	Cast-Cu ASTM280
Нижняя подставка	AISI 304 SS
Механическое уплотнение	Special seal for deep well (carbon-SIC/TC)
вал	AISI 304 SS-C1045
подшипник	NSK / C&U
смазка	Oil for food machinery and pharmaceutic use

3 XR (m) 2 / 11 – 0.25

- 0.25 — Номинальная мощность (кВт)
- 11 — Количество ступеней крыльчатки
- 2 — Номинальный поток (куб.м/ч)
- (m) — Однофазный
- XR — Глубинные погружные насосы
- 3 — Минимальный диаметр скважины 3"

3XR 2

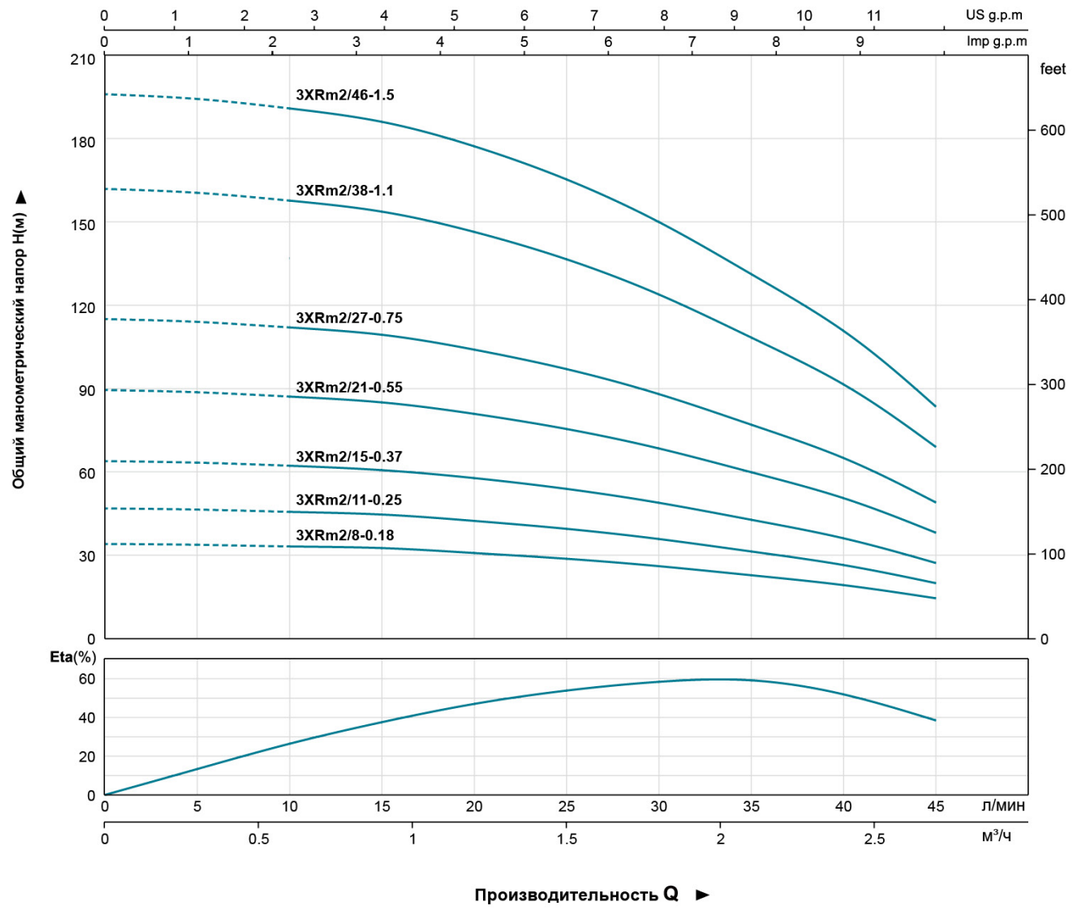

Технические характеристики

Модель	Мощность		Производительность										
	кВт	л.с.	Q м³/ч	0	0.3	0.6	0.9	1.2	1.5	1.8	2.1	2.4	2.7
			Q л/мин	0	5	10	15	20	25	30	35	40	45
3XRm2/8-0.18	0.18	0.25	H(m)	34	34	33	33	31	29	26	23	19	14
3XRm2/11-0.25	0.25	0.33		47	46	45	45	43	40	36	32	27	20
3XRm2/15-0.37	0.37	0.5		64	63	62	61	58	54	49	43	36	27
3XRm2/21-0.55	0.55	0.75		89	89	87	85	81	76	68	60	51	38
3XRm2/27-0.75	0.75	1		115	114	112	110	104	97	88	77	65	49
3XRm2/38-1.1	1.1	1.5		162	160	157	154	147	137	124	109	92	69
3XRm2/46-1.5	1.5	2		196	194	190	187	178	166	150	132	111	83

3XR 3

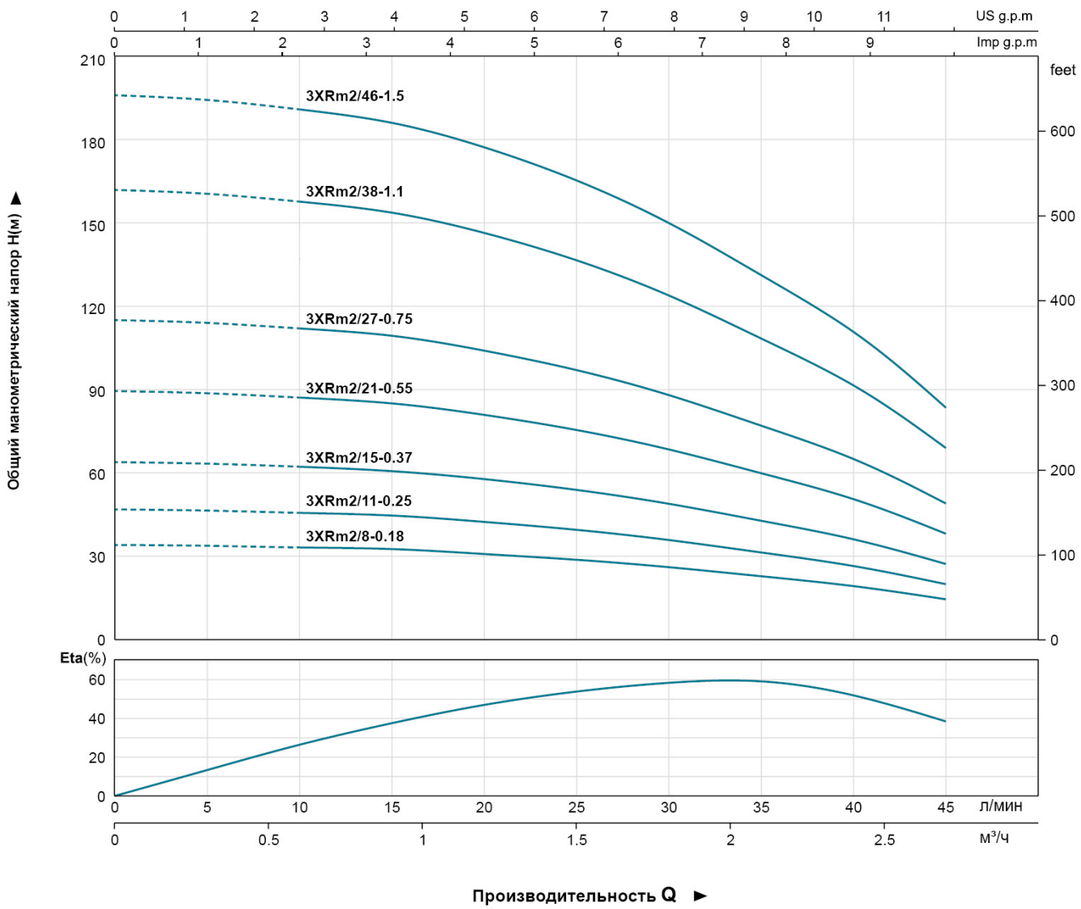

Технические характеристики

Модель	Мощность		Производительность													
	кВт	л.с.	Q м³/ч	0	0.3	0.6	0.9	1.2	1.5	1.8	2.1	2.4	2.7	3.0	3.3	3.6
			Q л/мин	0	5	10	15	20	25	30	35	40	45	50	55	60
3XRm3/8-0.25	0.25	0.33	H(m)	32	32	32	31	30	29	28	27	26	23	20	16	12
3XRm3/11-0.37	0.37	0.5		44	44	43	43	41	40	39	37	35	31	27	22	16
3XRm3/16-0.55	0.55	0.75		64	64	63	62	60	59	56	54	51	45	39	32	23
3XRm3/21-0.75	0.75	1		85	84	83	81	79	77	74	70	67	60	52	43	31
3XRm3/31-1.1	1.1	1.5		125	124	122	120	116	114	109	104	99	88	76	63	45
3XRm3/37-1.5	1.5	2		149	148	146	143	139	136	130	124	118	105	91	75	54

3XR 4

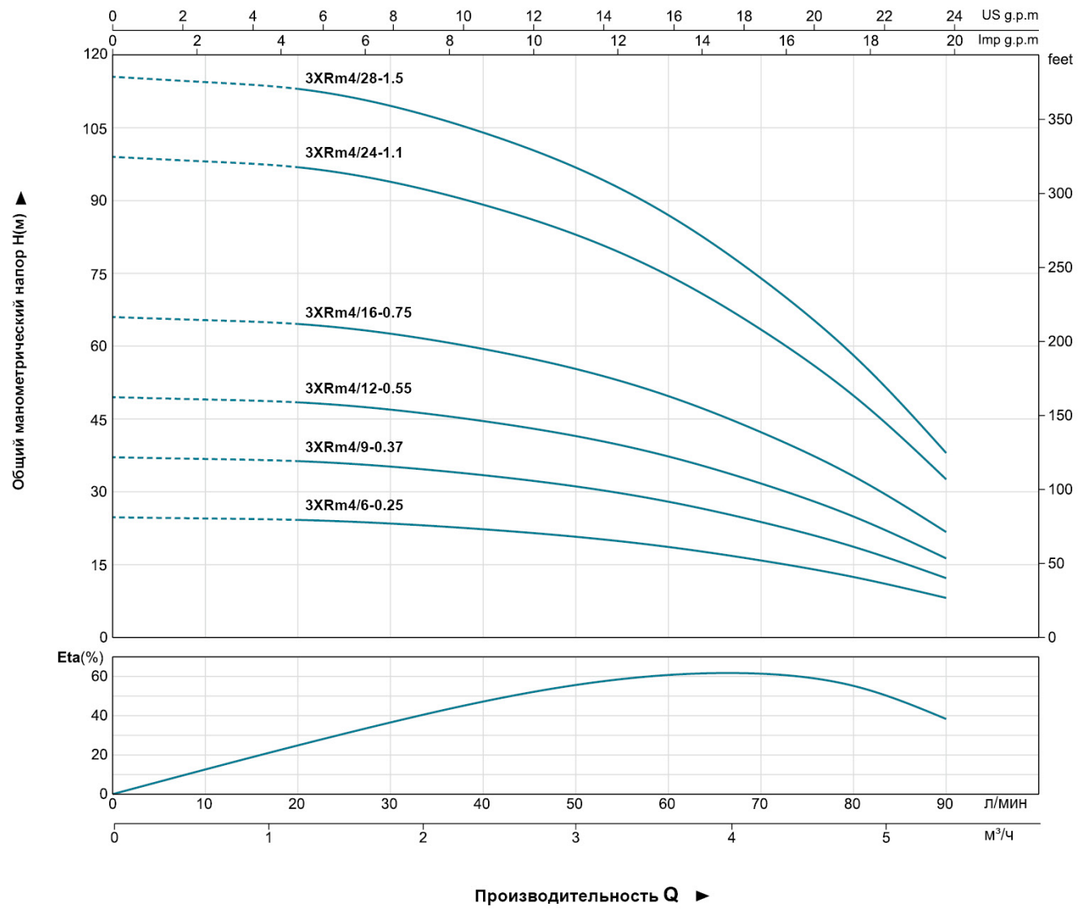

Технические характеристики

Модель	Мощность		Производительность									
	кВт	л.с.	Q м³/ч	0	0.6	1.2	1.8	2.4	3.0	3.6	4.2	4.8	5.4
			Q л/мин	0	10	20	30	40	50	60	70	80	90
3XRm4/6-0.25	0.25	0.33	H(m)	25	25	24	23	22	21	19	16	13	8
3XRm4/9-0.37	0.37	0.5		37	37	36	35	33	32	28	24	19	12
3XRm4/12-0.55	0.55	0.75		49	49	48	47	45	42	37	32	25	15
3XRm4/16-0.75	0.75	1		66	66	65	62	59	56	50	42	34	21
3XRm4/24-1.1	1.1	1.5		99	99	97	93	89	84	75	63	51	31
3XRm4/28-1.5	1.5	2		115	115	113	109	104	98	87	74	59	36

3.5XR 2

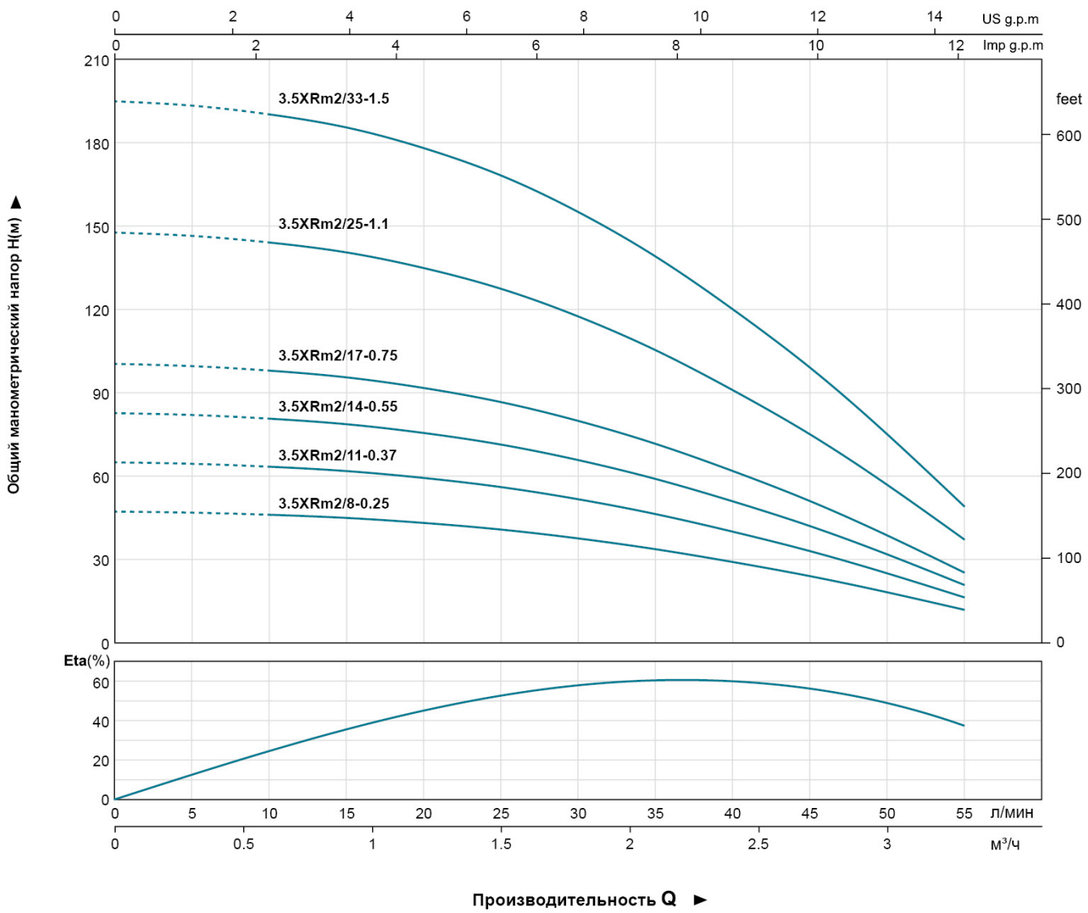

Технические характеристики

Модель	Мощность		Производительность												
	кВт	л.с.	Q м³/ч	0	0.3	0.6	0.9	1.2	1.5	1.8	2.1	2.4	2.7	3.0	3.3
			Q л/мин	0	5	10	15	20	25	30	35	40	45	50	55
3.5XRm2/8-0.25	0.25	0.33	H(m)	47	47	46	45	43	41	38	34	29	24	18	12
3.5XRm2/11-0.37	0.37	0.5		65	64	63	62	59	56	52	46	40	33	25	16
3.5XRm2/14-0.55	0.55	0.75		83	82	81	79	76	71	66	59	51	42	32	21
3.5XRm2/17-0.75	0.75	1		100	99	98	95	92	87	80	72	62	51	39	25
3.5XRm2/25-1.1	1.1	1.5		148	146	144	140	135	127	117	105	91	75	57	37
3.5XRm2/33-1.5	1.5	2		195	193	190	185	178	168	155	139	120	99	75	49

3.5XR 3

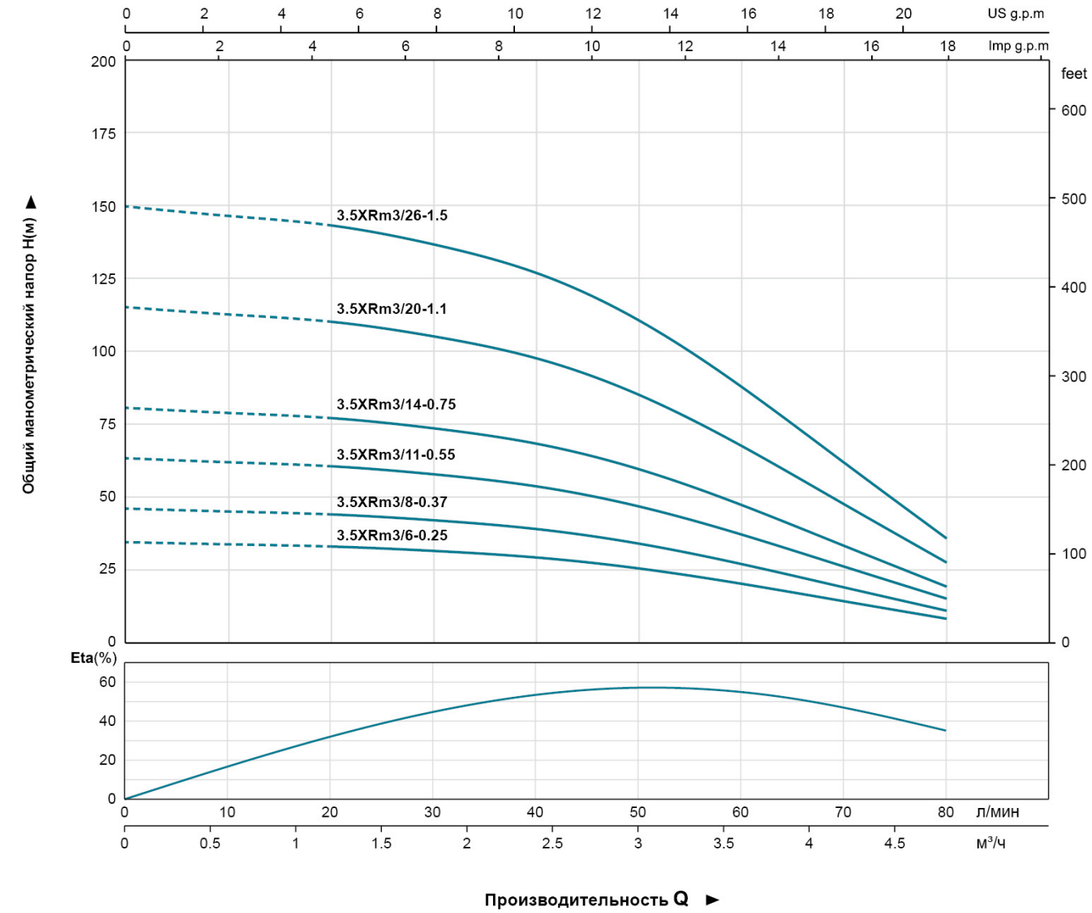

Технические характеристики

Модель	Мощность		Производительность								
	кВт	л.с.	Q м³/ч	0	0.6	1.2	1.8	2.4	3.0	3.6	4.2	4.8
			Q л/мин	0	10	20	30	40	50	60	70	80
3.5XRm3/6-0.25	0.25	0.33	H(m)	35	34	33	32	29	26	20	14	8
3.5XRm3/8-0.37	0.37	0.5		46	45	44	42	39	34	27	19	11
3.5XRm3/11-0.55	0.55	0.75		63	62	61	58	54	47	37	26	15
3.5XRm3/14-0.75	0.75	1		81	79	77	74	68	60	47	33	19
3.5XRm3/20-1.1	1.1	1.5		115	113	110	105	98	85	68	48	28
3.5XRm3/26-1.5	1.5	2		150	146	143	137	127	111	88	62	36

3.5XR 4

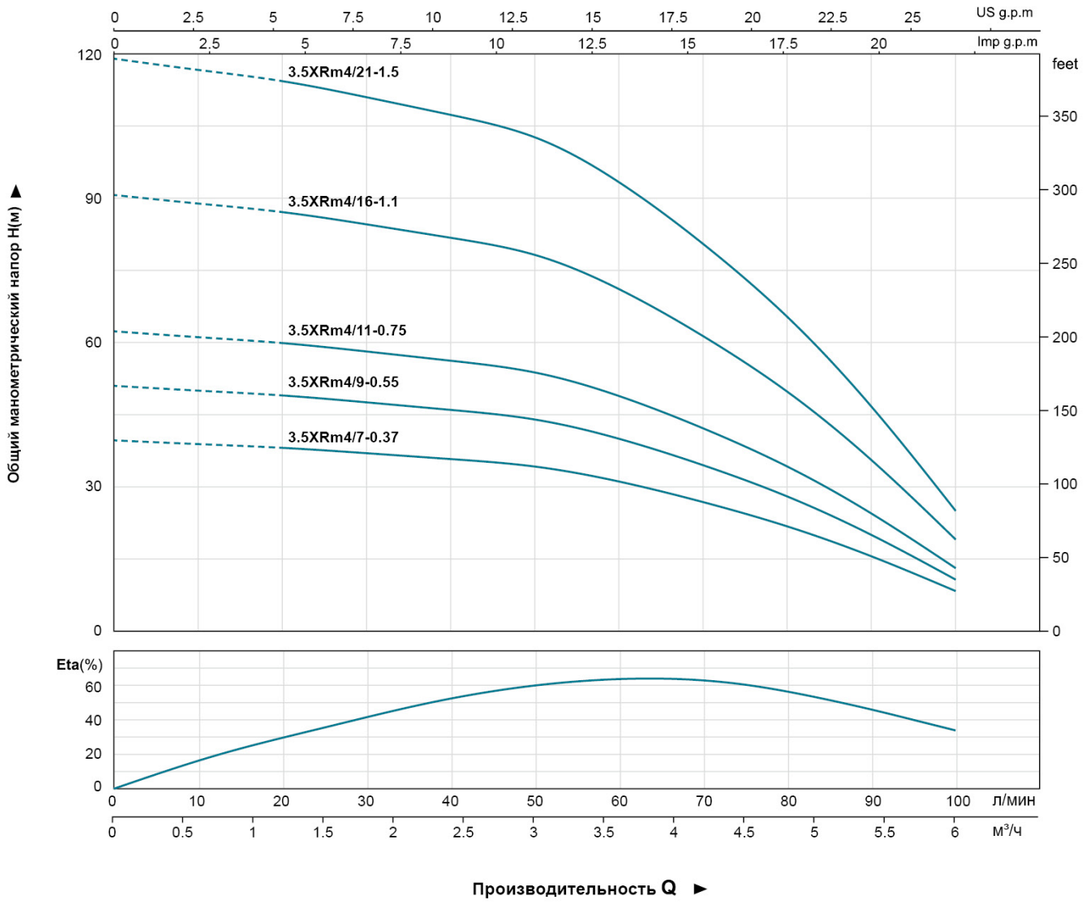

Технические характеристики

Модель	Мощность		Производительность											
	кВт	л.с.	Q м³/ч	0	0.6	1.2	1.8	2.4	3.0	3.6	4.2	4.8	5.4	6.0
			Q л/мин	0	10	20	30	40	50	60	70	80	90	100
3.5XRm4/7-0.37	0.37	0.5	H(m)	40	39	38	37	36	34	31	27	22	16	8
3.5XRm4/9-0.55	0.55	0.75		51	50	49	48	46	44	40	34	28	20	11
3.5XRm4/11-0.75	0.75	1		62	61	60	58	56	53	49	42	34	25	13
3.5XRm4/16-1.1	1.1	1.5		91	89	87	85	82	77	71	61	50	36	19
3.5XRm4/21-1.5	1.5	2		119	117	114	111	107	102	93	80	65	47	25

4XR 2

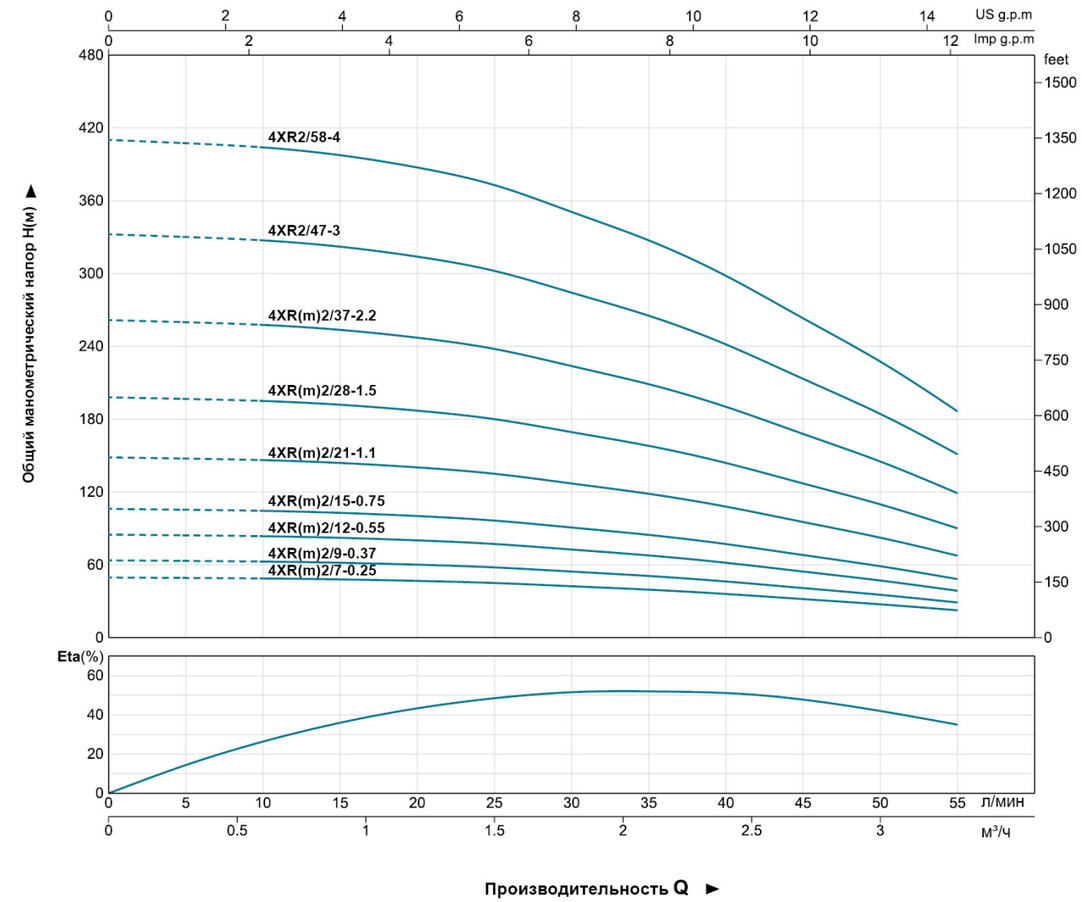

Технические характеристики

Модель		Мощность		Производительность												
1~ 220в/240в	3~ 380в/415в	кВт	л.с.	Q м³/ч	0	0.3	0.6	0.9	1.2	1.5	1.8	2.1	2.4	2.7	3.0	3.3
				Q л/мин	0	5	10	15	20	25	30	35	40	45	50	55
4XRm2/7-0.25	4XR2/7-0.25	0.25	0.33	H(m)	50	49	49	48	47	45	42	39	36	32	27	22
4XRm2/9-0.37	4XR2/9-0.37	0.37	0.5		64	63	63	62	60	58	54	51	47	41	35	29
4XRm2/12-0.55	4XR2/12-0.55	0.55	0.75		85	84	84	83	80	77	72	68	62	54	47	38
4XRm2/15-0.75	4XR2/15-0.75	0.75	1		106	105	105	103	100	96	90	85	78	68	59	48
4XRm2/21-1.1	4XR2/21-1.1	1.1	1.5		149	147	146	145	140	135	126	118	109	95	82	67
4XRm2/28-1.5	4XR2/28-1.5	1.5	2		198	196	195	193	187	180	168	158	145	127	110	90
4XRm2/37-2.2	4XR2/37-2.2	2.2	3		262	259	258	255	247	238	222	209	191	168	145	119
-	4XR2/47-3	3	4		333	329	328	324	314	302	282	265	243	213	184	151
-	4XR2/58-4	4	5.5		411	406	404	400	387	372	348	327	300	263	227	186

4XR 3

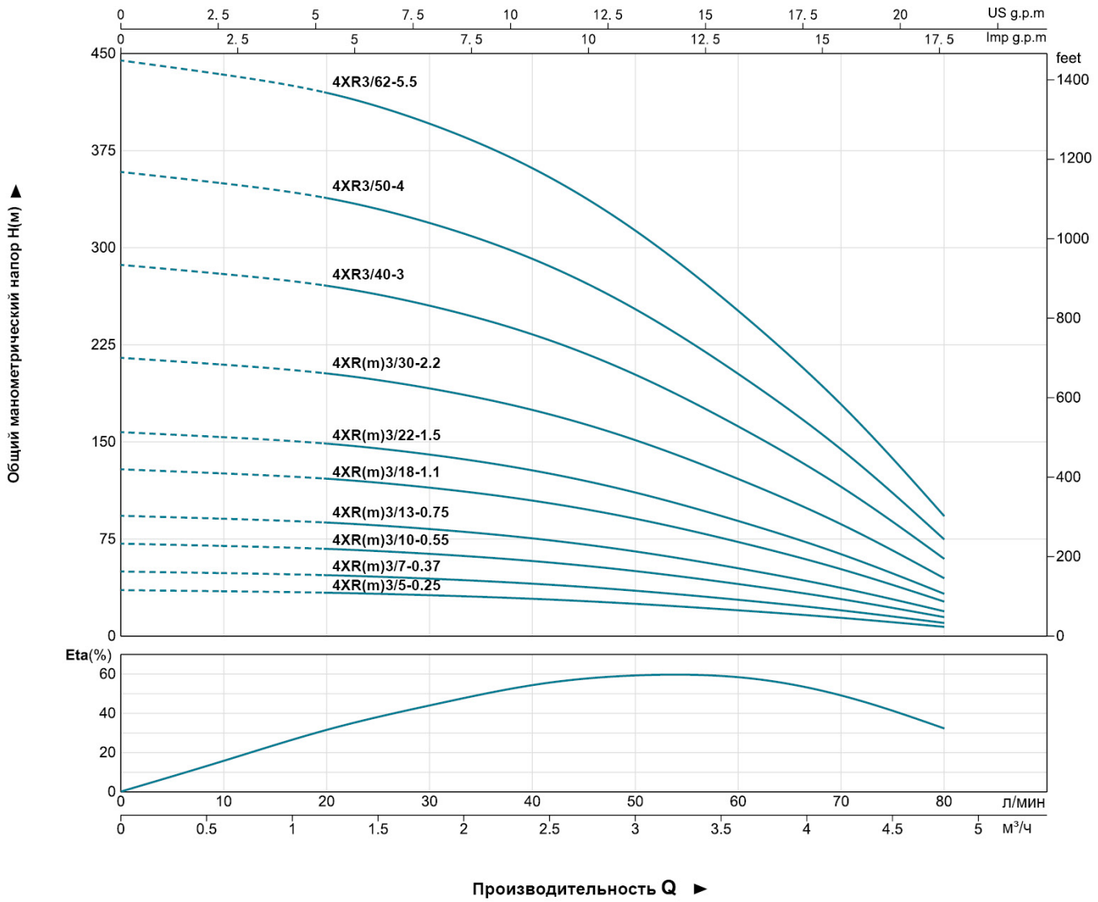

Технические характеристики

Модель		Мощность		Производительность									
1~ 220в/240в	3~ 380в/415в	кВт	л.с.	Q м³/ч	0	0.6	1.2	1.8	2.4	3.0	3.6	4.2	4.8
				Q л/мин	0	10	20	30	40	50	60	70	80
4XRm3/5-0.25	4XR3/5-0.25	0.25	0.33	H(m)	36	35	34	32	29	25	20	14	7
4XRm3/7-0.37	4XR3/7-0.37	0.37	0.5		50	49	47	45	41	35	28	20	10
4XRm3/10-0.55	4XR3/10-0.55	0.55	0.75		72	70	68	64	58	50	40	29	15
4XRm3/13-0.75	4XR3/13-0.75	0.75	1		93	91	88	83	76	66	53	38	19
4XRm3/18-1.1	4XR3/18-1.1	1.1	1.5		129	126	122	115	105	91	73	52	27
4XRm3/22-1.5	4XR3/22-1.5	1.5	2		158	154	149	141	128	111	89	64	33
4XRm3/30-2.2	4XR3/30-2.2	2.2	3		215	210	203	192	175	151	121	87	45
-	4XR3/40-3	3	4		287	280	271	255	234	202	162	115	60
-	4XR3/50-4	4	5.5		359	350	339	319	292	252	202	144	75
-	4XR3/62-5.5	5.5	7.5		445	434	420	396	362	313	251	179	93

4XR 4

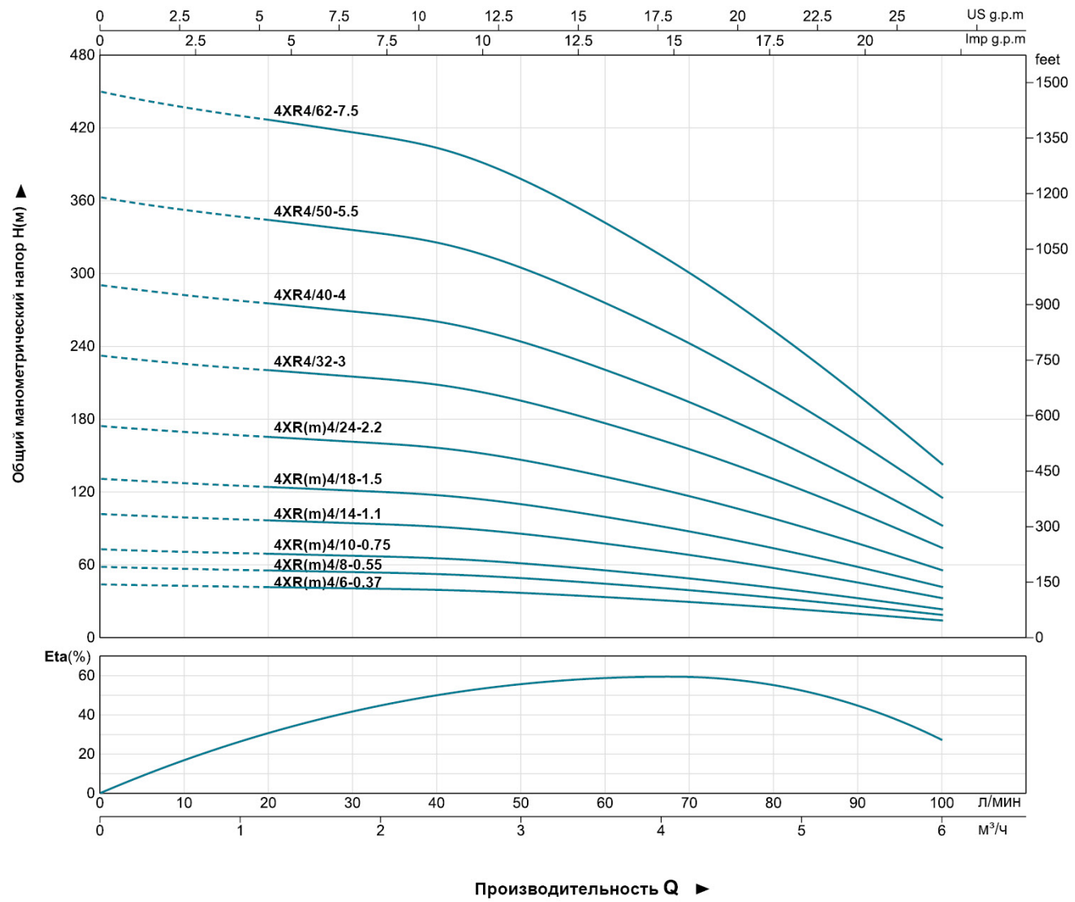

Технические характеристики

Модель		Мощность		Производительность											
1~ 220в/240в	3~ 380в/415в	кВт	л.с.	Q м³/ч	0	0.6	1.2	1.8	2.4	3.0	3.6	4.2	4.8	5.4	6.0
				Q л/мин	0	10	20	30	40	50	60	70	80	90	100
4XRm4/6-0.37	4XR4/6-0.37	0.37	0.5	H(m)	44	42	41	40	39	36	33	29	24	19	14
4XRm4/8-0.55	4XR4/8-0.55	0.55	0.75		58	56	55	54	52	49	44	39	33	26	18
4XRm4/10-0.75	4XR4/10-0.75	0.75	1		73	70	69	67	65	61	55	48	41	32	23
4XRm4/14-1.1	4XR4/14-1.1	1.1	1.5		102	98	96	94	91	85	77	68	57	45	32
4XRm4/18-1.5	4XR4/18-1.5	1.5	2		131	127	124	121	117	109	99	87	73	58	41
4XRm4/24-2.2	4XR4/24-2.2	2.2	3		174	169	165	161	156	146	132	116	98	77	55
-	4XR4/32-3	3	4		232	225	220	215	208	195	176	155	130	103	73
-	4XR4/40-4	4	5.5		290	281	275	268	260	243	220	194	163	128	92
-	4XR4/50-5.5	5.5	7.5		363	352	344	335	325	304	275	242	203	160	115
-	4XR4/62-7.5	7.5	10		450	436	426	416	403	377	341	300	252	199	142

4XR 6

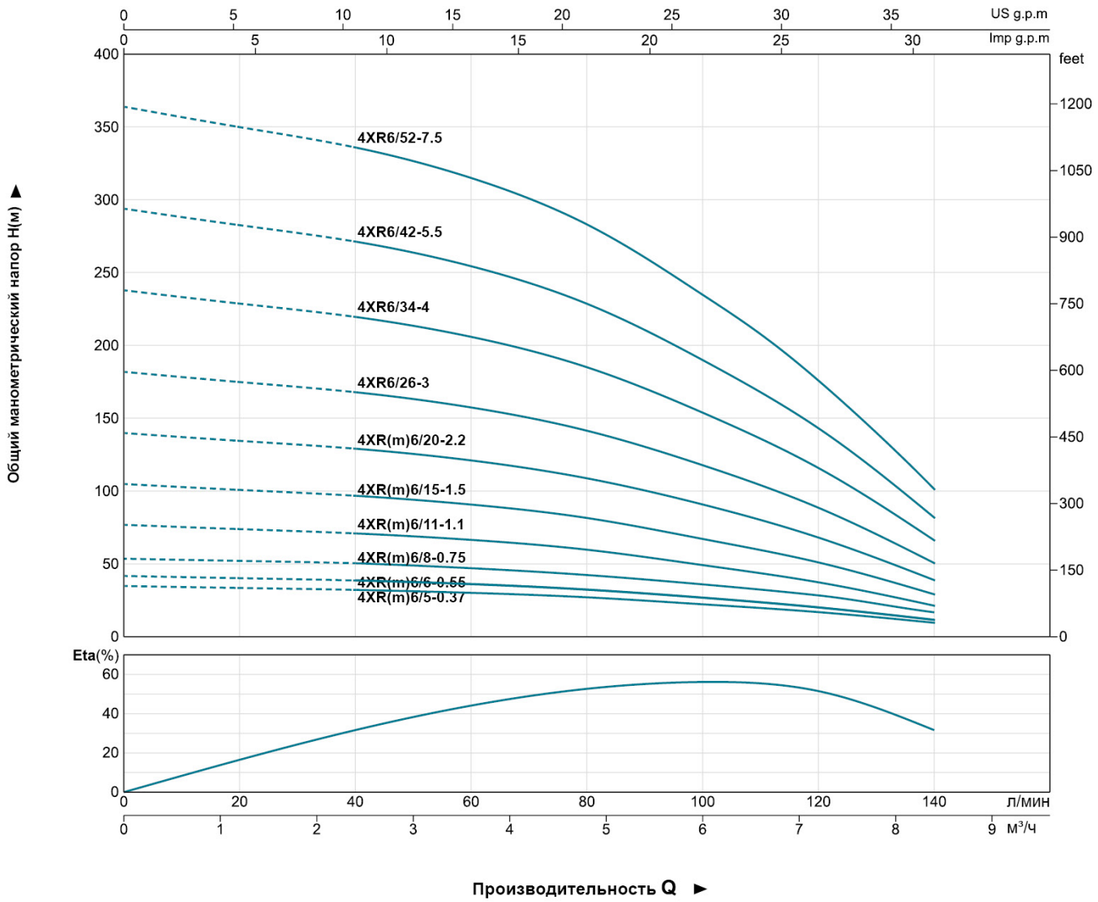

Технические характеристики

Модель		Мощность		Производительность									
1~ 220в/240в	3~ 380в/415в	кВт	л.с.	Q м³/ч	0	1.2	2.4	3.6	4.8	6.0	7.2	8.4
				Q л/мин	0	20	40	60	80	100	120	140
4XRm6/5-0.37	4XR6/5-0.37	0.37	0.5	H(m)	35	34	32	30	27	22	17	10
4XRm6/6-0.55	4XR6/6-0.55	0.55	0.75		42	40	39	36	33	27	20	12
4XRm6/8-0.75	4XR6/8-0.75	0.75	1		56	54	52	48	44	36	27	16
4XRm6/11-1.1	4XR6/11-1.1	1.1	1.5		77	74	71	67	60	49	37	21
4XRm6/15-1.5	4XR6/15-1.5	1.5	2		105	101	97	91	82	67	51	29
4XRm6/20-2.2	4XR6/20-2.2	2.2	3		140	135	129	121	109	90	68	39
-	4XR6/26-3	3	4		182	175	168	158	142	117	88	51
-	4XR6/34-4	4	5.5		238	229	220	206	185	152	116	66
-	4XR6/42-5.5	5.5	7.5		294	283	271	254	229	188	143	82
-	4XR6/52-7.5	7.5	10		364	350	336	315	283	233	177	101

4XR 8

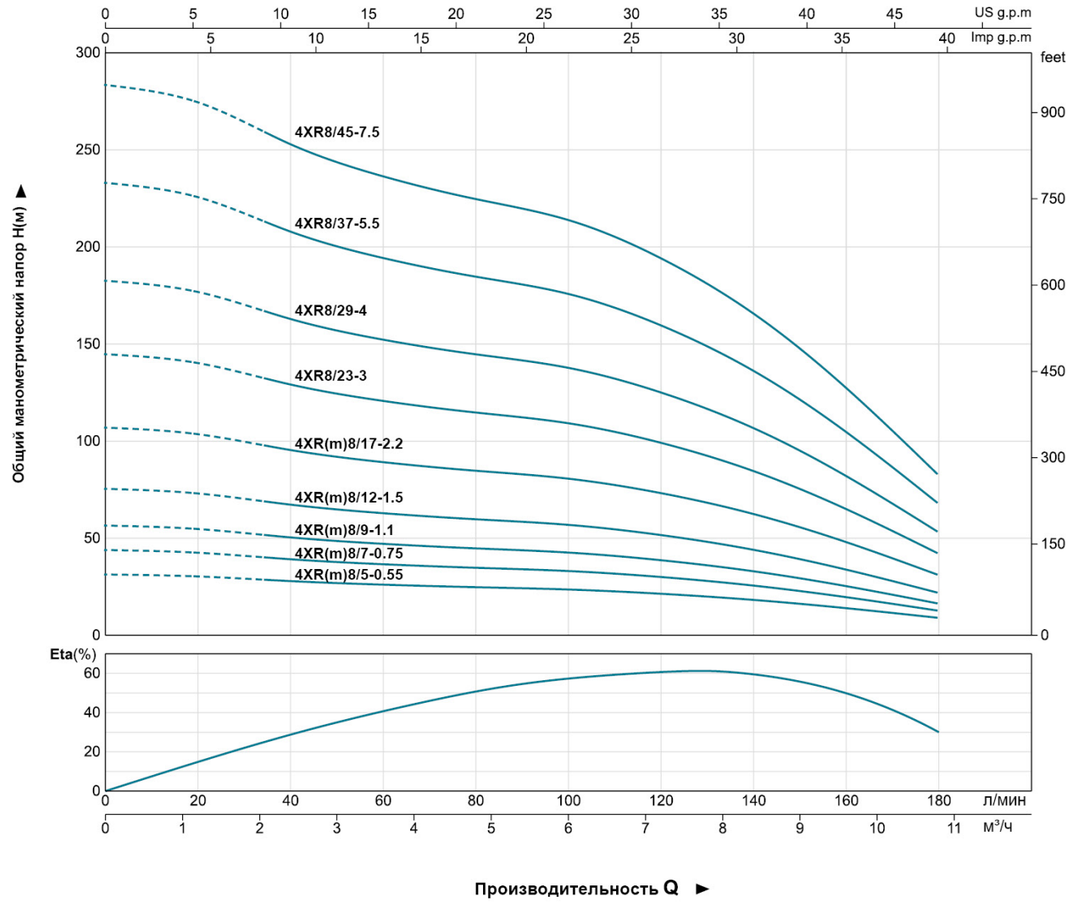

Технические характеристики

Модель		Мощность		Производительность										
1~ 220в/240в	3~ 380в/415в	кВт	л.с.	Q м³/ч	0	1.2	2.4	3.6	4.8	6.0	7.2	8.4	9.6	10.8
				Q л/мин	0	20	40	60	80	100	120	140	160	180
4XRm8/5-0.55	4XR8/5-0.55	0.55	0.75	H(m)	32	31	28	26	25	24	22	18	14	9
4XRm8/7-0.75	4XR8/7-0.75	0.75	1		44	43	39	37	35	33	30	26	20	13
4XRm8/9-1.1	4XR8/9-1.1	1.1	1.5		57	55	51	47	45	43	39	33	26	17
4XRm8/12-1.5	4XR8/12-1.5	1.5	2		76	73	67	63	60	57	52	44	34	22
4XRm8/17-2.2	4XR8/17-2.2	2.2	3		107	104	96	90	85	81	74	63	48	31
-	4XR8/23-3	3	4		145	141	129	121	115	109	100	85	65	42
-	4XR8/29-4	4	5.5		183	177	163	153	145	138	126	107	82	53
-	4XR8/37-5.5	5.5	7.5		234	226	208	195	185	176	160	136	105	68
-	4XR8/45-7.5	7.5	10		284	275	253	237	225	214	195	166	128	83

4XR 10

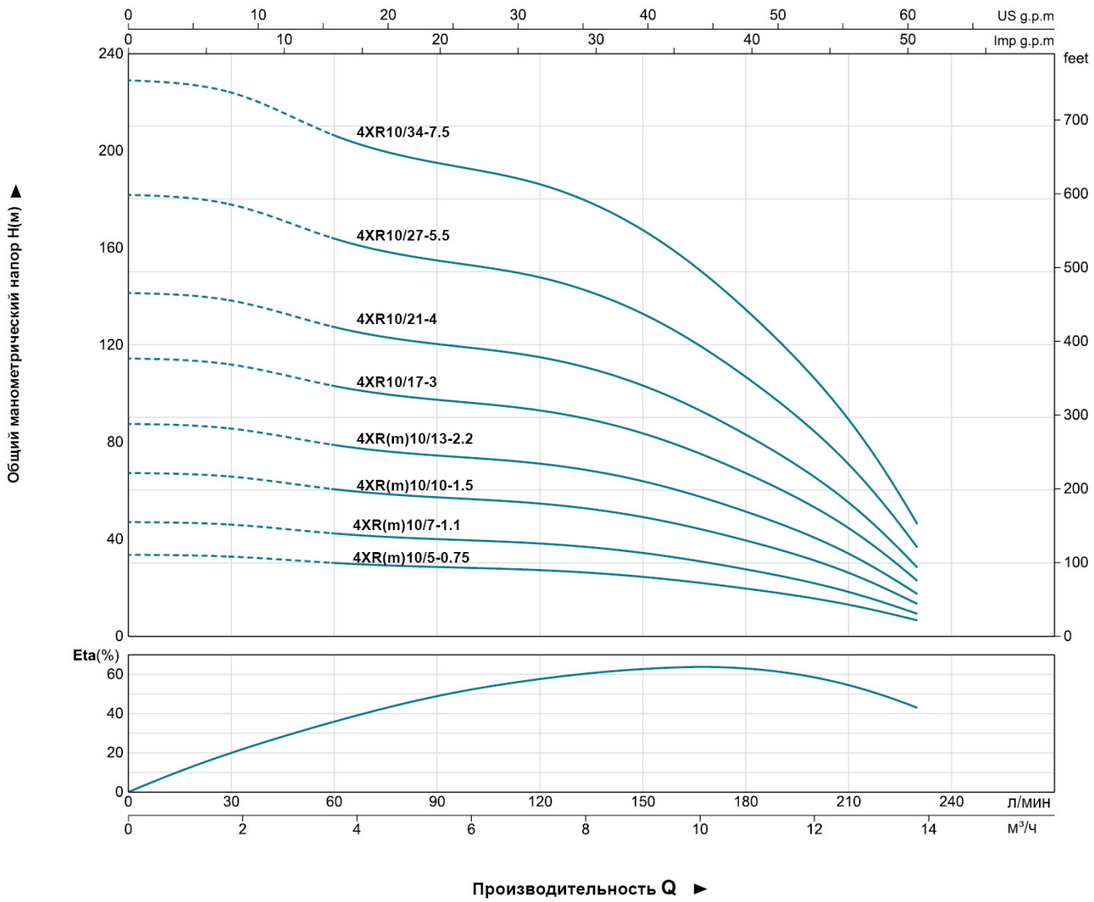

Технические характеристики

Модель		Мощность		Производительность										
1~ 220в/240в	3~ 380в/415в	кВт	л.с.	Q	м³/ч	0	1.8	3.6	5.4	7.2	9.0	10.8	12.6	13.8
					л/мин	0	30	60	90	120	150	180	210	230
4XRm10/5-0.75	4XR10/5-0.75	0.75	1	H(m)		34	33	30	29	27	25	20	13	7
4XRm10/7-1.1	4XR10/7-1.1	1.1	1.5			47	46	43	40	38	34	28	19	10
4XRm10/10-1.5	4XR10/10-1.5	1.5	2			67	66	61	57	55	49	40	26	14
4XRm10/13-2.2	4XR10/13-2.2	2.2	3			88	86	79	75	71	64	52	34	18
-	4XR10/17-3	3	4			115	112	104	97	93	83	67	45	23
-	4XR10/21-4	4	5.5			141	138	128	120	115	103	83	56	29
-	4XR10/27-5.5	5.5	7.5			182	178	164	155	148	133	107	71	37
-	4XR10/34-7.5	7.5	10			229	224	207	195	186	167	135	90	47

4XR 12

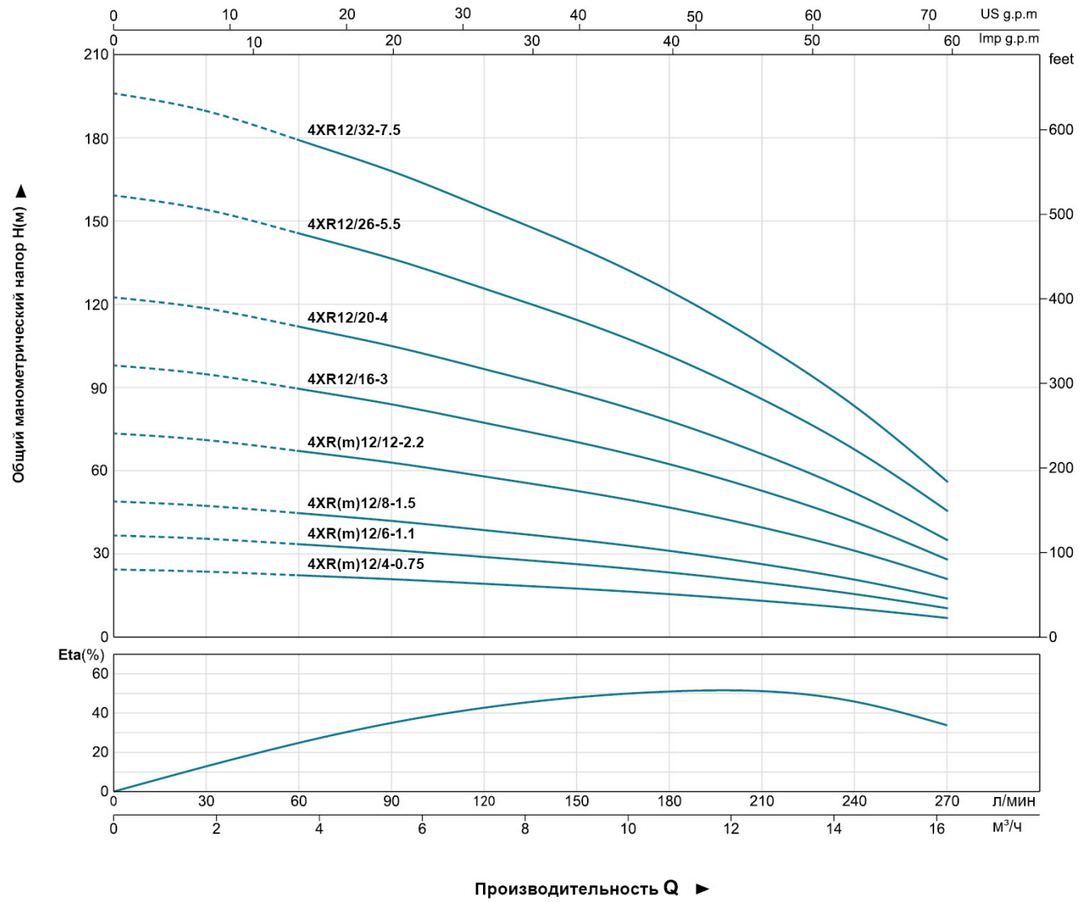

Технические характеристики

Модель		Мощность		Производительность										
1~ 220в/240в	3~ 380в/415в	кВт	л.с.	Q	м³/ч	0	1.8	3.6	5.4	7.2	9.0	10.8	12.6	14.4	16.2
					л/мин	0	30	60	90	120	150	180	210	240	270
4XRm12/4-0.75	4XR12/4-0.75	0.75	1	H(m)		25	24	22	21	19	18	16	13	10	7
4XRm12/6-1.1	4XR12/6-1.1	1.1	1.5			37	36	34	31	29	26	23	20	16	10
4XRm12/8-1.5	4XR12/8-1.5	1.5	2			49	48	45	42	39	35	31	27	21	14
4XRm12/12-2.2	4XR12/12-2.2	2.2	3			74	71	67	62	58	53	47	40	31	20
-	4XR12/16-3	3	4			98	95	90	83	77	71	63	53	42	27
-	4XR12/20-4	4	5.5			123	119	112	104	96	88	78	66	52	34
-	4XR12/26-5.5	5.5	7.5			159	154	145	135	125	115	102	86	67	44
-	4XR12/32-7.5	7.5	10			196	190	179	166	154	141	125	106	83	54

4XR 16

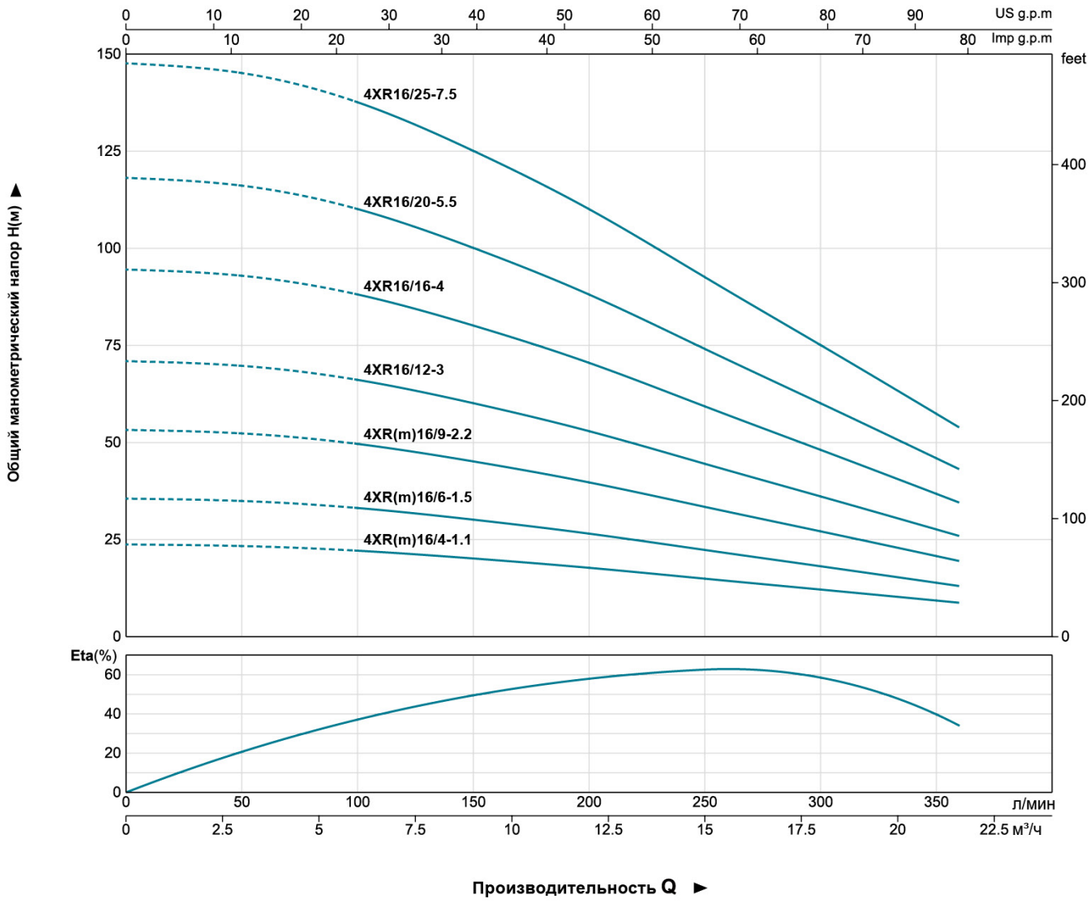

Технические характеристики

Модель		Мощность		Производительность								
1~ 220в/240в	3~ 380в/415в	кВт	л.с.	Q м³/ч	0	3	6	9	12	15	18	21
				Q л/мин	0	50	100	150	200	250	300	350
4XRm16/4-1.1	4XR16/4-1.1	1.1	1.5	H(m)	24	23	22	20	18	15	12	9
4XRm16/6-1.5	4XR16/6-1.5	1.5	2		36	35	33	30	26	22	18	13
4XRm16/9-2.2	4XR16/9-2.2	2.2	3		53	52	50	45	40	33	27	19
-	4XR16/12-3	3	4		71	70	66	60	53	45	36	26
-	4XR16/16-4	4	5.5		95	93	88	80	70	60	48	35
-	4XR16/20-5.5	5.5	7.5		118	116	110	100	88	74	60	43
-	4XR16/25-7.5	7.5	10		148	145	138	125	110	93	75	54

4XRS

Применение

- Водоснабжение из скважин и резервуаров
- Для бытового и индустриального использования
- В садоводстве и ирригации

Условия эксплуатации

- Максимальная температура жидкости: до + 50 °C
- Максимальное содержание песка: 0,25 %
- Максимальная глубина погружения: 80 м
- Минимальный диаметр скважины: 4 дюйма

Двигатель и насос

- Перематываемый или полностью закрытый двигатель
- Трехфазный: 380 В - 415 В / 50 Гц
- Однофазный: 220 В - 240 В / 50 Гц
- Оборудуйте с блоком управления запуска или цифровой приставки автоматического управления
- Стандарты NEMA измерения
- Стандарт ISO 9906

Наименование	Материал
Рабочий кожух	AISI 304 SS
обратный клапан	AISI 304 SS
Всасывающий купол	AISI 304 SS
корпус этап	AISI 304 SS
Крыльчатка	AISI 304 SS
Вал	AISI 304 SS
Муфта вала	AISI 304 SS
Износное кольцо	Rubber
Внешний кожух Мотора	AISI 304 SS
Верхняя крышка	Cast-iron G20 UNI5007
Нижняя подставка	AISI 304 SS
Механическое уплотнение	Special seal for deep well (carbon-SIC/TC)
вал	AISI 304 SS-C1045
подшипник	NSK / C&U
смазка	Oil for food machinery and pharmaceutic use

4 XRS (m) 2 / 9 – 0.37

- 0.37 — Номинальная мощность (кВт)
- 9 — Количество ступеней крыльчатки
- 2 — Номинальный поток (куб.м/ч)
- (m) — Однофазный
- XRS — Глубинные погружные насосы
- 4 — Минимальный диаметр скважины 4"

4XRS 2

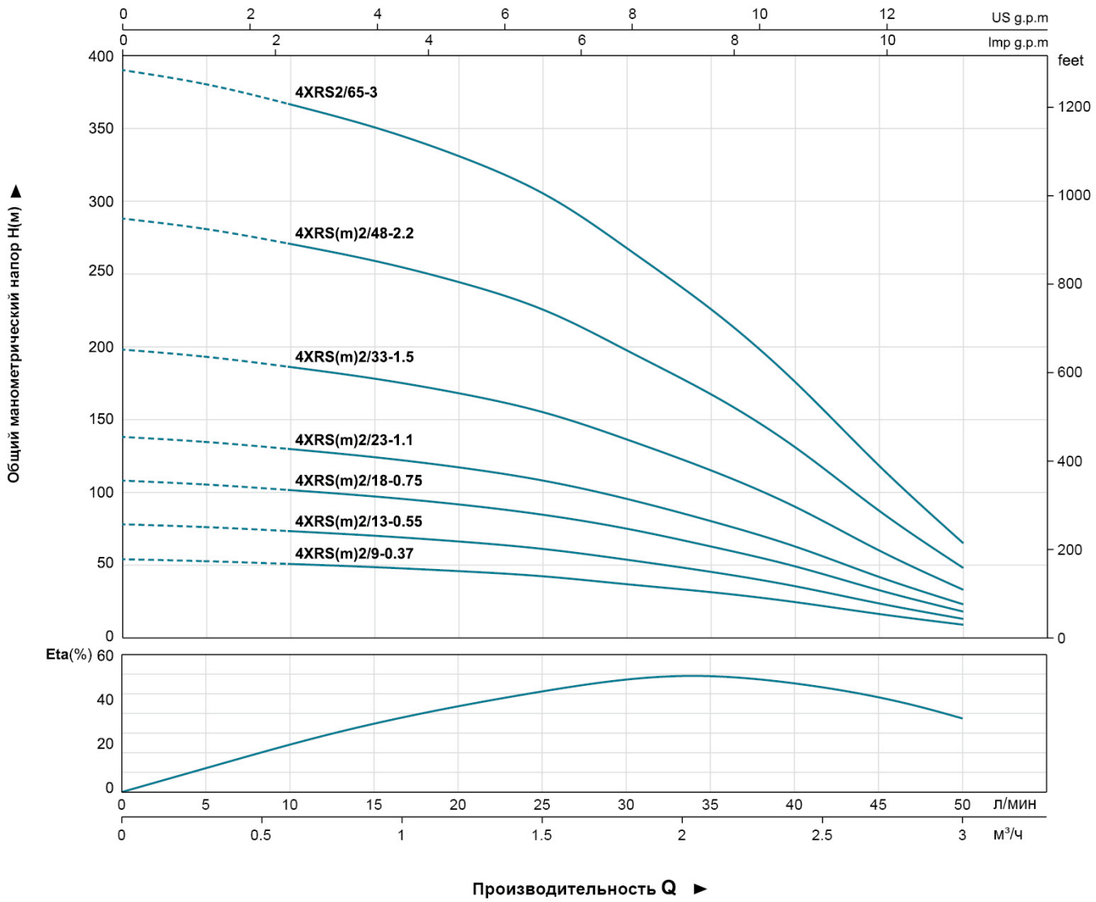

Технические характеристики

Модель		Мощность		Производительность											
1~ 220в/240в	3~ 380в/415в	кВт	л.с.	Q м³/ч	0	0.3	0.6	0.9	1.2	1.5	1.8	2.1	2.4	2.7	3.0
				Q л/мин	0	5	10	15	20	25	30	35	40	45	50
4XRSm2/9-0.37	4XRS2/9-0.37	0.37	0.5	H(m)	54	53	51	48	46	42	37	31	25	17	9
4XRSm2/13-0.55	4XRS2/13-0.55	0.55	0.75		78	76	73	70	66	61	54	45	35	24	13
4XRSm2/18-0.75	4XRS2/18-0.75	0.75	1		108	105	102	97	92	85	75	63	49	34	18
4XRSm2/23-1.1	4XRS2/23-1.1	1.1	1.5		138	134	130	124	117	108	96	80	63	43	23
4XRSm2/33-1.5	4XRS2/33-1.5	1.5	2		198	193	186	178	168	155	137	115	90	62	32
4XRSm2/48-2.2	4XRS2/48-2.2	2.2	3		288	281	271	258	244	226	199	167	131	90	47
-	4XRS2/65-3	3	4		390	380	367	350	331	306	270	226	177	122	64

4XRS 3

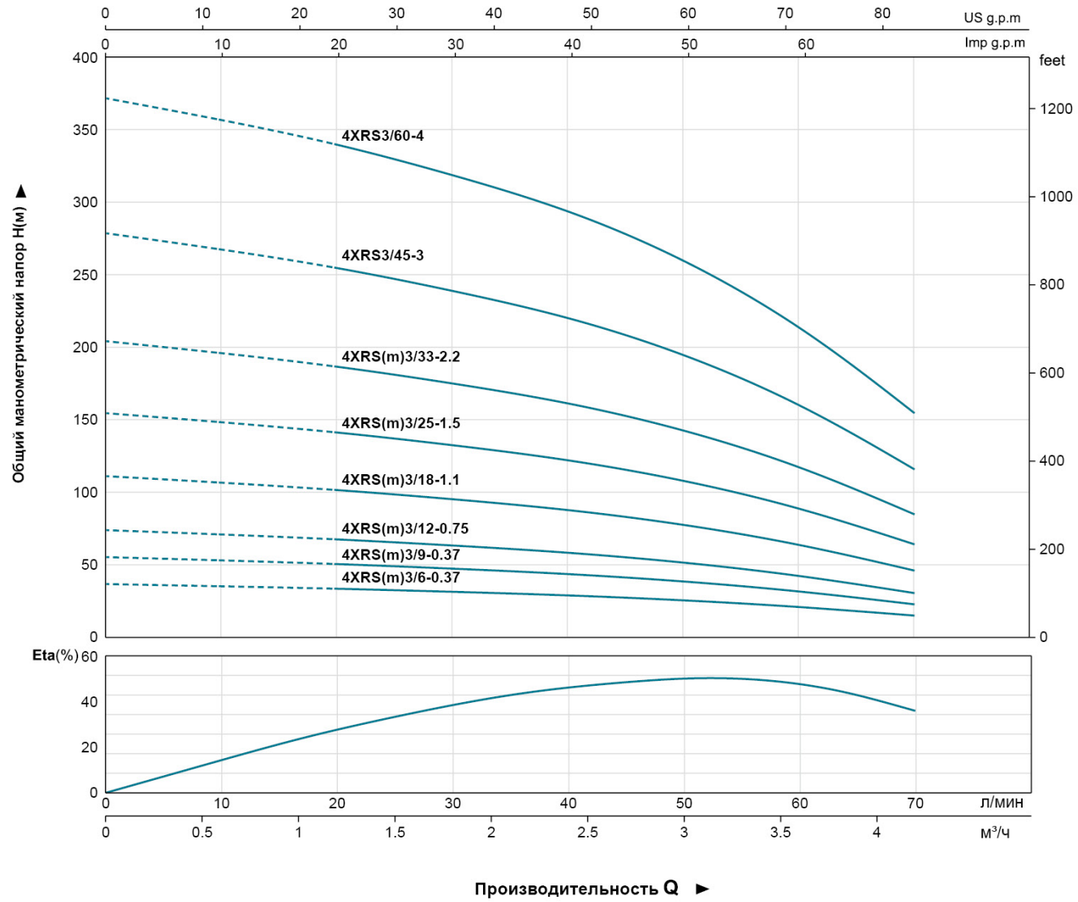

Технические характеристики

Модель		Мощность		Производительность								
1~ 220в/240в	3~ 380в/415в	кВт	л.с.	Q м³/ч	0	0.6	1.2	1.8	2.4	3.0	3.6	4.2
				Q л/мин	0	10	20	30	40	50	60	70
4XRSm3/6-0.37	4XRS3/6-0.37	0.37	0.5	H(m)	37	36	34	32	29	26	21	16
4XRSm3/9-0.37	4XRS3/9-0.37	0.55	0.75		56	54	51	48	44	39	32	23
4XRSm3/12-0.75	4XRS3/12-0.75	0.75	1		74	71	68	64	59	52	43	31
4XRSm3/18-1.1	4XRS3/18-1.1	1.1	1.5		112	107	102	96	88	78	64	47
4XRSm3/25-1.5	4XRS3/25-1.5	1.5	2		155	149	142	133	123	108	89	65
4XRSm3/33-2.2	4XRS3/33-2.2	2.2	3		205	196	187	175	162	143	118	85
-	4XRS3/45-3	3	4		279	268	255	239	221	195	161	116
-	4XRS3/60-4	4	5.5		372	357	340	319	294	260	214	155

4XRS 5

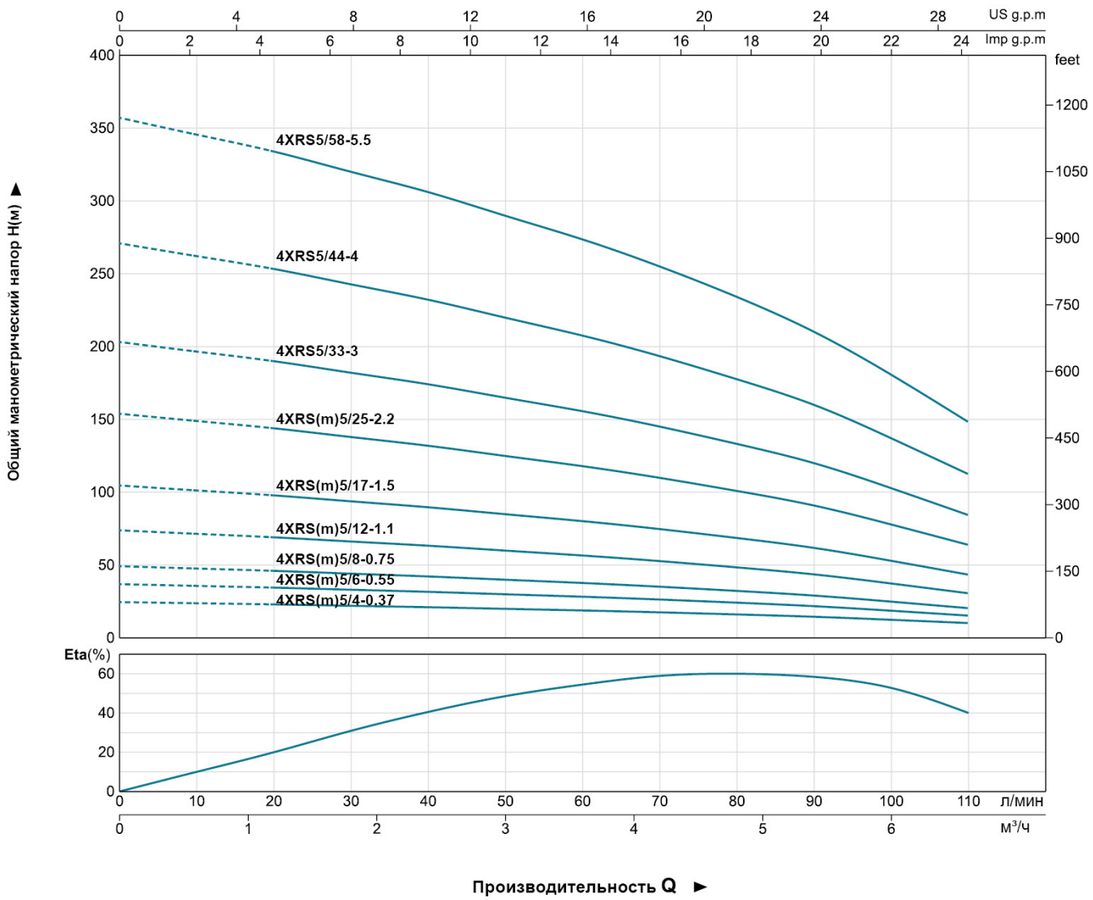

Технические характеристики

Модель		Мощность		Производительность													
1~ 220в/240в	3~ 380в/415в	кВт	л.с.	Q	м³/ч	0	0.6	1.2	1.8	2.4	3.0	3.6	4.2	4.8	5.4	6.0	6.6
					л/мин	0	10	20	30	40	50	60	70	80	90	100	110
4XRSm5/4-0.37	4XRS5/4-0.37	0.37	0.5	H(m)		25	24	23	22	21	20	19	18	16	15	12	10
4XRSm5/6-0.55	4XRS5/6-0.55	0.55	0.75			37	36	35	33	32	30	28	26	24	22	19	15
4XRSm5/8-0.75	4XRS5/8-0.75	0.75	1			49	48	46	44	42	40	38	35	32	29	25	20
4XRSm5/12-1.1	4XRS5/12-1.1	1.1	1.5			74	72	69	66	63	60	57	53	48	44	37	31
4XRSm5/17-1.5	4XRS5/17-1.5	1.5	2			105	101	98	94	90	85	80	75	69	62	53	44
4XRSm5/25-2.2	4XRS5/25-2.2	2.2	3			154	149	144	138	132	125	118	110	101	91	78	64
-	4XRS5/33-3	3	4			203	197	190	182	174	165	156	145	133	120	103	84
-	4XRS5/44-4	4	5.5			271	262	253	243	232	220	208	194	178	160	137	113
-	4XRS5/58-5.5	5.5	7.5			357	346	334	320	306	290	274	255	234	211	181	148

4XRS 8

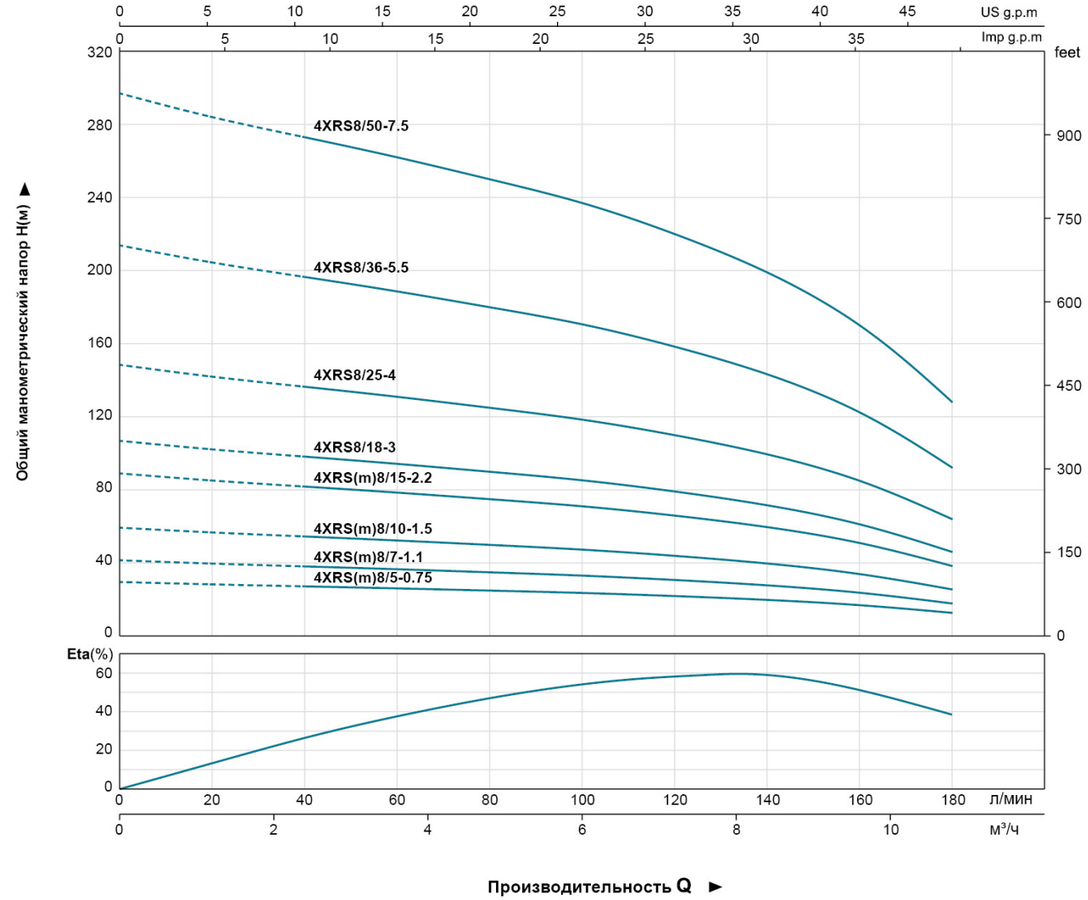

Технические характеристики

Модель		Мощность		Производительность											
1~ 220в/240в	3~ 380в/415в	кВт	л.с.	Q	м³/ч	0	1.2	2.4	3.6	4.8	6.0	7.2	8.4	9.6	10.8
					л/мин	0	20	40	60	80	100	120	140	160	180
4XRSm8/5-0.75	4XRS8/5-0.75	0.75	1	H(m)		30	28	27	26	25	24	22	20	17	13
4XRSm8/7-1.1	4XRS8/7-1.1	1.1	1.5			42	40	38	37	35	33	31	28	24	18
4XRSm8/10-1.5	4XRS8/10-1.5	1.5	2			59	57	55	52	50	47	44	40	34	25
4XRSm8/15-2.2	4XRS8/15-2.2	2.2	3			89	85	82	79	75	71	66	60	51	38
-	4XRS8/18-3	3	4			107	102	98	94	90	85	79	72	61	46
-	4XRS8/25-4	4	5.5			149	142	137	131	125	119	110	100	85	64
-	4XRS8/36-5.5	5.5	7.5			214	204	197	189	180	171	158	143	122	91
-	4XRS8/50-7.5	7.5	10			297	284	273	262	250	237	220	199	170	127

4XRS 14

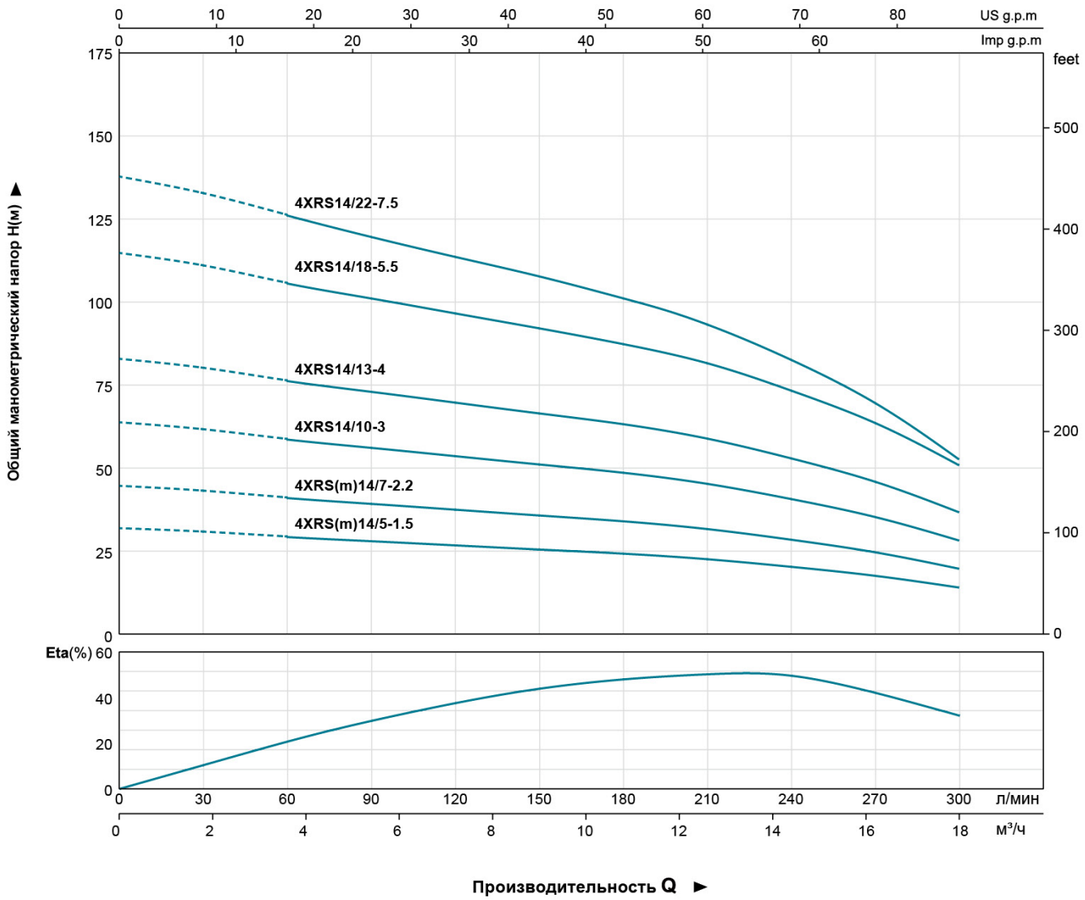

Технические характеристики

Модель		Мощность		Производительность											
1~ 220в/240в	3~ 380в/415в	кВт	л.с.	Q м³/ч	0	1.8	3.6	5.4	7.2	9.0	10.8	12.6	14.4	16.2	18
				Q л/мин	0	30	60	90	120	150	180	210	240	270	300
4XRSm14/5-1.5	4XRS14/5-1.5	1.5	2	H(m)	32	31	29	28	27	26	24	23	20	18	14
4XRSm14/7-2.2	4XRS14/7-2.2	2.2	3		45	43	41	39	38	36	34	32	29	25	20
-	4XRS14/10-3	3	4		64	62	59	56	54	51	49	45	41	35	28
-	4XRS14/13-4	4	5.5		83	80	76	73	70	67	63	59	53	46	37
-	4XRS14/18-5.5	5.5	7.5		115	111	106	101	97	92	88	82	74	64	51
-	4XRS14/22-7.5	7.5	10		138	133	125	119	114	109	103	97	85	71	55

6XRS

Применение

- Водоснабжение из скважин и резервуаров
- Для бытового и индустриального использования
- В садоводстве и ирригации

Условия эксплуатации

- Максимальная температура жидкости: до + 50 °C
- Максимальное содержание песка: 0,25 %
- Максимальная глубина погружения: 100 м
- Минимальный диаметр скважины: 6 дюйма

Двигатель и насос

- Перематываемый или полностью закрытый двигатель
- Трехфазный: 380 В - 415 В / 50 Гц
- Однофазный: 220 В - 240 В / 50 Гц
- Оборудуйте с блоком управления запуска или цифровой приставки автоматического управления
- Стандарты NEMA измерения
- Стандарт ISO 9906

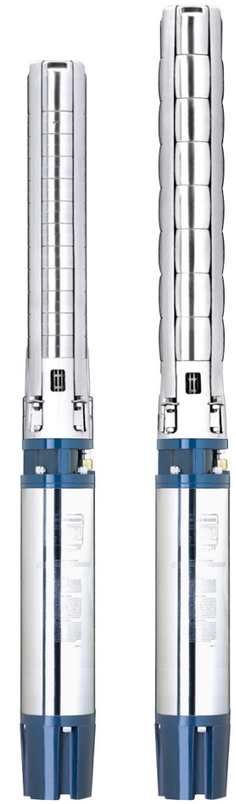

Наименование	Материал
Рабочий кожух	AISI 304 SS
Всасывающий купол	AISI 304 SS
Диффузор	AISI 304 SS
Крыльчатка	AISI 304 SS
Вал	AISI 431 SS
Муфта вала	AISI 304 SS
Износное кольцо	Rubber
Внешний кожух Мотора	AISI 304 SS
Верхняя крышка	Cast-iron ASTM No.30
Нижняя подставка	Cast-iron ASTM No.30
Уплотнение	NBR Graphite-SIC/TC
вал	AISI 304 SS-ASTM 5140
подшипник	C&U / NSK

6 XRS (m) 17/4 – 2.2

- 2.2 — Номинальная мощность (кВт)
- 4 — Количество ступеней крыльчатки
- 17 — Номинальный поток (куб.м/ч)
- (m) — Однофазный
- XRS — Глубинные погружные насосы
- 6 — Минимальный диаметр скважины 6"

6XRS 17

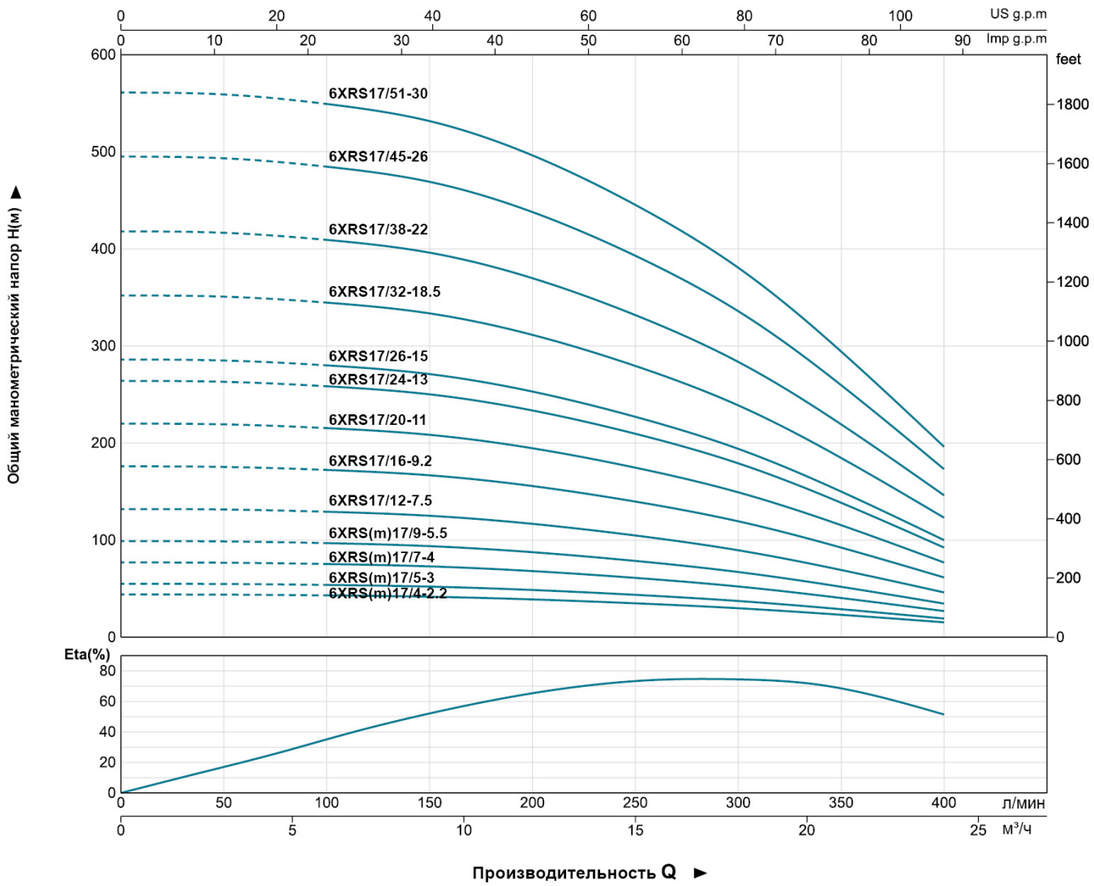

Технические характеристики

Модель		Мощность		Производительность									
1~ 220в/240в	3~ 380в/415в	кВт	л.с.	Q м³/ч	0	3	6	9	12	15	18	21	24
				Q л/мин	0	50	100	150	200	250	300	350	400
6XRSm17/4-2.2	6XRS17/4-2.2	2.2	3	H(m)	44	44	43	42	39	35	30	23	15
6XRSm17/5-3	6XRS17/5-3	3	4		55	55	54	52	49	44	37	29	19
6XRSm17/7-4	6XRS17/7-4	4	5.5		77	77	75	73	68	61	52	40	27
6XRSm17/9-5.5	6XRS17/9-5.5	5.5	7.5		99	99	97	94	88	79	67	52	35
-	6XRS17/12-7.5	7.5	10		132	132	129	125	117	105	90	69	46
-	6XRS17/16-9.2	9.2	12.5		176	175	172	167	156	140	120	92	61
-	6XRS17/20-11	11	15		220	219	215	209	195	175	149	115	77
-	6XRS17/24-13	13	17.5		264	263	258	250	233	209	179	138	92
-	6XRS17/26-15	15	20		286	285	280	271	253	227	194	150	100
-	6XRS17/32-18.5	18.5	25		352	351	344	334	311	279	239	184	123
-	6XRS17/38-22	22	30		418	417	409	396	370	332	284	219	146
-	6XRS17/45-26	26	35		495	493	484	469	438	393	336	259	173
-	6XRS17/51-30	30	40		561	559	549	532	496	445	381	294	196

6XRS 30

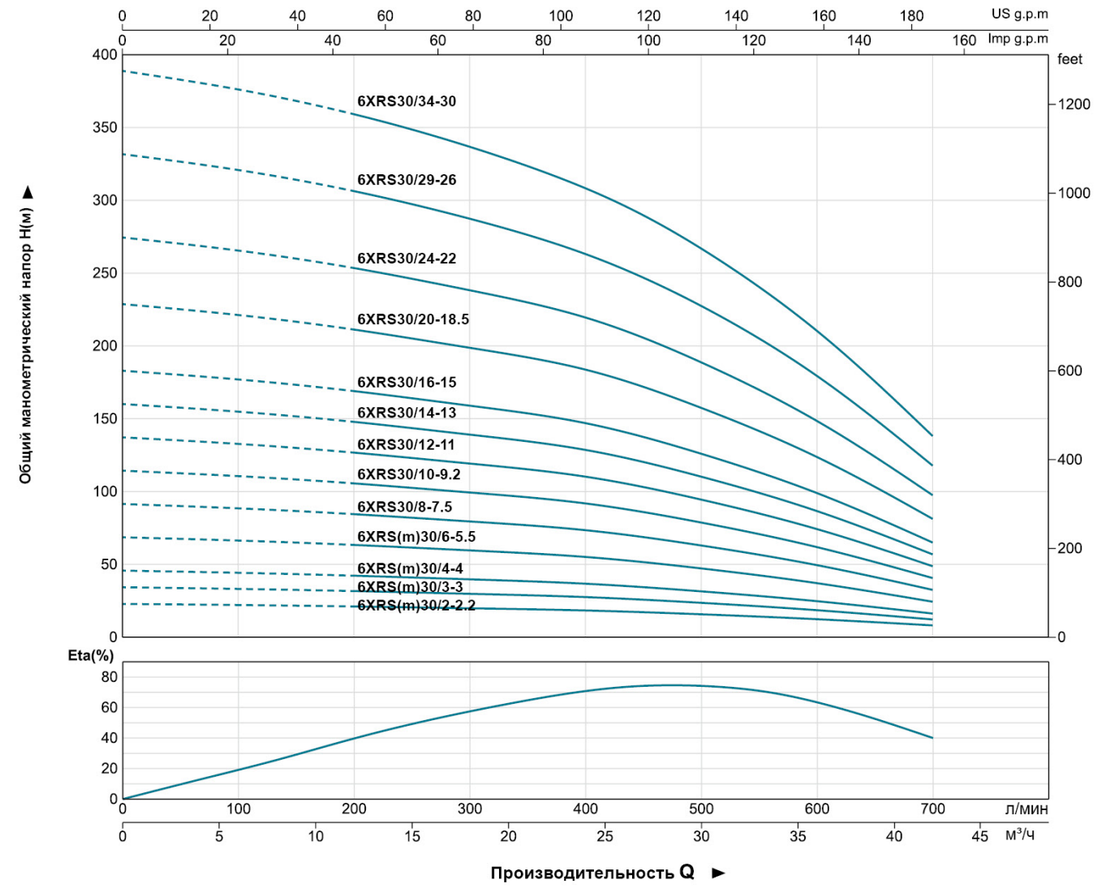

Технические характеристики

Модель		Мощность		Производительность							
1~ 220в/240в	3~ 380в/415в	кВт	л.с.	Q м³/ч	0	6	12	18	24	30	36	42
				Q л/мин	0	100	200	300	400	500	600	700
6XRSm30/2-2.2	6XRS30/2-2.2	2.2	3	H(m)	23	22	21	20	18	16	12	8
6XRSm30/3-3	6XRS30/3-3	3	4		34	33	32	30	28	24	19	12
6XRSm30/4-4	6XRS30/4-4	4	5.5		46	44	42	40	37	32	25	16
6XRSm30/6-5.5	6XRS30/6-5.5	5.5	7.5		69	66	63	60	55	47	37	24
-	6XRS30/8-7.5	7.5	10		92	89	85	80	74	63	50	33
-	6XRS30/10-9.2	9.2	12.5		114	111	106	99	92	79	62	41
-	6XRS30/12-11	11	15		137	133	127	119	110	95	74	49
-	6XRS30/14-13	13	17.5		160	155	148	139	129	110	87	57
-	6XRS30/16-15	15	20		183	177	169	159	147	126	99	65
-	6XRS30/20-18.5	18.5	25		229	221	211	199	184	158	124	81
-	6XRS30/24-22	22	30		275	266	254	239	221	189	149	98
-	6XRS30/29-26	26	35		332	321	306	288	266	228	179	118
-	6XRS30/34-30	30	40		389	376	359	338	312	268	210	138

6XRS 46

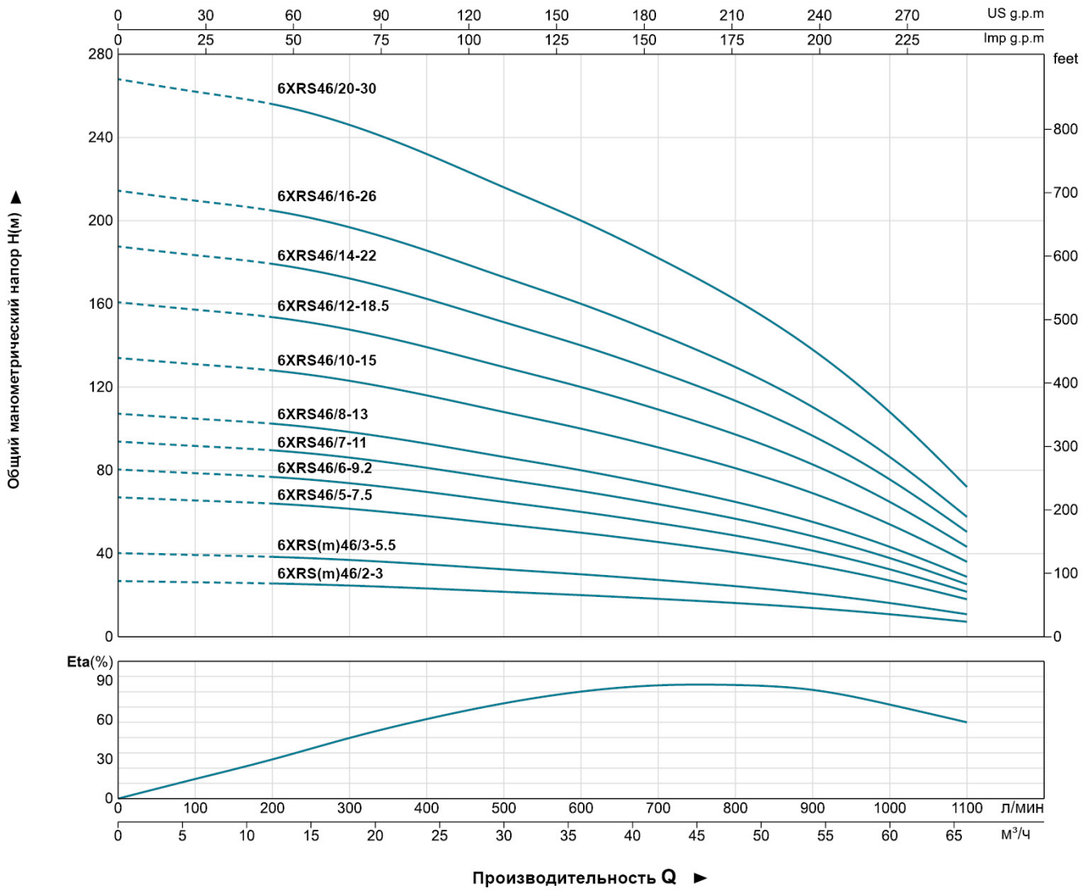

Технические характеристики

Модель		Мощность		Производительность													
1~ 220в/240в	3~ 380в/415в	кВт	л.с.	Q м³/ч	0	6	12	18	24	30	36	42	48	54	60	66
				Q л/мин	0	100	200	300	400	500	600	700	800	900	1000	1100
6XRSm46/2-3	6XRS46/2-3	3	4	H(m)	27	26	26	25	23	22	20	18	16	14	11	7
6XRSm46/3-5.5	6XRS46/3-5.5	5.5	7.5		40	39	38	37	35	32	30	27	24	21	16	11
-	6XRS46/5-7.5	7.5	10		67	66	64	62	58	54	50	46	41	35	27	18
-	6XRS46/6-9.2	9.2	12.5		80	79	77	74	70	65	60	55	49	41	32	22
-	6XRS46/7-11	11	15		94	92	90	86	81	76	70	64	57	48	38	25
-	6XRS46/8-13	13	17.5		107	105	102	98	93	86	80	73	65	55	43	29
-	6XRS46/10-15	15	20		134	131	128	123	116	108	100	91	81	69	54	36
-	6XRS46/12-18.5	18.5	25		161	157	154	148	139	130	120	109	97	83	65	43
-	6XRS46/14-22	22	30		188	183	179	172	162	151	140	127	113	97	76	50
-	6XRS46/16-26	26	35		214	210	205	197	186	173	160	146	130	110	86	58
-	6XRS46/20-30	30	40		268	262	256	246	232	216	200	182	162	138	108	72

6XRS 60

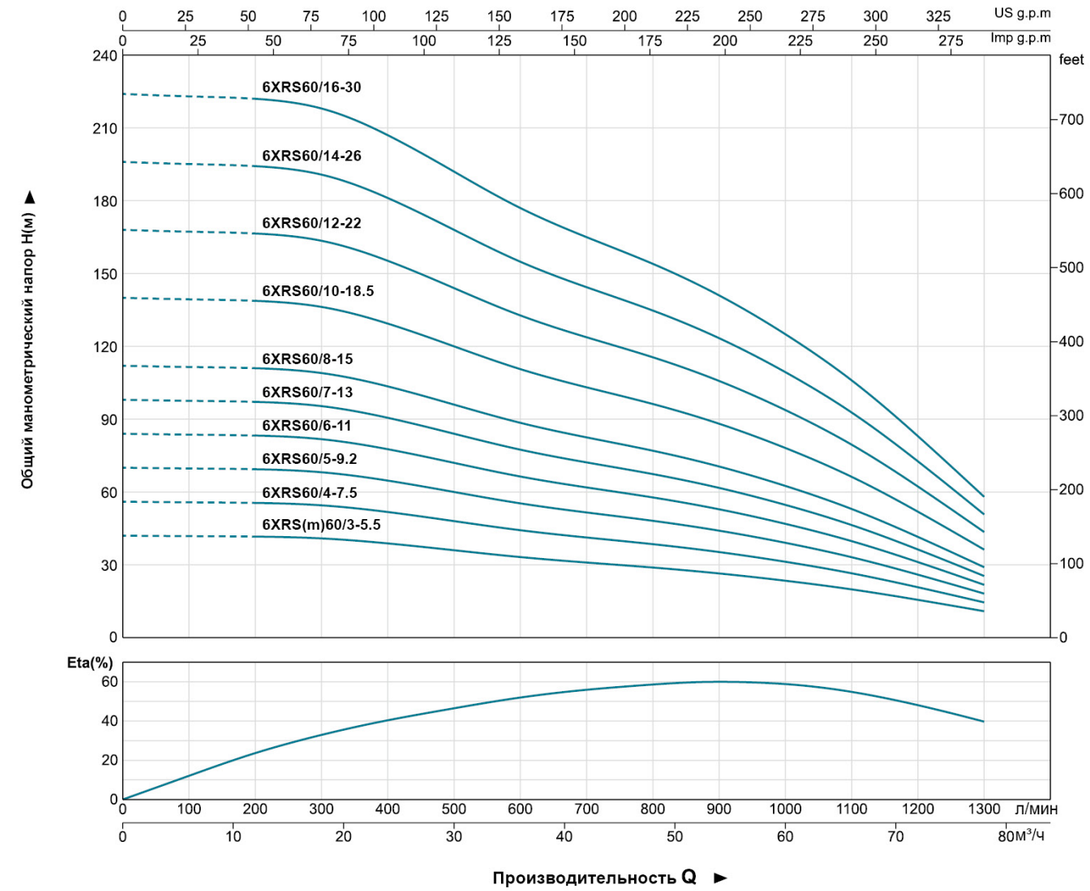

Технические характеристики

Модель		Мощность		Производительность														
1~ 220в/240в	3~ 380в/415в	кВт	л.с.	Q м³/ч	0	6	12	18	24	30	36	42	48	54	60	66	72	78
				Q л/мин	0	100	200	300	400	500	600	700	800	900	1000	1100	1200	1300
6XRSm60/3-5.5	6XRS60/3-5.5	5.5	7.5	H(m)	42	42	42	41	39	36	33	31	29	26	23	20	16	11
-	6XRS60/4-7.5	7.5	10		56	56	55	55	52	48	44	41	38	35	31	26	21	15
-	6XRS60/5-9.2	9.2	12.5		70	70	69	68	65	60	55	52	48	44	39	33	26	18
-	6XRS60/6-11	11	15		84	84	83	82	78	72	66	62	58	53	47	40	31	22
-	6XRS60/7-13	13	17.5		98	98	97	95	91	84	77	72	67	62	55	46	36	25
-	6XRS60/8-15	15	20		112	112	111	109	104	96	89	83	77	71	63	53	42	29
-	6XRS60/10-18.5	18.5	25		140	139	139	136	129	120	111	103	96	88	78	66	52	36
-	6XRS60/12-22	22	30		168	167	167	164	155	144	133	124	116	106	94	80	62	44
-	6XRS60/14-26	26	35		196	195	194	191	181	168	155	144	135	123	109	93	73	51
-	6XRS60/16-30	30	40		224	223	222	218	207	192	177	165	154	141	125	106	83	58

6XRP

Применение

- Водоснабжение из скважин и резервуаров
- Для бытового и индустриального использования
- В садоводстве и ирригации

Условия эксплуатации

- Максимальная температура жидкости: до + 35 °C
- Максимальное содержание песка: 0,25 %
- Максимальная глубина погружения: 100 м
- Минимальный диаметр скважины: 6 дюйма

Двигатель и насос

- Перематываемый или полностью закрытый двигатель
- Трехфазный: 380 В - 415 В / 50 Гц
- Однофазный: 220 В - 240 В / 50 Гц
- Оборудуйте с блоком управления запуска или цифровой приставки автоматического управления
- Стандарты NEMA измерения
- Стандарт ISO 9906

Наименование	Материал
Внешний кожух мотора	AISI 304 SS
Рабочий кожух	Cast-iron ASTM NO.30
Всасывающий купол	Cast-iron ASTM NO.30
Диффрузор	Plastic.PC & AISI 304 SS
Крыльчатка	Plastic.PC
Вал	AISI 304 SS
Муфта вала	AISI 304 SS
Износное кольцо	AISI 304 SS
Внешний кожух Мотора	AISI 304 SS
Верхняя крышка	Cast-iron ASTM NO.30
Нижняя подставка	Cast-iron ASTM NO.30
Уплотнение	NBR Graphite-SIC/TC
вал	AISI 304 SS-ASTM 5140
подшипник	C&U / NSK

6 XRP (m) 18/4 – 2.2

- 2.2 — Номинальная мощность (кВт)
- 4 — Количество ступеней крыльчатки
- 18 — Номинальный поток (куб.м/ч)
- (m) — Однофазный
- XRP — Глубинные погружные насосы
- 6 — Минимальный диаметр скважины 6"

6XRP 18

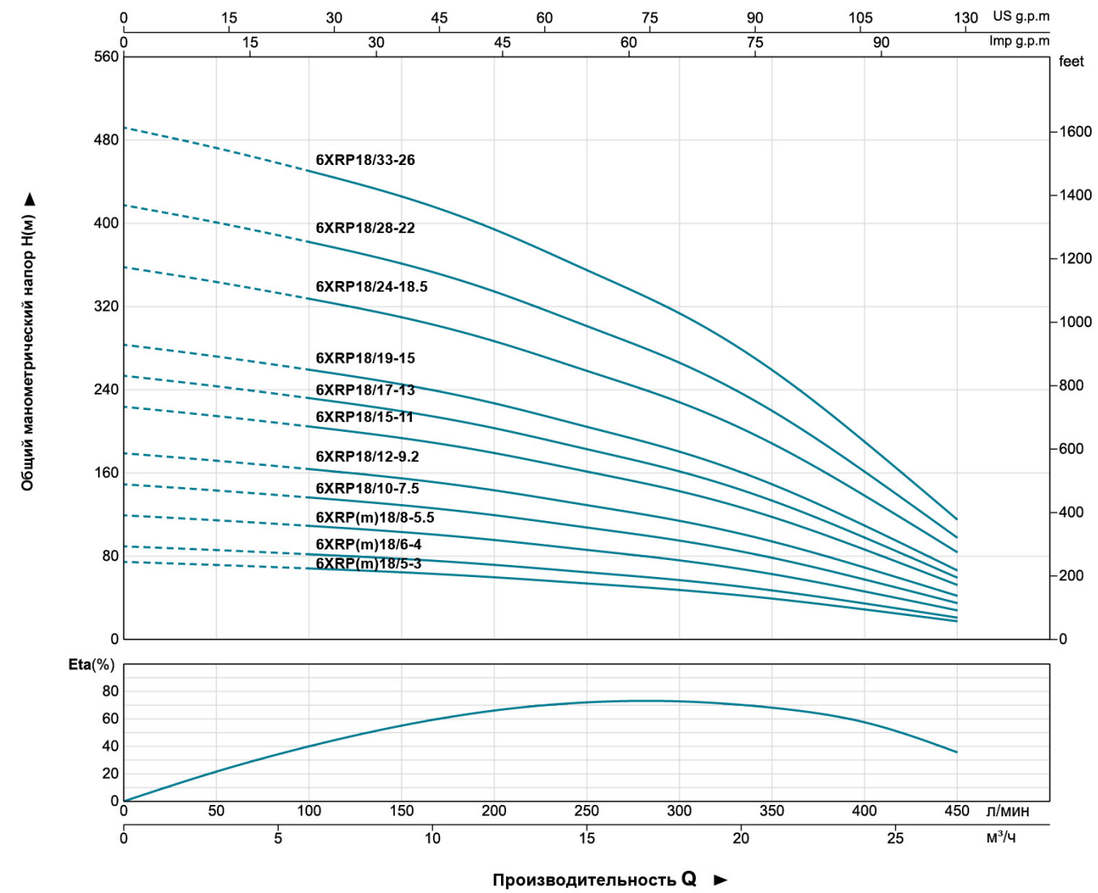

Технические характеристики

Модель		Мощность		Производительность											
1~ 220в/240в	3~ 380в/415в	кВт	л.с.	Q м³/ч	0	3	6	9	12	15	18	21	24	27
				Q л/мин	0	50	100	150	200	250	300	350	400	450
6XRPm18/5-3	**6XRP18/5-3**	3	4	H(m)	75	72	68	64	60	54	48	39	29	17
6XRPm18/6-4	**6XRP18/6-4**	4	5.5		89	86	82	77	72	65	57	47	34	21
6XRPm18/8-5.5	**6XRP18/8-5.5**	5.5	7.5		119	114	109	103	96	86	76	63	46	28
-	**6XRP18/10-7.5**	7.5	10		149	143	136	129	119	108	95	78	57	35
-	**6XRP18/12-9.2**	9.2	12.5		179	172	164	155	143	129	114	94	69	42
-	**6XRP18/15-11**	11	15		224	215	205	193	179	161	143	118	86	52
-	**6XRP18/17-13**	13	17.5		253	243	232	219	203	183	162	133	97	59
-	**6XRP18/19-15**	15	20		283	272	259	245	227	204	181	149	109	66
-	**6XRP18/24-18.5**	18.5	25		358	343	327	309	287	258	228	188	137	84
-	**6XRP18/28-22**	22	30		417	400	382	361	334	301	266	220	160	98
-	**6XRP18/33-26**	26	35		492	472	450	425	394	355	314	259	189	115

6XRP 30

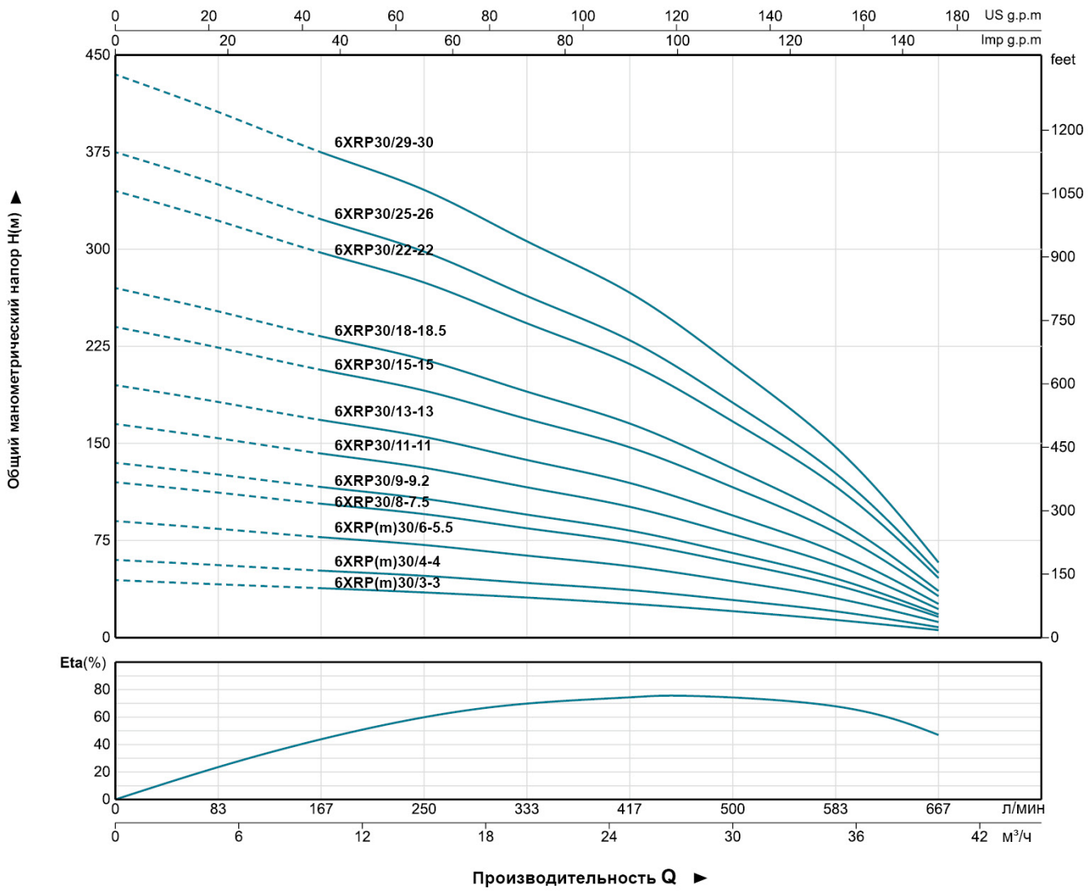

Технические характеристики

Модель		Мощность		Производительность									
1~ 220в/240в	3~ 380в/415в	кВт	л.с.	Q м³/ч	0	5	10	15	20	25	30	35	40
				Q л/мин	0	83	167	250	333	417	500	583	667
6XRPm30/3-3	6XRP30/3-3	3	4	H(m)	45	42	39	36	32	28	22	15	6
6XRPm30/4-4	6XRP30/4-4	4	5.5		60	56	52	48	42	37	29	20	8
6XRPm30/6-5.5	6XRP30/6-5.5	5.5	7.5		90	84	78	72	63	55	44	30	12
-	6XRP30/8-7.5	7.5	10		120	112	103	95	84	73	58	41	16
-	6XRP30/9-9.2	9.2	12.5		135	126	116	107	95	83	65	46	18
-	6XRP30/11-11	11	15		165	154	142	131	116	101	80	56	22
-	6XRP30/13-13	13	17.5		195	182	168	155	137	119	95	66	26
-	6XRP30/15-15	15	20		225	210	194	179	158	138	109	76	30
-	6XRP30/18-18.5	18.5	25		270	252	233	215	190	165	131	91	36
-	6XRP30/22-22	22	30		330	308	284	262	232	202	160	112	44
-	6XRP30/25-26	26	35		375	350	323	298	264	229	182	127	50
-	6XRP30/29-30	30	40		435	406	375	346	306	266	211	147	58

6XRP 45

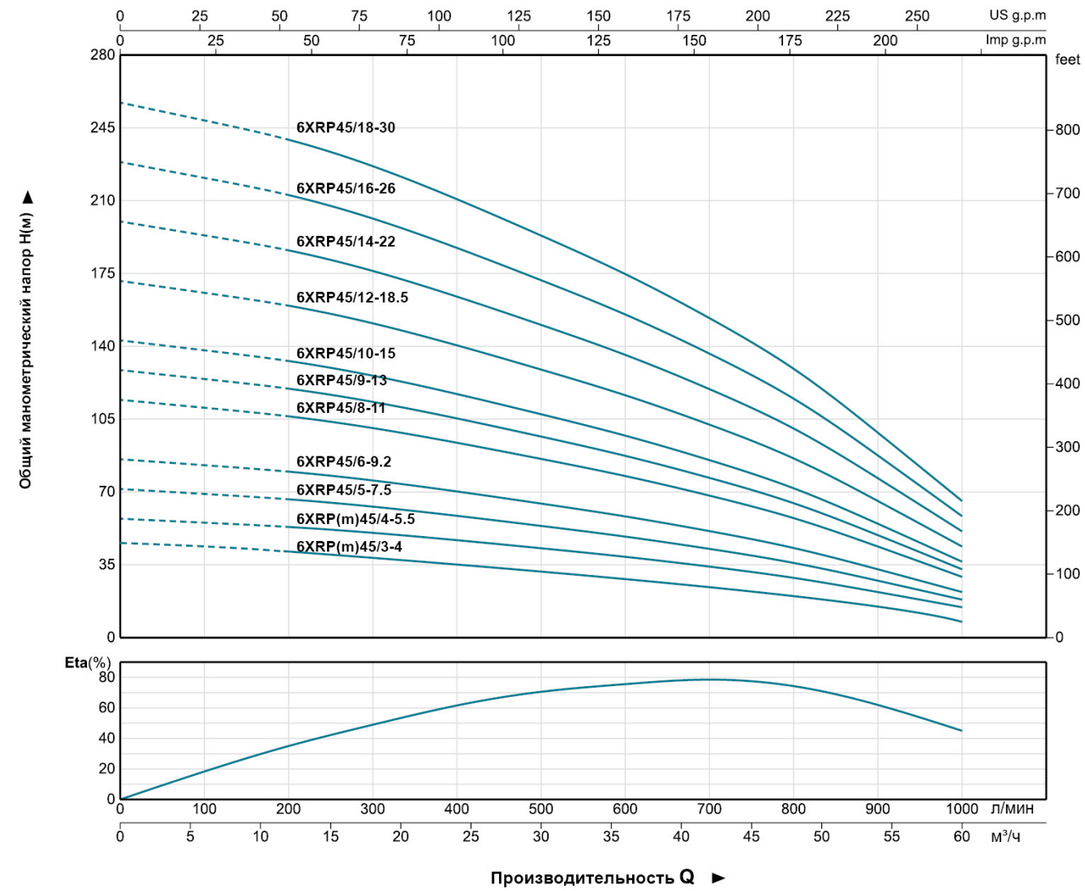

Технические характеристики

Модель		Мощность		Производительность										
1~ 220в/240в	3~ 380в/415в	кВт	л.с.	Q м³/ч	0	6	12	18	24	30	36	42	48	54	60
				Q л/мин	0	100	200	300	400	500	600	700	800	900	1000
6XRPm45/3-4	6XRP45/3-4	4	5.5	H(m)	43	41	40	38	35	32	29	26	22	16	11
6XRPm45/4-5.5	6XRP45/4-5.5	5.5	7.5		57	55	53	50	47	43	39	34	29	22	15
-	6XRP45/5-7.5	7.5	10		71	69	66	63	58	54	48	43	36	27	18
-	6XRP45/6-9.2	9.2	12.5		86	83	80	76	70	64	58	51	43	33	22
-	6XRP45/8-11	11	15		114	110	106	101	94	86	78	68	58	44	29
-	6XRP45/9-13	13	17.5		129	124	120	113	105	97	87	77	65	49	33
-	6XRP45/10-15	15	20		143	138	133	126	117	107	97	85	72	54	36
-	6XRP45/12-18.5	18.5	25		172	166	160	151	140	129	116	103	86	65	44
-	6XRP45/14-22	22	30		200	193	186	176	164	150	136	120	101	76	51
-	6XRP45/16-26	26	35		229	221	213	202	187	172	155	137	115	87	58
-	6XRP45/18-30	30	40		257	248	239	227	211	194	175	154	130	98	66

6XRP 60

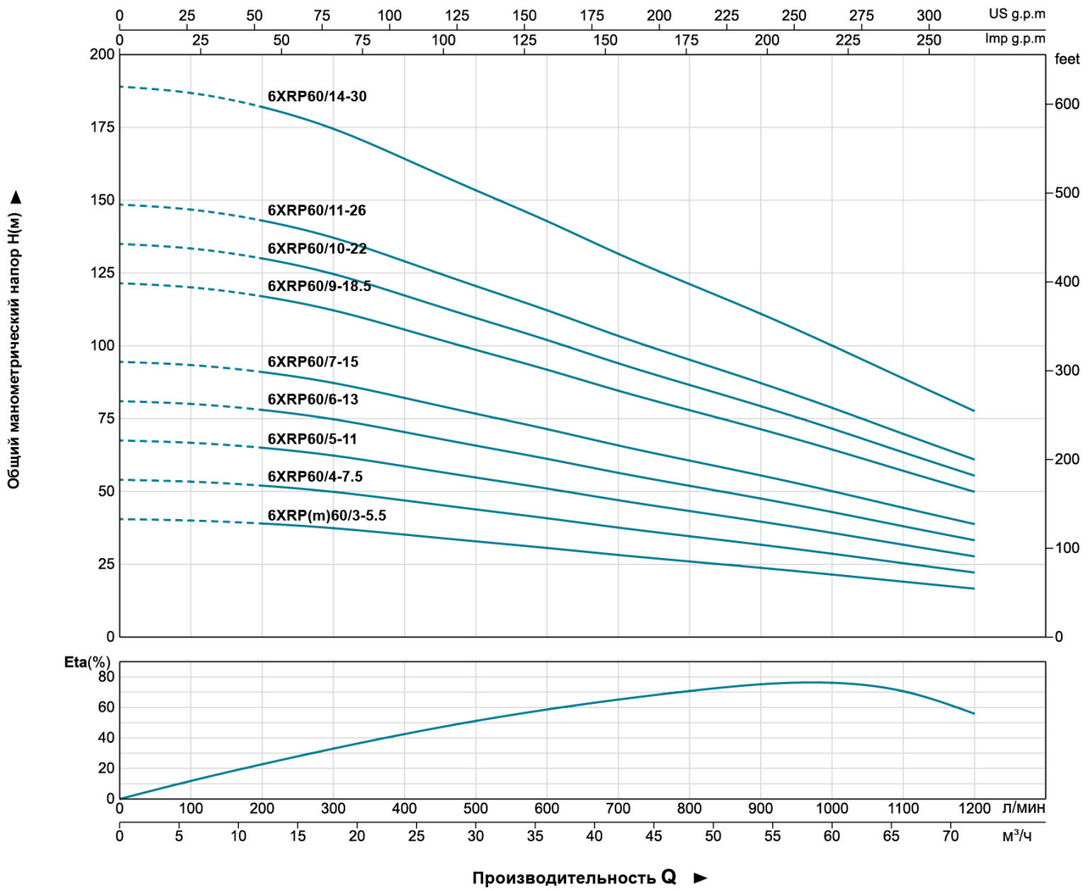

Технические характеристики

Модель		Мощность		Производительность													
1~ 220в/240в	3~ 380в/415в	кВт	л.с.	Q м³/ч	0	6	12	18	24	30	36	42	48	54	60	66	72
				Q л/мин	0	100	200	300	400	500	600	700	800	900	1000	1100	1200
6XRPm60/3-5.5	6XRP60/3-5.5	5.5	7.5	H(m)	41	40	39	37	35	33	31	28	26	24	22	19	17
-	6XRP60/4-7.5	7.5	10		54	53	52	50	47	44	41	38	34	32	29	26	22
-	6XRP60/5-11	11	15		68	67	65	62	59	55	51	47	43	40	36	32	28
-	6XRP60/6-13	13	17.5		81	80	78	75	70	66	61	57	51	48	43	39	33
-	6XRP60/7-15	15	20		95	93	91	87	82	76	71	66	60	55	50	45	39
-	6XRP60/9-18.5	18.5	25		122	120	117	112	105	98	92	85	77	71	65	58	50
-	6XRP60/10-22	22	30		135	134	130	125	117	109	102	94	86	79	72	64	56
-	6XRP60/11-26	26	35		149	147	143	138	129	120	112	104	94	87	79	71	61
-	6XRP60/14-30	30	40		189	187	182	175	164	153	143	132	120	111	101	90	78

4DWP

Применение

- Водоснабжение из скважин и резервуаров
- Для бытового и индустриального использования
- В садоводстве и ирригации

Условия эксплуатации

- Максимальная температура жидкости: до + 40 °C
- Максимальное содержание песка: 0,15 %
- Максимальная глубина погружения: 50 м
- Минимальный диаметр скважины: 4 дюйма

Двигатель и насос

- Перематываемый или полностью закрытый двигатель
- Трехфазный: 380 В - 415 В / 50 Гц
- Однофазный: 220 В - 240 В / 50 Гц
- Оборудуйте с блоком управления запуска или цифровой приставки автоматического управления
- Стандарт ISO 2548

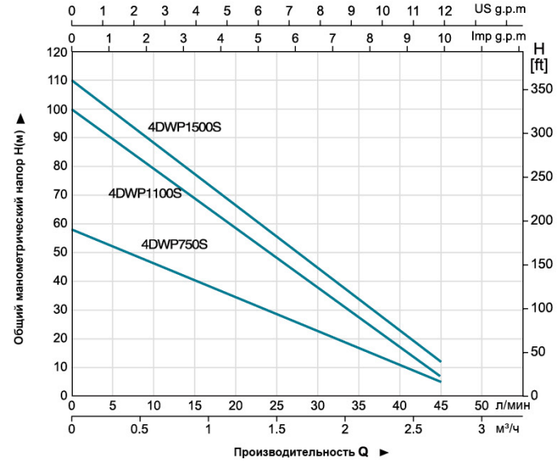

4DWP(m)750S

- Соединитель из нержавеющей стали (опущены для соединителя меди)
- Номинальная мощность (кВт)
- Однофазный
- Периферийные тип рабочего колеса
- Глубинные погружные насосы
- Минимальный диаметр скважины 4"

Наименование	Материал
Рабочий кожух	AISI 201 SS
Всасывающий купол	AISI 201 SS
диффузор	AISI 201 SS
Крыльчатка	Cast-Cu ASTM280
Стяжка	AISI 304 SS
Внешний кожух Мотора	AISI 304 SS
Верхняя крышка	1) Cast-Cu ASTM280 2) AISI 420 SS
Нижняя подставка	AISI 304 SS
Механическое уплотнение	Carbon/Ceramic
вал	AISI 304 SS-C1045
подшипник	NSK
смазка	Oil for food machinery and pharmaceutic use

Технические характеристики

Модель		Мощность		Производительность										
1~ 220в/240в	3~ 380в/415в	кВт	л.с.	Q м³/ч	0	0.3	0.6	0.9	1.2	1.5	1.8	2.1	2.4	2.7
				Q л/мин	0	5	10	15	20	25	30	35	40	45
4DWPm750S	4DWP750S	0.75	1	H(м)	58	52	46	40	34	28	22	16	10	5
4DWPm1100S	4DWP1100S	1.1	1.5		100	89	79	69	59	48	38	28	17	7
4DWPm1500S	4DWP1500S	1.5	2		110	99	88	78	67	56	45	34	23	12

5DW

Применение

- Для обеспечения водой из колодцев и резервуаров
- Для домашнего использования, гражданского и промышленного применения
- Для сада и орошения

Условия работы

- Максимальная температура перекачиваемой жидкости: 35 °C
- Минимальное погружение: 100 мм
- Максимальное погружение: 20 м
- Минимальный диаметр колодца: 5"

Мотор и насос

- **Трехфазный**: 380-415 В / 50 Гц
- **Однофазный**: 220-240 В / 50 Гц
- Длина кабеля: 15 м
- Класс изоляции: F
- Класс безопасности: IP68

5 DW (m) 2/3–0.55

- Мощность (кВт)
- Количество ступеней
- Номинальная пропускная способность (куб.м/ч)
- Однофазный мотор
- Погружной глубинный насос
- Минимальный диаметр колодца: 5"

No.	Части	Материал
1	Кабель	H07RN-F
2	Уплотнительное кольцо	NBR
3	Шпилька	AISI 304
4	Ротор	
5	Статор	
6	Гнездо подшипника	Copper/AISI 304
7	Механическое уплотнение	Carbon/Ceramic, Sic/Sic
8	Рабочее колесо	AISI 304
9	Диффузор	AISI 304
10	Уплотнительное кольцо	PTFE
11	Болт	AISI 304
12	Всасывающий фильтр	AISI 304
13	Гайка	AISI 304
14	Основание	AISI 304
15	Подшипник	
16	Корпус двигателя	AISI 304
17	Корпус насоса	AISI 304
18	Верхнее гнездо подшипника	Copper/AISI 304
19	Выпускной патрубок	AISI 304

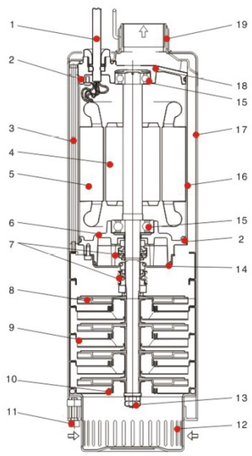

Характеристики насосов

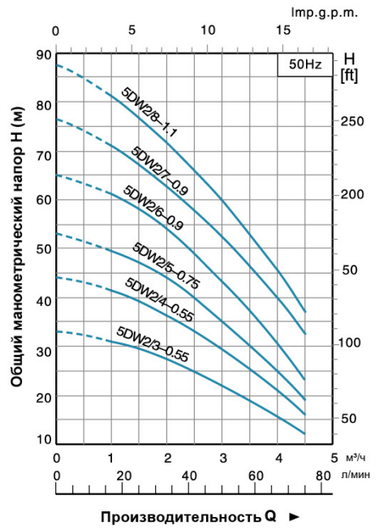

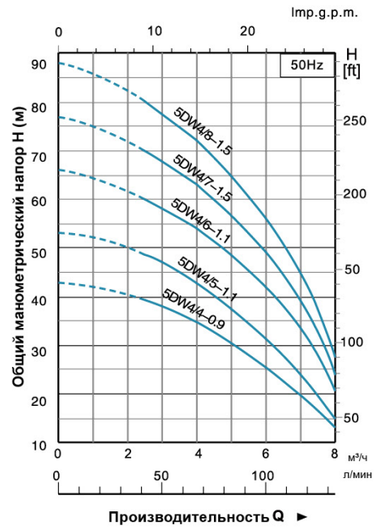

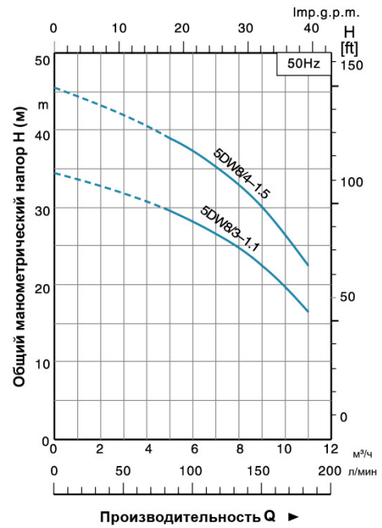

Технические характеристики

Модель		Мощность		Q м³/ч	0	1	1.5	2	2.5	3	3.5	4	4.5
1~	3~	кВт	л.с.	л/мин	0	16.6	25	33.3	41.6	50	58.3	66.6	75
5DWm2/3-0.55	5DW2/3-0.55	0.55	0.75	H (м)	33	31	29.5	27.5	25	22	19	16	12
5DWm2/4-0.55	5DW2/4-0.55	0.55	0.75		44	41.5	39.5	36.5	33.5	29.5	25.5	21	16
5DWm2/5-0.75	5DW2/5-0.75	0.75	1		53	49.5	47	44	40	35	30	25	19
5DWm2/6-0.9	5DW2/6-0.9	0.9	1.2		65	61	58	54	49	43	37	30.5	23
5DWm2/7-0.9	5DW2/7-0.9	0.9	1.2		76.5	71	67.5	62.5	57.5	52.5	46	40	32.5
5DWm2/8-1.1	5DW2/8-1.1	1.1	1.5		87.5	81	77	71.5	66	60	52.5	46	37

Модель		Мощность		Q м³/ч	0	2.5	3	3.5	4	4.5	5	6	7	8
1~	3~	кВт	л.с.	л/мин	0	41.6	50	58.3	66.6	75	83.3	100	116	133
5DWm4/4-0.9	5DW4/4-0.9	0.9	1.2	H (м)	43	39	38	36.5	35	33	30	25.5	19.5	13
5DWm4/5-1.1	5DW4/5-1.1	1.1	1.5		53	48	46.5	45	43	40	37.5	32	24	15
5DWm4/6-1.1	5DW4/6-1.1	1.1	1.5		66	60	58	56	54	51.5	49	42	34	20.5
5DWm4/7-1.5	5DW4/7-1.5	1.5	2		77	70	68	65.5	63	60	57	49	39.5	24
5DWm4/8-1.5	5DW4/8-1.5	1.5	2		88	80	77.5	75	72	68.5	65	56	45	27.5

Модель		Мощность		Q м³/ч	0	5	6	7	8	9	10	11
1~	3~	кВт	л.с.	л/мин	0	83.3	100	116	133	150	166	183
5DWm8/3-1.1	5DW8/3-1.1	1.1	1.5	H (м)	34.5	29.5	28	26.5	24.5	22.5	20	16.5
5DWm8/4-1.5	5DW8/4-1.5	1.5	2		45.5	39	37	35	32.5	30	26.5	22.5

3XR 2

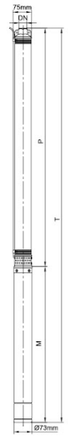

Модель	DN	Размеры (мм)					Вес (кг)				
		Корпус насоса	Мотор 1-фазный	Мотор 3-фазный	Всего 1-фазный	Всего 3-фазный	Корпус насоса	Мотор 1-фазный	Мотор 3-фазный	Всего 1-фазный	Всего 3-фазный
3XRm2/8-0.18	1"/1¼"/1½"	377	288	288	665	665	1.8	4.0	4.0	5.8	5.8
3XRm2/11-0.25	1"/1¼"/1½"	444	308	288	752	752	2.1	4.8	4.0	6.9	6.1
3XRm2/15-0.37	1"/1¼"/1½"	535	338	308	873	873	2.4	5.6	4.8	8.0	7.2
3XRm2/21-0.55	1"/1¼"/1½"	694	368	338	1062	1032	3.2	6.4	5.6	9.6	8.8
3XRm2/27-0.75	1"/1¼"/1½"	830	408	368	1238	1198	3.5	7.5	6.4	11.0	9.9
3XRm2/38-1.1	1"/1¼"/1½"	1101	493	448	1594	1549	4.9	10.0	8.7	14.9	13.6
3XRm2/46-1.5	1"/1¼"/1½"	1306	543	493	1849	1799	5.8	11.3	10.0	17.1	15.8

3XR 3

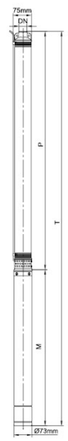

Модель	DN	Размеры (мм)					Вес (кг)				
		Корпус насоса	Мотор 1-фазный	Мотор 3-фазный	Всего 1-фазный	Всего 3-фазный	Корпус насоса	Мотор 1-фазный	Мотор 3-фазный	Всего 1-фазный	Всего 3-фазный
3XRm3/8-0.25	1"/1¼"/1½"	405	308	288	713	693	1.8	4.8	4.0	6.6	5.8
3XRm3/11-0.37	1"/1¼"/1½"	483	338	308	821	791	2.1	5.6	4.8	7.7	6.9
3XRm3/16-0.55	1"/1¼"/1½"	613	368	338	981	951	2.5	6.4	5.6	8.9	8.1
3XRm3/21-0.75	1"/1¼"/1½"	768	408	368	1176	1136	3.2	7.5	6.4	10.7	9.6
3XRm3/31-1.1	1"/1¼"/1½"	1029	493	448	1522	1477	4.1	10.0	7.5	14.1	12.8
3XRm3/37-1.5	1"/1¼"/1½"	1209	543	493	1752	1702	4.7	11.3	10.0	16.0	14.7

3XR 4

Модель	DN	Размеры (мм)					Вес (кг)				
		Корпус насоса	Мотор 1-фазный	Мотор 3-фазный	Всего 1-фазный	Всего 3-фазный	Корпус насоса	Мотор 1-фазный	Мотор 3-фазный	Всего 1-фазный	Всего 3-фазный
3XRm4/6-0.25	1"/1¼"/1½"	397	308	288	705	685	1.7	4.8	4.0	6.5	5.7
3XRm4/9-0.37	1"/1¼"/1½"	498	338	308	836	806	2.0	5.6	4.8	7.6	6.8
3XRm4/12-0.55	1"/1¼"/1½"	599	368	338	967	937	2.3	6.4	5.6	8.7	7.9
3XRm4/16-0.75	1"/1¼"/1½"	757	408	368	1165	1125	2.8	7.5	6.4	10.3	9.2
3XRm4/24-1.1	1"/1¼"/1½"	1026	493	448	1519	1474	3.9	10.0	8.7	13.9	12.6
3XRm4/28-1.5	1"/1¼"/1½"	1184	543	493	1727	1677	4.3	11.3	10.0	15.6	14.3

3.5XR 2

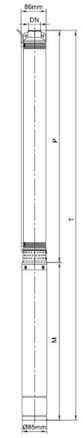

Модель	DN	Размеры (мм)					Вес (кг)				
		Корпус насоса	Мотор 1-фазный	Мотор 3-фазный	Всего 1-фазный	Всего 3-фазный	Корпус насоса	Мотор 1-фазный	Мотор 3-фазный	Всего 1-фазный	Всего 3-фазный
3.5XRm2/8-0.25	1¼"/1½"	396	303	303	699	699	1.8	5.5	5.5	7.3	7.3
3.5XRm2/11-0.37	1¼"/1½"	466	318	303	784	769	2.1	6.1	5.5	8.2	7.6
3.5XRm2/14-0.55	1¼"/1½"	536	338	318	874	854	2.3	6.8	6.1	9.1	8.4
3.5XRm2/17-0.75	1¼"/1½"	607	363	338	970	945	2.6	7.8	6.8	10.4	9.4
3.5XRm2/25-1.1	1¼"/1½"	819	413	388	1232	1207	3.6	9.9	8.8	13.5	12.4
3.5XRm2/33-1.5	1¼"/1½"	1007	463	438	1470	1445	4.3	11.8	10.7	16.1	15.0

3.5XR 3

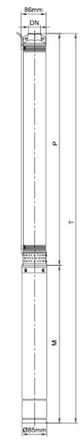

Модель	DN	Размеры (мм)					Вес (кг)				
		Корпус насоса	Мотор 1-фазный	Мотор 3-фазный	Всего 1-фазный	Всего 3-фазный	Корпус насоса	Мотор 1-фазный	Мотор 3-фазный	Всего 1-фазный	Всего 3-фазный
3.5XRm3/6-0.25	1¼"/1½"	367	303	303	670	670	2.1	5.5	5.5	7.6	7.6
3.5XRm3/8-0.37	1¼"/1½"	419	318	303	737	722	2.5	6.1	5.5	8.6	8.0
3.5XRm3/11-0.55	1¼"/1½"	498	338	318	836	816	3.0	6.8	6.1	9.8	9.1
3.5XRm3/14-0.75	1¼"/1½"	577	363	338	940	915	3.5	7.8	6.8	11.3	10.3
3.5XRm3/20-1.1	1¼"/1½"	760	413	388	1173	1148	4.8	9.9	8.8	14.7	13.6
3.5XRm3/26-1.5	1¼"/1½"	918	463	438	1381	1356	5.8	11.8	10.7	17.6	16.5

3.5XR 4

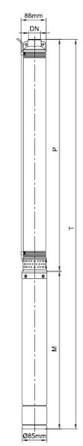

Модель	DN	Размеры (мм)					Вес (кг)				
		Корпус насоса	Мотор 1-фазный	Мотор 3-фазный	Всего 1-фазный	Всего 3-фазный	Корпус насоса	Мотор 1-фазный	Мотор 3-фазный	Всего 1-фазный	Всего 3-фазный
3.5XRm4/7-0.37	1¼"/1½"	413	318	303	731	716	2.3	6.1	5.5	8.4	7.8
3.5XRm4/9-0.55	1¼"/1½"	471	338	318	809	789	2.7	6.8	6.1	9.5	8.8
3.5XRm4/11-0.75	1¼"/1½"	529	363	338	892	867	3.0	7.8	6.8	10.8	9.8
3.5XRm4/16-1.1	1¼"/1½"	700	413	388	1113	1088	3.9	9.9	8.8	13.8	12.7
3.5XRm4/21-1.5	1¼"/1½"	845	463	438	1308	1283	5.0	11.8	10.7	16.8	15.7

4XR 2

Модель		DN	Размеры (мм)					Вес (кг)				
1~ 220в/240в	3~ 380в/415в		Корпус насоса	Мотор 1-фазный	Мотор 3-фазный	Всего 1-фазный	Всего 3-фазный	Корпус насоса	Мотор 1-фазный	Мотор 3-фазный	Всего 1-фазный	Всего 3-фазный
4XRm2/7-0.25	4XR2/7-0.25	1"/1¼"/1½"	392	299	299	691	691	3.3	5.5	5.8	8.8	9.1
4XRm2/9-0.37	4XR2/9-0.37	1"/1¼"/1½"	440	314	314	754	754	3.8	6.7	6.7	10.5	10.5
4XRm2/12-0.55	4XR2/12-0.55	1"/1¼"/1½"	514	329	329	843	843	4.6	7.3	7.3	11.9	11.9
4XRm2/15-0.75	4XR2/15-0.75	1"/1¼"/1½"	587	359	344	946	931	5.2	8.7	8.0	13.9	13.2
4XRm2/21-1.1	4XR2/21-1.1	1"/1¼"/1½"	765	399	379	1164	1144	6.7	10.6	9.8	17.3	16.5
4XRm2/28-1.5	4XR2/28-1.5	1"/1¼"/1½"	936	449	424	1385	1360	8.4	12.9	11.7	21.3	20.1
4XRm2/37-2.2	4XR2/37-2.2	1"/1¼"/1½"	1155	554	514	1709	1669	10.7	17.7	15.7	28.4	26.4
-	4XR2/47-3	1"/1¼"/1½"	1431	-	594	-	2025	13.1	-	19.8	-	32.9
-	4XR2/58-4	1"/1¼"/1½"	1699	-	669	-	2368	15.8	-	23.7	-	39.5

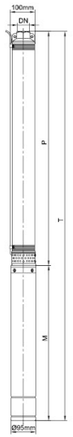

4XR 3

Модель		DN	Размеры (мм)					Вес (кг)				
1~ 220в/240в	3~ 380в/415в		Корпус насоса	Мотор 1-фазный	Мотор 3-фазный	Всего 1-фазный	Всего 3-фазный	Корпус насоса	Мотор 1-фазный	Мотор 3-фазный	Всего 1-фазный	Всего 3-фазный
4XRm3/5-0.25	4XR3/5-0.25	1¼"/1½"	355	299	299	654	654	2.8	5.5	5.8	8.3	8.6
4XRm3/7-0.37	4XR3/7-0.37	1¼"/1½"	409	314	314	723	723	3.4	6.7	6.7	10.1	10.1
4XRm3/10-0.55	4XR3/10-0.55	1¼"/1½"	490	329	329	814	819	4.1	7.3	7.3	11.4	11.4
4XRm3/13-0.75	4XR3/13-0.75	1¼"/1½"	571	359	344	930	915	4.9	8.7	8.0	13.6	12.9
4XRm3/18-1.1	4XR3/18-1.1	1¼"/1½"	737	399	379	1136	1116	6.2	10.6	9.8	16.8	16.0
4XRm3/22-1.5	4XR3/22-1.5	1¼"/1½"	844	449	424	1293	1268	7.3	12.9	11.7	20.2	19.0
4XRm3/30-2.2	4XR3/30-2.2	1¼"/1½"	1059	542	514	1601	1573	9.3	17.7	15.7	27.0	25.0
-	4XR3/40-3	1¼"/1½"	1360	-	594	-	1954	11.9	-	19.8	-	31.7
-	4XR3/50-4	1¼"/1½"	1629	-	698	-	2327	14.5	-	23.7	-	28.2
-	4XR3/62-5.5	1¼"/1½"	1983	-	788	-	2771	17.6	-	28.0	-	45.6

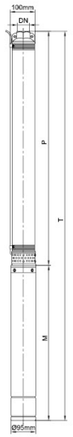

4XR 4

Модель		DN	Размеры (мм)					Вес (кг)				
1~ 220в/240в	3~ 380в/415в		Корпус насоса	Мотор 1-фазный	Мотор 3-фазный	Всего 1-фазный	Всего 3-фазный	Корпус насоса	Мотор 1-фазный	Мотор 3-фазный	Всего 1-фазный	Всего 3-фазный
4XRm4/6-0.37	4XR4/6-0.37	1¼"/1½"/2"	396	314	314	710	710	3.2	6.7	6.7	9.9	9.9
4XRm4/8-0.55	4XR4/8-0.55	1¼"/1½"/2"	454	329	329	783	783	3.7	7.3	7.3	11.0	11.0
4XRm4/10-0.75	4XR4/10-0.75	1¼"/1½"/2"	513	359	344	872	857	4.3	8.7	8.0	13.0	12.3
4XRm4/14-1.1	4XR4/14-1.1	1¼"/1½"/2"	630	399	379	1029	1009	5.3	10.6	9.8	15.9	15.1
4XRm4/18-1.5	4XR4/18-1.5	1¼"/1½"/2"	778	449	424	1227	1202	6.4	12.9	11.7	19.3	18.1
4XRm4/24-2.2	4XR4/24-2.2	1¼"/1½"/2"	953	542	514	1495	1467	8.1	17.7	15.7	25.8	23.8
-	4XR4/32-3	1¼"/1½"/2"	1187	-	594	-	1781	10.2	-	19.8	-	30.0
-	4XR4/40-4	1¼"/1½"/2"	1452	-	698	-	2150	12.4	-	23.7	-	36.1
-	4XR4/50-5.5	1¼"/1½"/2"	1744	-	788	-	2532	15.1	-	28.0	-	43.1
-	4XR4/62-7.5	1¼"/1½"/2"	2126	-	908	-	3034	18.4	-	34.0	-	52.4

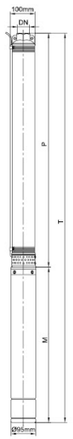

4XR 6

Модель		DN	Размеры (мм)					Вес (кг)				
1~ 220в/240в	3~ 380в/415в		Корпус насоса	Мотор 1-фазный	Мотор 3-фазный	Всего 1-фазный	Всего 3-фазный	Корпус насоса	Мотор 1-фазный	Мотор 3-фазный	Всего 1-фазный	Всего 3-фазный
4XRm6/5-0.37	4XR6/5-0.37	1¼"/1½"/2"	400	314	314	714	714	3.0	6.7	6.7	9.7	9.7
4XRm6/6-0.55	4XR6/6-0.55	1¼"/1½"/2"	435	344	344	779	779	3.3	8.0	8.0	11.3	11.3
4XRm6/8-0.75	4XR6/8-0.75	1¼"/1½"/2"	510	359	359	869	869	3.8	8.7	8.7	12.5	12.5
4XRm6/11-1.1	4XR6/11-1.1	1¼"/1½"/2"	607	399	379	1006	986	4.7	10.6	9.8	15.3	14.5
4XRm6/15-1.5	4XR6/15-1.5	1¼"/1½"/2"	742	449	424	1191	1166	5.6	12.9	11.7	18.5	17.3
4XRm6/20-2.2	4XR6/20-2.2	1¼"/1½"/2"	979	542	514	1491	1463	7.3	17.7	15.7	25.0	23.0
-	4XR6/26-3	1¼"/1½"/2"	1156	-	594	-	1750	9.0	-	19.8	-	28.8
-	4XR6/34-4	1¼"/1½"/2"	1464	-	698	-	2162	11.3	-	23.7	-	35.0
-	4XR6/42-5.5	1¼"/1½"/2"	1740	-	788	-	2528	13.6	-	28.0	-	41.6
-	4XR6/52-7.5	1¼"/1½"/2"	2116	-	908	-	3024	16.4	-	34.0	-	50.4

4XR 8

Модель		DN	Размеры (мм)					Вес (кг)				
1~ 220в/240в	3~ 380в/415в		Корпус насоса	Мотор 1-фазный	Мотор 3-фазный	Всего 1-фазный	Всего 3-фазный	Корпус насоса	Мотор 1-фазный	Мотор 3-фазный	Всего 1-фазный	Всего 3-фазный
4XRm8/5-0.55	4XR8/5-0.55	1¼"/1½"/2"	456	344	344	800	800	3.2	8.0	8.0	11.2	11.2
4XRm8/7-0.75	4XR8/7-0.75	1¼"/1½"/2"	494	359	344	853	838	3.6	8.7	8.0	12.3	11.6
4XRm8/9-1.1	4XR8/9-1.1	1¼"/1½"/2"	570	399	379	969	949	4.2	10.6	9.8	14.8	14.0
4XRm8/12-1.5	4XR8/12-1.5	1¼"/1½"/2"	717	449	424	1165	1141	5.1	12.9	11.7	18.0	16.8
4XRm8/17-2.2	4XR8/17-2.2	1¼"/1½"/2"	907	542	514	1449	1421	6.6	17.7	15.7	24.3	22.3
-	4XR8/23-3	1¼"/1½"/2"	1136	-	594	-	1730	8.4	-	19.8	-	28.2
-	4XR8/29-4	1¼"/1½"/2"	1396	-	698	-	2094	10.1	-	23.7	-	33.8
-	4XR8/37-5.5	1¼"/1½"/2"	1701	-	788	-	2489	12.5	-	28.0	-	40.5
-	4XR8/45-7.5	1¼"/1½"/2"	2037	-	908	-	2945	14.9	-	34.0	-	48.9

4XR 10

Модель		DN	Размеры (мм)					Вес (кг)				
1~ 220в/240в	3~ 380в/415в		Корпус насоса	Мотор 1-фазный	Мотор 3-фазный	Всего 1-фазный	Всего 3-фазный	Корпус насоса	Мотор 1-фазный	Мотор 3-фазный	Всего 1-фазный	Всего 3-фазный
4XRm10/5-0.75	4XR10/5-0.75	1½"/2"	418	359	344	777	762	3.0	8.7	8.0	11.7	11.0
4XRm10/7-1.1	4XR10/7-1.1	1½"/2"	494	399	379	893	873	3.6	10.6	9.8	14.2	13.4
4XRm10/10-1.5	4XR10/10-1.5	1½"/2"	608	449	424	1057	1032	4.5	12.9	11.7	17.4	16.2
4XRm10/13-2.2	4XR10/13-2.2	1½"/2"	722	542	514	1264	1236	5.4	17.7	15.7	23.1	21.1
-	4XR10/17-3	1½"/2"	874	-	594	-	1468	6.6	-	19.8	-	26.4
-	4XR10/21-4	1½"/2"	1026	-	698	-	1724	7.8	-	23.7	-	31.5
-	4XR10/27-5.5	1½"/2"	1254	-	788	-	2042	9.6	-	28.0	-	37.6
-	4XR10/34-7.5	1½"/2"	1520	-	908	-	2428	11.7	-	34.0	-	45.7

4XR 12

Модель		DN	Размеры (мм)					Вес (кг)				
1~ 220в/240в	3~ 380в/415в		Корпус насоса	Мотор 1-фазный	Мотор 3-фазный	Всего 1-фазный	Всего 3-фазный	Корпус насоса	Мотор 1-фазный	Мотор 3-фазный	Всего 1-фазный	Всего 3-фазный
4XRm12/4-0.75	4XR12/4-0.75	2"	452	359	344	811	796	3.1	8.7	8.0	11.8	11.1
4XRm12/6-1.1	4XR12/6-1.1	2"	564	399	379	963	943	3.8	10.6	9.8	14.4	13.6
4XRm12/8-1.5	4XR12/8-1.5	2"	676	449	424	1125	1100	4.6	12.9	11.7	17.5	16.3
4XRm12/12-2.2	4XR12/12-2.2	2"	931	542	514	1473	1445	6.1	17.7	15.7	23.8	21.8
-	4XR12/16-3	2"	1155	-	594	-	1749	7.6	-	19.8	-	27.4
-	4XR12/20-4	2"	1410	-	698	-	2108	9.2	-	23.7	-	32.9
-	4XR12/26-5.5	2"	1745	-	788	-	2533	11.4	-	28.0	-	39.4
-	4XR12/32-7.5	2"	2143	-	908	-	3020	3.7	-	34.0	-	47.7

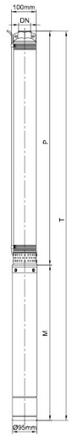

4XR 16

Модель		DN	Размеры (мм)					Вес (кг)				
1~ 220в/240в	3~ 380в/415в		Корпус насоса	Мотор 1-фазный	Мотор 3-фазный	Всего 1-фазный	Всего 3-фазный	Корпус насоса	Мотор 1-фазный	Мотор 3-фазный	Всего 1-фазный	Всего 3-фазный
4XRm16/4-1.1	4XR16/4-1.1	2"	502	399	379	901	881	3.4	10.6	9.8	14.0	13.2
4XRm16/6-1.5	4XR16/6-1.5	2"	639	449	424	1088	1063	4.3	12.9	11.7	17.2	16.0
4XRm16/9-2.2	4XR16/9-2.2	2"	876	542	514	1418	1390	5.6	17.7	15.7	23.3	21.3
-	4XR16/12-3	2"	1081	-	594	-	1675	7.0	-	19.8	-	26.8
-	4XR16/16-4	2"	1386	-	698	-	2084	8.8	-	23.7	-	32.5
-	4XR16/20-5.5	2"	1660	-	788	-	2448	10.6	-	28.0	-	38.6
-	4XR16/25-7.5	2"	2034	-	908	-	2942	12.8	-	34.0	-	46.8

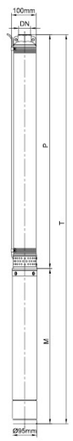

4XRS 2

Модель		DN	Размеры (мм)					Вес (кг)				
1~ 220в/240в	3~ 380в/415в		Корпус насоса	Мотор 1-фазный	Мотор 3-фазный	Всего 1-фазный	Всего 3-фазный	Корпус насоса	Мотор 1-фазный	Мотор 3-фазный	Всего 1-фазный	Всего 3-фазный
4XRSm2/9-0.37	4XRS2/9-0.37	$1^1/_4$"/$1^1/_2$"	344	314	314	658	658	3.1	6.7	6.7	9.8	9.8
4XRSm2/13-0.55	4XRS2/13-0.55	$1^1/_4$"/$1^1/_2$"	428	329	329	757	757	4.0	7.3	7.3	11.3	11.3
4XRSm2/18-0.75	4XRS2/18-0.75	$1^1/_4$"/$1^1/_2$"	533	359	344	892	877	5.1	8.7	8.0	13.8	13.1
4XRSm2/23-1.1	4XRS2/23-1.1	$1^1/_4$"/$1^1/_2$"	628	399	379	1027	1007	6.1	10.6	9.8	16.7	15.9
4XRSm2/33-1.5	4XRS2/33-1.5	$1^1/_4$"/$1^1/_2$"	848	449	424	1297	1272	8.1	12.9	11.7	21.0	19.8
4XRSm2/48-2.2	4XRS2/48-2.2	$1^1/_4$"/$1^1/_2$"	1163	542	514	1705	1677	11.5	17.7	15.7	29.2	27.2
-	4XRS2/65-3	$1^1/_4$"/$1^1/_2$"	1520	-	594	-	2114	15.2	-	19.8	-	35.0

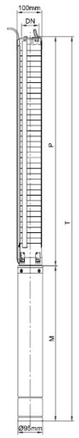

4XRS 3

Модель		DN	Размеры (мм)					Вес (кг)				
1~ 220в/240в	3~ 380в/415в		Корпус насоса	Мотор 1-фазный	Мотор 3-фазный	Всего 1-фазный	Всего 3-фазный	Корпус насоса	Мотор 1-фазный	Мотор 3-фазный	Всего 1-фазный	Всего 3-фазный
4XRSm3/6-0.37	4XRS3/6-0.37	$1^1/_4$"/$1^1/_2$"	281	314	314	595	595	2.5	6.7	6.7	9.2	9.2
4XRSm3/9-0.37	4XRS3/9-0.37	$1^1/_4$"/$1^1/_2$"	344	329	329	673	673	3.2	7.3	7.3	10.5	10.5
4XRSm3/12-0.75	4XRS3/12-0.75	$1^1/_4$"/$1^1/_2$"	407	359	344	766	751	3.8	8.7	8.7	12.5	11.8
4XRSm3/18-1.1	4XRS3/18-1.1	$1^1/_4$"/$1^1/_2$"	533	399	379	932	912	5.1	10.6	9.8	15.7	14.9
4XRSm3/25-1.5	4XRS3/25-1.5	$1^1/_4$"/$1^1/_2$"	680	449	424	1129	1104	6.6	12.9	11.7	19.5	18.3
4XRSm3/33-2.2	4XRS3/33-2.2	$1^1/_4$"/$1^1/_2$"	848	542	514	1390	1362	8.4	17.7	15.7	26.1	24.1
-	4XRS3/45-3	$1^1/_4$"/$1^1/_2$"	1100	-	594	-	1694	11.0	-	19.8	-	30.8
-	4XRS3/60-4	$1^1/_4$"/$1^1/_2$"	1415	-	698	-	2113	14.3	-	23.7	-	38.0

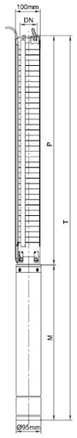

4XRS 5

Модель		DN	Размеры (мм)					Вес (кг)				
1~ 220в/240в	3~ 380в/415в		Корпус насоса	Мотор 1-фазный	Мотор 3-фазный	Всего 1-фазный	Всего 3-фазный	Корпус насоса	Мотор 1-фазный	Мотор 3-фазный	Всего 1-фазный	Всего 3-фазный
4XRSm5/4-0.37	4XRS5/4-0.37	$1^1/_4$"/$1^1/_2$"	251	314	314	565	565	2.2	6.7	6.7	8.9	8.9
4XRSm5/6-0.55	4XRS5/6-0.55	$1^1/_4$"/$1^1/_2$"	299	329	329	628	628	2.6	7.3	7.3	9.9	9.9
4XRSm5/8-0.75	4XRS5/8-0.75	$1^1/_4$"/$1^1/_2$"	347	359	344	706	691	3.1	8.7	8.0	11.8	11.1
4XRSm5/12-1.1	4XRS5/12-1.1	$1^1/_4$"/$1^1/_2$"	443	399	379	842	822	4.0	10.6	9.8	14.6	13.8
4XRSm5/17-1.5	4XRS5/17-1.5	$1^1/_4$"/$1^1/_2$"	563	449	424	1012	987	5.1	12.9	11.7	18.0	16.8
4XRSm5/25-2.2	4XRS5/25-2.2	$1^1/_4$"/$1^1/_2$"	755	542	514	1297	1269	7.0	17.7	15.7	24.7	22.7
-	4XRS5/33-3	$1^1/_4$"/$1^1/_2$"	947	-	594	-	1541	8.8	-	19.8	-	28.6
-	4XRS5/44-4	$1^1/_4$"/$1^1/_2$"	1208	-	698	-	1906	11.3	-	23.7	-	35.0
-	4XRS5/58-5.5	$1^1/_4$"/$1^1/_2$"	1538	-	788	-	2326	14.5	-	28.0	-	42.5

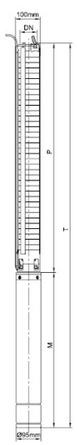

4XRS 8

Модель		DN	Размеры (мм)					Вес (кг)				
1~ 220в/240в	3~ 380в/415в		Корпус насоса	Мотор 1-фазный	Мотор 3-фазный	Всего 1-фазный	Всего 3-фазный	Корпус насоса	Мотор 1-фазный	Мотор 3-фазный	Всего 1-фазный	Всего 3-фазный
4XRSm8/5-0.75	4XRS8/5-0.75	$1^1/_2$"/2"	415	359	344	774	759	4.4	8.7	8.0	13.1	12.4
4XRSm8/7-1.1	4XRS8/7-1.1	$1^1/_2$"/2"	499	399	379	898	878	5.0	10.6	9.8	15.6	14.8
4XRSm8/10-1.5	4XRS8/10-1.5	$1^1/_2$"/2"	625	449	424	1074	1049	6.0	12.9	11.7	18.9	17.7
4XRSm8/15-2.2	4XRS8/15-2.2	$1^1/_2$"/2"	835	542	514	1377	1349	7.7	17.7	15.7	25.4	23.4
-	4XRS8/18-3	$1^1/_2$"/2"	961	-	594	-	1555	8.7	-	19.8	-	28.5
-	4XRS8/25-4	$1^1/_2$"/2"	1213	-	698	-	1911	10.7	-	23.7	-	34.4
-	4XRS8/36-5.5	$1^1/_2$"/2"	1717	-	788	-	2505	14.7	-	28.0	-	42.7
-	4XRS8/50-7.5	$1^1/_2$"/2"	2305	-	908	-	3213	18.4	-	34.0	-	52.4

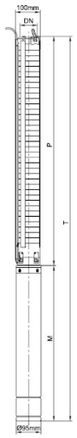

4XRS 14

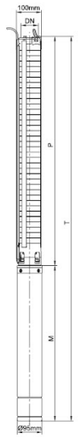

Модель		DN	Размеры (мм)					Вес (кг)				
1~ 220в/240в	3~ 380в/415в		Корпус насоса	Мотор 1-фазный	Мотор 3-фазный	Всего 1-фазный	Всего 3-фазный	Корпус насоса	Мотор 1-фазный	Мотор 3-фазный	Всего 1-фазный	Всего 3-фазный
4XRSm14/5-1.5	**4XRS14/5-1.5**	1½"/2"	628	449	424	1077	1052	4.4	12.9	11.7	17.3	16.1
4XRSm14/7-2.2	**4XRS14/7-2.2**	1½"/2"	838	554	514	1392	1352	5.0	17.7	15.7	22.7	20.7
-	**4XRS14/10-3**	1½"/2"	1006	-	594	-	1600	6.0	-	19.8	-	25.8
-	**4XRS14/13-4**	1½"/2"	1258	-	669	-	1927	7.0	-	23.7	-	30.7
-	**4XRS14/18-5.5**	1½"/2"	1678	-	788	-	2466	8.5	-	28.0	-	36.5
-	**4XRS14/22-7.5**	1½"/2"	2182	-	908	-	3090	10.3	-	34.0	-	44.3

6XRS 17

Модель		DN	Размеры (мм)					Вес (кг)				
1~ 220в/240в	3~ 380в/415в		Корпус насоса	Мотор 1-фазный	Мотор 3-фазный	Всего 1-фазный	Всего 3-фазный	Корпус насоса	Мотор 1-фазный	Мотор 3-фазный	Всего 1-фазный	Всего 3-фазный
6XRSm17/4-2.2	**6XRS17/4-2.2**	3"/4"	514	549	539	1063	1053	8.7	35.9	34.1	44.6	42.8
6XRSm17/5-3	**6XRS17/5-3**	3"/4"	575	579	579	1154	1154	10.0	38.8	38.4	48.8	48.4
6XRSm17/7-4	**6XRS17/7-4**	3"/4"	696	609	609	1305	1305	12.6	41.4	44.5	54.0	57.1
6XRSm17/9-5.5	**6XRS17/9-5.5**	3"/4"	817	659	654	1476	1471	15.2	46.5	49.4	61.7	64.6
-	**6XRS17/12-7.5**	3"/4"	998	-	709		1707	19.1	-	52.2	-	71.3
-	**6XRS17/16-9.2**	3"/4"	1240	-	789	-	2029	24.3	-	64.3	-	88.6
-	**6XRS17/20-11**	3"/4"	1482	-	829	-	2311	29.5	-	67.8	-	97.3
-	**6XRS17/24-13**	3"/4"	1742	-	909	-	2651	34.7	-	73.9	-	108.6
-	**6XRS17/26-15**	3"/4"	1845	-	969	-	2814	37.3	-	80.5	-	117.8
-	**6XRS17/32-18.5**	3"/4"	2208	-	979	-	3187	45.1	-	90.1	-	135.2
-	**6XRS17/38-22**	3"/4"	2571	-	1054	-	3625	52.9	-	95.8	-	148.7
-	**6XRS17/45-26**	3"/4"	2995	-	1129	-	4124	62.0	-	104.2	-	166.2
-	**6XRS17/51-30**	3"/4"	3358	-	1204	-	4562	69.8	-	112.6	-	182.4

6XRS 30

Модель		DN	Размеры (мм)					Вес (кг)				
1~ 220в/240в	3~ 380в/415в		Корпус насоса	Мотор 1-фазный	Мотор 3-фазный	Всего 1-фазный	Всего 3-фазный	Корпус насоса	Мотор 1-фазный	Мотор 3-фазный	Всего 1-фазный	Всего 3-фазный
6XRSm30/2-2.2	**6XRS30/2-2.2**	3"/4"	464	549	539	1013	1003	7.1	38.8	34.1	45.9	41.2
6XRSm30/3-3	**6XRS30/3-3**	3"/4"	560	579	579	1139	1139	8.9	41.7	38.4	50.6	47.3
6XRSm30/4-4	**6XRS30/4-4**	3"/4"	656	609	609	1265	1265	10.7	46.5	44.5	57.2	55.2
6XRSm30/6-5.5	**6XRS30/6-5.5**	3"/4"	848	659	654	1507	1502	14.3	48.5	49.4	62.8	63.7
-	**6XRS30/8-7.5**	3"/4"	1040	-	709	-	1749	17.9	-	52.2	-	70.1
-	**6XRS30/10-9.2**	3"/4"	1232	-	789	-	2021	21.5	-	64.3	-	85.8
-	**6XRS30/12-11**	3"/4"	1424	-	829	-	2253	25.1	-	67.8	-	92.9
-	**6XRS30/14-13**	3"/4"	1616	-	909	-	2525	28.7	-	73.9	-	102.6
-	**6XRS30/16-15**	3"/4"	1808	-	969	-	2777	32.3	-	80.5	-	112.8
-	**6XRS30/20-18.5**	3"/4"	2192	-	979	-	3171	39.5	-	90.1	-	129.6
-	**6XRS30/24-22**	3"/4"	2576	-	1054	-	3630	46.7	-	95.8	-	142.5
-	**6XRS30/29-26**	3"/4"	3056	-	1129	-	4185	55.7	-	104.2	-	159.9
-	**6XRS30/34-30**	3"/4"	3536	-	1204		4740	64.7	-	112.6	-	177.3

6XRS 46

Модель		DN	Размеры (мм)					Вес (кг)				
1~ 220в/240в	3~ 380в/415в		Корпус насоса	Мотор 1-фазный	Мотор 3-фазный	Всего 1-фазный	Всего 3-фазный	Корпус насоса	Мотор 1-фазный	Мотор 3-фазный	Всего 1-фазный	Всего 3-фазный
6XRSm46/2-3	**6XRS46/2-3**	3"/4"	498	579	579	1077	1077	8.5	37.7	38.4	46.2	46.9
6XRSm46/3-5.5	**6XRS46/3-5.5**	3"/4"	611	659	654	1270	1265	11.0	46.5	49.4	57.5	60.4
-	**6XRS46/5-7.5**	3"/4"	837	-	709	-	1546	16.0	-	52.2	-	68.2
-	**6XRS46/6-9.2**	3"/4"	950	-	789	-	1739	18.5	-	64.3	-	82.8
-	**6XRS46/7-11**	3"/4"	1063	-	829	-	1892	21.0	-	67.8	-	88.8
-	**6XRS46/8-13**	3"/4"	1176	-	909	-	2085	23.5	-	73.9	-	97.4
-	**6XRS46/10-15**	3"/4"	1402	-	969	-	2371	28.5	-	80.5	-	109.0
-	**6XRS46/12-18.5**	3"/4"	1628	-	979	-	2607	33.5	-	90.1	-	123.6
-	**6XRS46/14-22**	3"/4"	1854	-	1054	-	2908	38.5	-	95.8	-	134.3
-	**6XRS46/16-26**	3"/4"	2080	-	1129	-	3209	43.5	-	104.2	-	147.7
-	**6XRS46/20-30**	3"/4"	2532	-	1204	-	3736	53.5	-	112.6	-	166.1

6XRS 60

Модель		DN	Размеры (мм)					Вес (кг)				
1~ 220в/240в	3~ 380в/415в		Корпус насоса	Мотор 1-фазный	Мотор 3-фазный	Всего 1-фазный	Всего 3-фазный	Корпус насоса	Мотор 1-фазный	Мотор 3-фазный	Всего 1-фазный	Всего 3-фазный
6XRSm60/3-5.5	**6XRS60/3-5.5**	3"/4"	611	659	654	1270	1265	14.0	48.5	49.4	62.5	63.4
-	**6XRS60/4-7.5**	3"/4"	724	-	709	-	1433	17.5	-	52.2	-	69.7
-	**6XRS60/5-9.2**	3"/4"	837	-	789	-	1626	21.0	-	64.3	-	85.3
-	**6XRS60/6-11**	3"/4"	950	-	829	-	1779	24.5	-	67.8	-	92.3
-	**6XRS60/7-13**	3"/4"	1063	-	909	-	1972	28.0	-	73.9	-	101.9
-	**6XRS60/8-15**	3"/4"	1176	-	969	-	2145	31.5	-	80.5	-	112.0
-	**6XRS60/10-18.5**	3"/4"	1402	-	979	-	2381	38.5	-	90.1	-	128.6
-	**6XRS60/12-22**	3"/4"	1628	-	1054	-	2682	45.5	-	95.8	-	141.3
-	**6XRS60/14-26**	3"/4"	1854	-	1129	-	2983	52.5	-	104.2	-	156.7
-	**6XRS60/16-30**	3"/4"	2080	-	1204	-	3284	59.5	-	112.6	-	172.1

6XRP 18

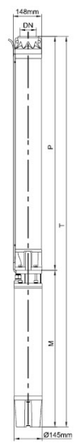

Модель		DN	Размеры (мм)					Вес (кг)				
1~ 220в/240в	3~ 380в/415в		Корпус насоса	Мотор 1-фазный	Мотор 3-фазный	Всего 1-фазный	Всего 3-фазный	Корпус насоса	Мотор 1-фазный	Мотор 3-фазный	Всего 1-фазный	Всего 3-фазный
6XRPm18/5-3	**6XRP18/5-3**	$2^1/_2$"/3"	624	604	569	1228	1193	18.1	38.8	36.9	56.9	55.0
6XRPm18/6-4	**6XRP18/6-4**	$2^1/_2$"/3"	669	634	599	1303	1268	19.9	41.7	40.3	61.6	60.2
6XRPm18/8-5.5	**6XRP18/8-5.5**	$2^1/_2$"/3"	759	684	639	1443	1398	21.7	46.5	44.8	68.2	66.5
-	**6XRP18/10-7.5**	$2^1/_2$"/3"	849	-	689	-	1538	23.5	-	50.4	-	73.9
-	**6XRP18/12-9.2**	$2^1/_2$"/3"	939	-	739	-	1678	25.3	-	56.0	-	81.3
-	**6XRP18/15-11**	$2^1/_2$"/3"	1145	-	789	-	1934	27.1	-	61.7	-	88.8
-	**6XRP18/17-13**	$2^1/_2$"/3"	1235	-	739	-	2074	28.9	-	67.3	-	96.2
-	**6XRP18/19-15**	$2^1/_2$"/3"	1325	-	889	-	2214	30.7	-	72.9	-	103.6
-	**6XRP18/24-18.5**	$2^1/_2$"/3"	1549	-	939	-	2488	34.3	-	80.9	-	115.2
-	**6XRP18/28-22**	$2^1/_2$"/3"	1801	-	1019	-	2820	37.9	-	91.6	-	129.5
-	**6XRP18/33-26**	$2^1/_2$"/3"	2025	-	1099	-	3124	41.5	-	102.3	-	143.8

XRP
Центробежные скважинные насосы

6XRP 30

Модель		DN	Размеры (мм)					Вес (кг)				
1~ 220в/240в	3~ 380в/415в		Корпус насоса	Мотор 1-фазный	Мотор 3-фазный	Всего 1-фазный	Всего 3-фазный	Корпус насоса	Мотор 1-фазный	Мотор 3-фазный	Всего 1-фазный	Всего 3-фазный
6XRPm30/3-3	6XRP30/3-3	3"/4"	561	604	569	1165	1130	16.3	38.8	36.9	55.1	53.2
6XRPm30/4-4	6XRP30/4-4	3"/4"	615	634	599	1249	1214	17.4	41.7	40.3	59.1	57.7
6XRPm30/6-5.5	6XRP30/6-5.5	3"/4"	723	684	639	1407	1362	19.6	46.5	44.8	66.1	64.4
-	6XRP30/8-7.5	3"/4"	831	-	689	-	1520	21.8	-	50.4	-	72.2
-	6XRP30/9-9.2	3"/4"	885	-	739	-	1624	22.9	-	56.0	-	78.9
-	6XRP30/11-11	3"/4"	1065	-	789	-	1854	25.1	-	61.7	-	86.8
-	6XRP30/13-13	3"/4"	1172	-	839	-	2011	26.2	-	67.3	-	93.5
-	6XRP30/15-15	3"/4"	1280	-	889	-	2169	27.3	-	72.9	-	100.2
-	6XRP30/18-18.5	3"/4"	1442	-	939	-	2381	28.4	-	80.9	-	109.3
-	6XRP30/22-22	3"/4"	1658	-	1019	-	2677	30.6	-	91.6	-	122.2
-	6XRP30/25-26	3"/4"	381	-	1099	-	1480	31.7	-	102.3	-	134.0
-	6XRP30/29-30	3"/4"	2107	-	1179	-	3286	33.9	-	113.0	-	146.9

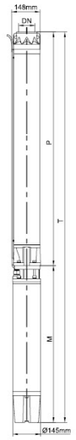

6XRP 45

Модель		DN	Размеры (мм)					Вес (кг)				
1~ 220в/240в	3~ 380в/415в		Корпус насоса	Мотор 1-фазный	Мотор 3-фазный	Всего 1-фазный	Всего 3-фазный	Корпус насоса	Мотор 1-фазный	Мотор 3-фазный	Всего 1-фазный	Всего 3-фазный
6XRPm45/3-4	6XRP45/3-4	3"/4"	675	634	599	1309	1274	16.1	41.7	40.3	57.8	56.4
6XRPm45/4-5.5	6XRP45/4-5.5	3"/4"	767	684	639	1451	1406	17.4	46.5	44.8	63.9	62.2
-	6XRP45/5-7.5	3"/4"	859	-	689	-	1548	18.7	-	50.4	-	69.1
-	6XRP45/6-9.2	3"/4"	951	-	739	-	1690	20.0	-	56.0	-	76.0
-	6XRP45/8-11	3"/4"	1207	-	789	-	1996	22.6	-	61.7	-	84.3
-	6XRP45/9-13	3"/4"	1299	-	839	-	2138	23.9	-	67.3	-	91.2
-	6XRP45/10-15	3"/4"	1391	-	889	-	2280	25.2	-	72.9	-	98.1
-	6XRP45/12-18.5	3"/4"	1575	-	939	-	2514	27.8	-	80.9	-	108.7
-	6XRP45/14-22	3"/4"	1830	-	1019	-	2849	30.4	-	91.6	-	122.0
-	6XRP45/16-26	3"/4"	2014	-	1099	-	3113	33.0	-	102.3	-	135.3
-	6XRP45/18-30	3"/4"	2198	-	1179	-	3377	35.6	-	113.0	-	148.6

6XRP 60

Модель		DN	Размеры (мм)					Вес (кг)				
1~ 220в/240в	3~ 380в/415в		Корпус насоса	Мотор 1-фазный	Мотор 3-фазный	Всего 1-фазный	Всего 3-фазный	Корпус насоса	Мотор 1-фазный	Мотор 3-фазный	Всего 1-фазный	Всего 3-фазный
6XRPm60/3-5.5	6XRP60/3-5.5	3"/4"	718	684	639	1402	1357	17.1	46.5	44.8	63.6	61.9
-	6XRP60/4-7.5	3"/4"	825	-	689	-	1514	18.6	-	50.4	-	69.0
-	6XRP60/5-11	3"/4"	931	-	789	-	1720	20.1	-	61.7	-	81.8
-	6XRP60/6-13	3"/4"	1037	-	839	-	1876	21.6	-	67.3	-	88.9
-	6XRP60/7-15	3"/4"	1215	-	889	-	2104	23.1	-	72.9	-	96.0
-	6XRP60/9-18.5	3"/4"	1428	-	939	-	2367	26.1	-	80.9	-	107.0
-	6XRP60/10-22	3"/4"	1534	-	1019	-	2553	27.6	-	91.6	-	119.2
-	6XRP60/12-26	3"/4"	1640	-	1099	-	2739	29.1	-	102.3	-	131.4
-	6XRP60/14-30	3"/4"	1959	-	1179	-	3138	33.6	-	113.0	-	146.6

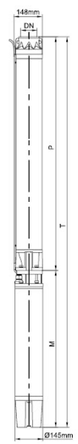

LRP
Циркуляционные насосы для горячей воды

Применение

- Широко применяются для циркуляции в отопительных системах и системах кондиционирования воздуха, повышения давления в системах отопления
- Циркуляция воды в центральных и зональных системах отопления
- Циркуляция горячей воды в бытовых и промышленных целях

Насос

- Бронзовый или чугунный с противокоррозионной обработкой корпуса
- Рабочее колесо из NORYL, термостойкость до 150 °C
- 99% алюмо-керамический вал
- Рабочее колесо изготовлено из NORIL, температурная стойкость до 150 °C
- Температура перекачиваемой жидкости: 2 - 110°C

Электродвигатель

- Встроенная защита от перегрева
- Класс изоляции: H
- Класс защиты: IP44
- Трехскоростной мотор

Фитинги по запросу

Модель	A (mm)	B (mm)	C (mm)	D
LRP15-40/130	130	130	125	G1
LRP15-40B/130	130	130	125	G1
LRP20-40/130	130	130	125	G1.2
LRP25-40/130	130	130	125	G1.5
LRP25-40/180	130	180	125	G1.5
LRP32-40/180	135	180	125	G2
LRP15-50/130	130	130	125	G1
LRP15-50B/130	130	130	125	G1
LRP20-50/130	130	130	125	G1.2
LRP25-50/130	130	130	125	G1.5
LRP25-50/180	130	180	125	G1.5
LRP32-50/180	135	180	125	G2
LRP15-60/130	130	130	125	G1
LRP15-60B/130	130	130	125	G1
LRP20-60/130	130	130	125	G1.2
LRP25-60/130	130	130	125	G1.5
LRP25-60/180	130	180	125	G1.5
LRP32-60/180	135	180	125	G2
LRP25-70/130	130	130	125	G1.5
LRP25-70/180	130	180	125	G1.5
LRP32-70/180	135	180	125	G2
LRP25-80/180	154	180	134	G1.5
LRP25-120/180	155	180	148	G1.5
LRP32-80/180	168	180	137	G2

Габаритные и присоединительные размеры

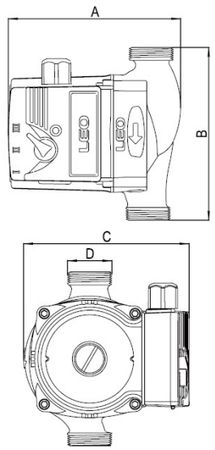

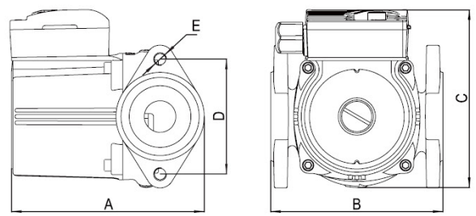

Модель	A (mm)	B (mm)	C (mm)	D (mm)	E
LRP21-40F/120	130	120	125	80	M10
LRP21-50F/120	130	120	125	80	M10
LRP21-60F/120	130	120	125	80	M10
LRP21-70F/120	130	120	125	80	M10

LRP

Циркуляционные насосы для горячей воды

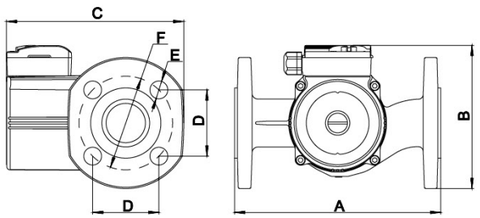

Модель	A (мм)	B (мм)	C (мм)	D (мм)	E (мм)	F (мм)
LRP32-80F/220	220	150	191.5	70.7	Φ19	Φ100
LRP36-80F/200	200	138	174.5	63.6	Φ11.5	Φ90
LRP40-80F/250	250	155	196.5	77.8	Φ19	Φ110

Расшифровка обозначений

LRP 15 - 50 B / 130

- 130 — Расстояние между входным и выходным патрубком
- B — Идентификационный номер = чугунный корпус и резьбовые соединения
  - F = Чугунный корпус и фланцевые соединения
  - B = Бронзовый корпус и резьбовые соединения
- 50 — Максимальный напор (дм)
- 15 — Диаметр входного / выходного патрубка
- LRP — Циркуляционные насосы LEO

МОДЕЛЬ	ПИТАНИЕ	МОЩНОСТЬ (Вт)			Макс. поток (л/мин)	Макс. напор (м)	Диаметр входного/ выходного патрубка (мм)	Диаметр трубы (дюйм)	Вес Нетто	Вес Брутто	Размеры упаковки (мм)
		3	2	1							
LRP15-40/130	1~230V/50Hz	74	54	34	40/30/22	4.0/3.3/2.3	Φ15	1	2.32	2.45	154x143x153
LRP15-40B/130	1~230V/50Hz	74	54	34	40/30/22	4.0/3.3/2.3	Φ15	1	2.41	2.54	154x143x153
LRP20-40/130	1~230V/50Hz	74	54	34	45/35/25	4.0/3.3/2.3	Φ20	1.25	2.37	2.5	154x143x153
LRP21-40F/120	1~230V/50Hz	74	54	34	55/42/30	4.0/3.3/2.3	Φ21	1.25	2.65	2.78	154x143x153
LRP25-40/130	1~230V/50Hz	74	54	34	52/42/30	4.0/3.3/2.3	Φ25	1.5	2.44	2.57	154x143x153
LRP25-40/180	1~230V/50Hz	74	54	34	55/42/30	4.0/3.3/2.3	Φ25	1.5	2.55	2.705	198x143x160
LRP32-40/180	1~230V/50Hz	74	54	34	55/42/30	4.0/3.3/2.3	Φ32	2	2.73	2.885	198x143x160
LRP15-50/130	1~230V/50Hz	85	60	40	40/32/23	4.5/3.8/2.5	Φ15	1	2.32	2.45	154x143x153
LRP15-50B/130	1~230V/50Hz	85	60	40	40/32/23	4.5/3.8/2.5	Φ15	1	2.41	2.54	154x143x153
LRP20-50/130	1~230V/50Hz	85	60	40	47/37/25	4.5/3.8/2.5	Φ20	1.25	2.37	2.5	154x143x153
LRP21-50F/120	1~230V/50Hz	85	60	40	58/45/32	4.5/3.8/2.5	Φ21	1.25	2.65	2.78	154x143x153
LRP25-50/130	1~230V/50Hz	85	60	40	55/43/28	4.5/3.8/2.5	Φ25	1.5	2.44	2.57	154x143x153
LRP25-50/180	1~230V/50Hz	85	60	40	60/47/32	4.5/3.8/2.5	Φ25	1.5	2.55	2.705	198x143x160
LRP32-50/180	1~230V/50Hz	85	60	40	60/47/32	4.5/3.8/2.5	Φ32	2	2.73	2.885	198x143x160
LRP15-60/130	1~230V/50Hz	96	69	45	40/32/23	5.5/4.5/2.8	Φ15	1	2.32	2.45	154x143x153
LRP15-60B/130	1~230V/50Hz	96	69	45	40/32/23	5.5/4.5/2.8	Φ15	1	2.41	2.54	154x143x153
LRP20-60/130	1~230V/50Hz	96	69	45	53/37/25	5.5/4.5/2.8	Φ20	1.25	2.37	2.5	154x143x153
LRP21-60F/120	1~230V/50Hz	96	69	45	60/45/32	5.5/4.5/2.8	Φ21	1.25	2.65	2.78	154x143x153
LRP25-60/130	1~230V/50Hz	96	69	45	58/43/28	5.5/4.5/2.8	Φ25	1.5	2.44	2.57	154x143x153
LRP25-60/180	1~230V/50Hz	96	69	45	66/47/32	5.5/4.5/2.8	Φ25	1.5	2.55	2.705	198x143x160
LRP32-60/180	1~230V/50Hz	96	69	45	66/47/32	5.5/4.5/2.8	Φ32	2	2.73	2.885	198x143x160
LRP21-70F/120	1~230V/50Hz	150	130	105	67/50/37	6.3/6.0/5.2	Φ21	1.5	2.65	2.805	154x143x153
LRP25-70/130	1~230V/50Hz	150	130	105	67/50/37	6.3/6.0/5.2	Φ25	1.5	2.45	2.605	154x143x153
LRP25-70/180	1~230V/50Hz	150	130	105	67/50/37	6.3/6.0/5.2	Φ25	1.5	2.57	2.725	198x143x160
LRP32-70/180	1~230V/50Hz	150	130	105	67/50/34	6.3/6.0/5.2	Φ32	2	2.75	2.905	198x143x160
LRP25-80/180	1~230V/50Hz	200	190	160	120/100/60	7.1/6.5/5.5	Φ28	1.5	4.23	4.57	192x170x190
LRP32-80/180	1~230V/50Hz	270	245	160	167/100/60	7.3/6.7/5.4	Φ42	2	4.75	5.09	192x170x190
LRP32-80F/220	1~230V/50Hz	270	245	160	170/113/65	7.3/6.7/5.4	Φ42	2	7.57	8	235x181x207
LRP36-80F/200	1~230V/50Hz	270	245	160	170/113/65	7.3/6.7/5.4	Φ42	2	5.98	6.36	264x186x212
LRP40-80F/250	1~230V/50Hz	270	245	160	170/113/65	7.3/6.7/5.4	Φ42	2	8.27	8.74	192x170x190
LRP25-120/180	1~230V/50Hz	270	245	160	67/38/22.5	11.5/10/6.3	Φ18	1.5	4.62	4.96	192x170x190

Таблица используемых материалов

No.	Части	Материал
1	Ротор	
2	Прокладка	Noryl
3	Прокладка	Silicon rubber
4	Опорный подшипник	Graphite
5	Фронтальный подшипник	Alumina
6	Крышка насоса	Stainless steel
7	Шариковый клапан	Silicon rubber
8	Стопор	Stainless steel
9	Рабочее колесо	PPO
10	Корпус насоса	Cast iron/Bronze
11	Шайба	Stainless steel
12	Задний подшипник	Alumina
13	Узел подшипника	Stainless steel
14	Сальник узла подшипника	Silicon rubber
15	Крышка статора (передняя)	PA66
16	Статор	
17	Крышка статора (задняя)	PA66
18	Кожух насоса	ADC12
19	Дренажная пробка	Copper
20	Панель регулятора скорости	
21	Крышка клеммной коробки	ABS
22	Клеммная коробка	PC
23	Конденсатор	

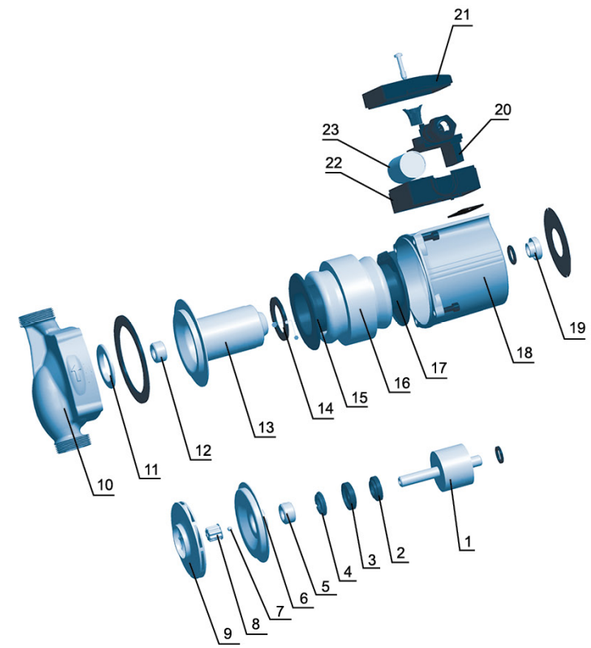

Характеристики насосов

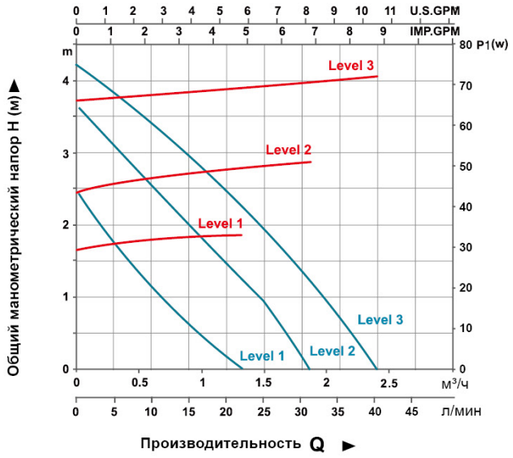

LRP15-40B/130
LRP15-40/130
Q-H
Q-P

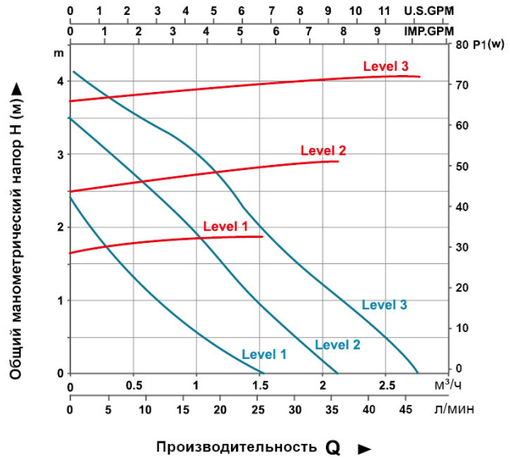

LRP20-40/130
Q-H
Q-P

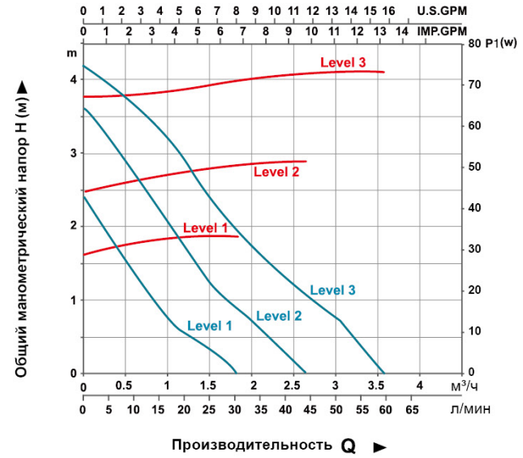

LRP25-40/180
Q-H
Q-P

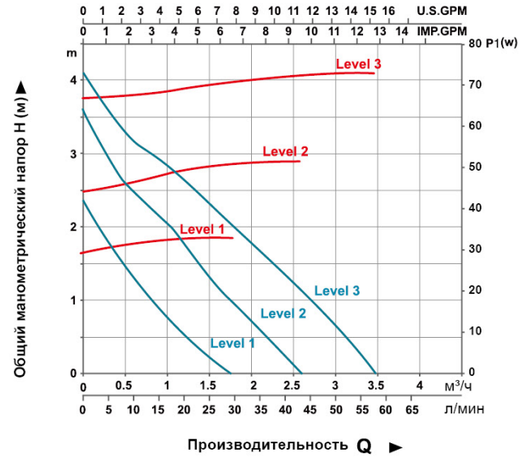

LRP32-40/180
Q-H
Q-P

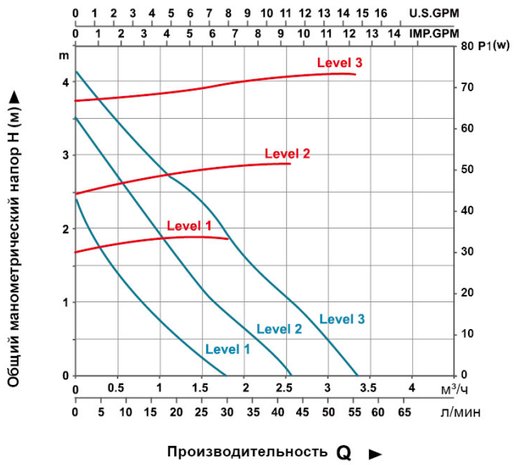

LRP21-40F/120
Q-H
Q-P

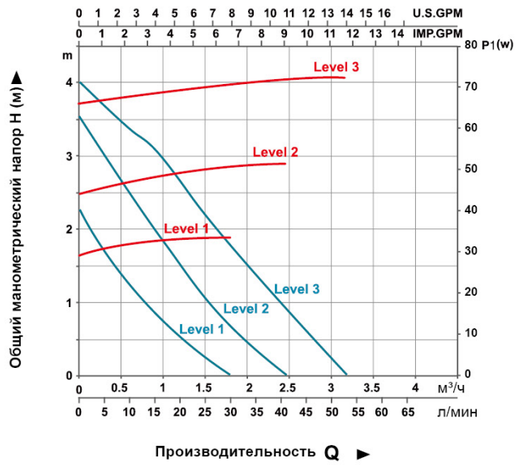

LRP25-40/130
Q-H
Q-P

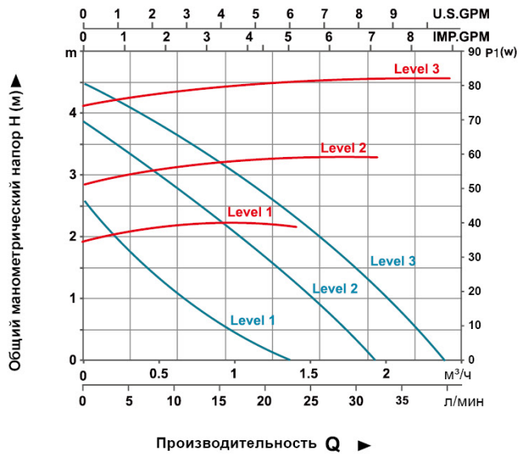

LRP15-50B/130
LRP15-50/130
Q-H
Q-P

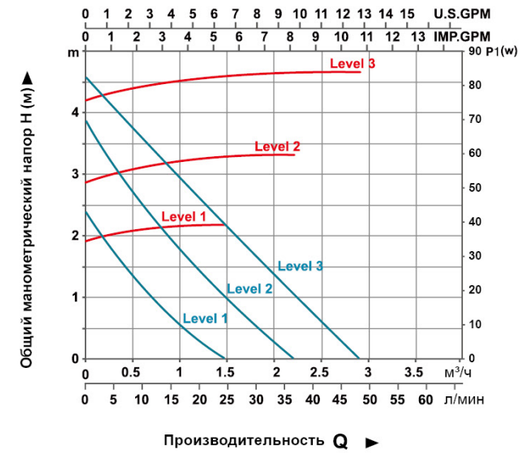

LRP20-50/130
Q-H
Q-P

Характеристики насосов

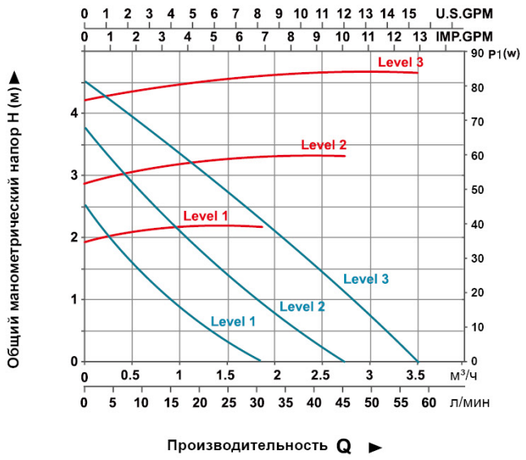

LRP21-50F/120
Q-H
Q-P

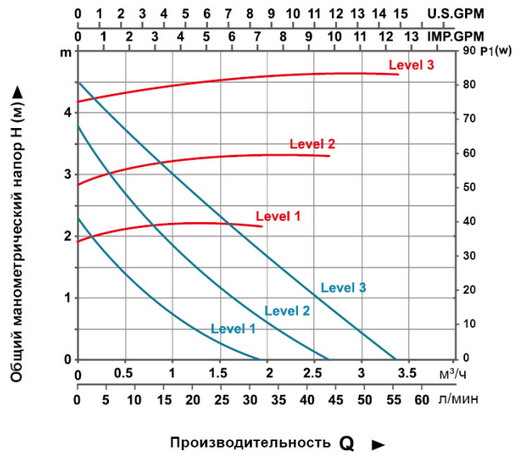

LRP25-50/130
Q-H
Q-P

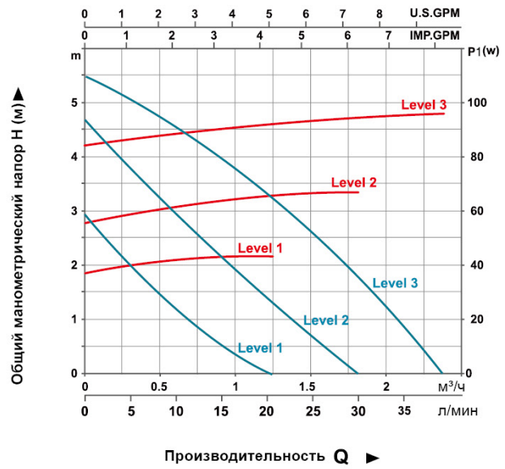

LRP15-60B/130
LRP15-60/130
Q-H
Q-P

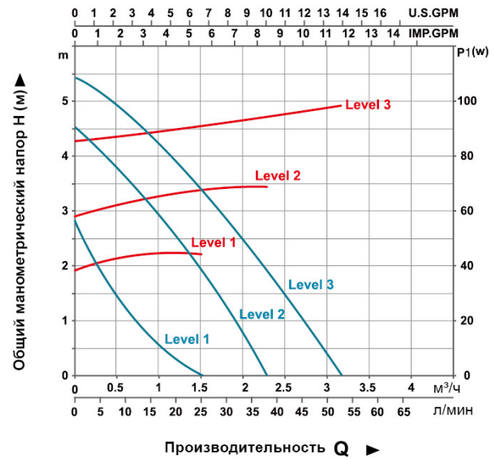

LRP20-60/130
Q-H
Q-P

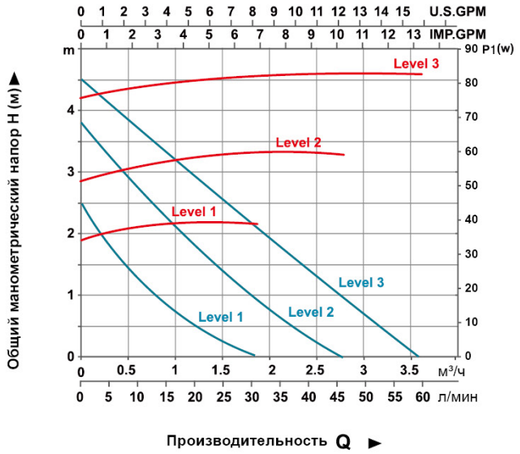

LRP25-50/180
Q-H
Q-P

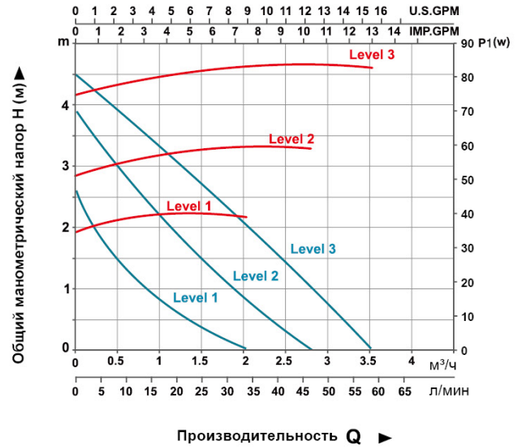

LRP32-50/180
Q-H
Q-P

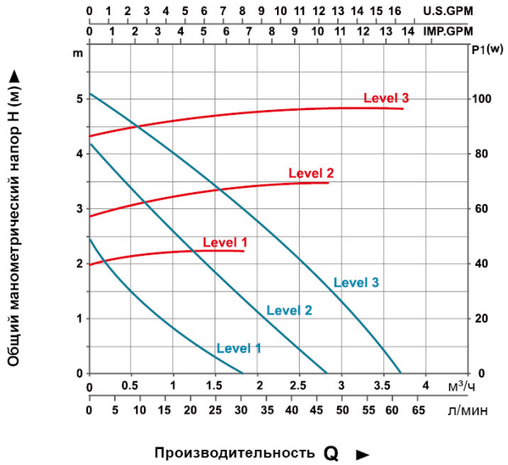

LRP21-60F/120
Q-H
Q-P

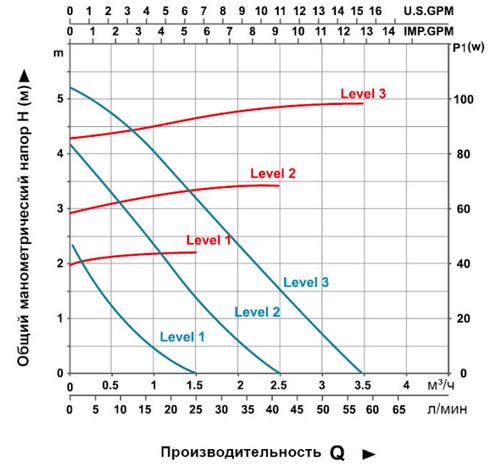

LRP25-60/130
Q-H
Q-P

Характеристики насосов

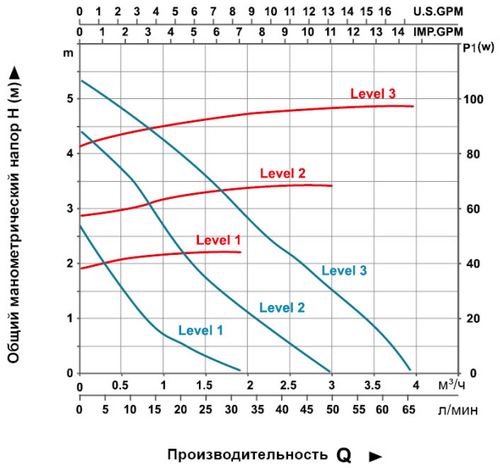

LRP25-60/180
Q-H
Q-P

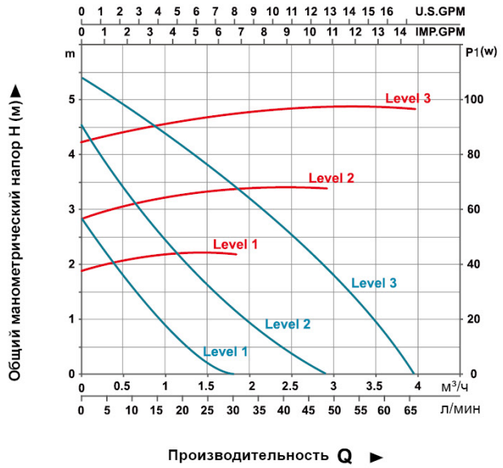

LRP32-60/180
Q-H
Q-P

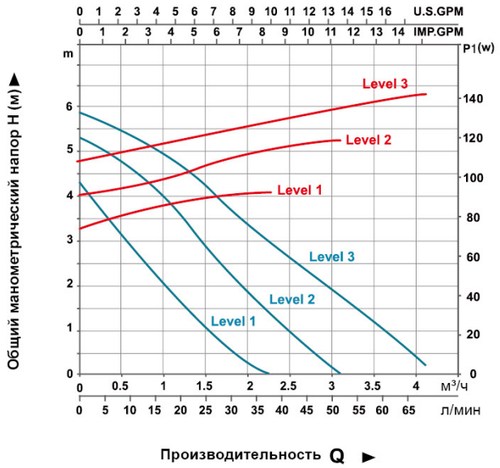

LRP25-70/180
Q-H
Q-P

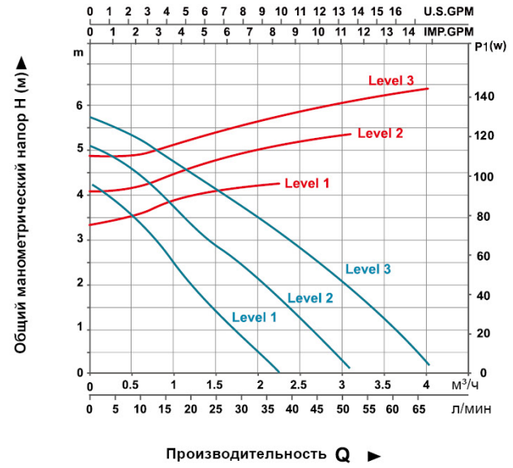

LRP32-70/180
Q-H
Q-P

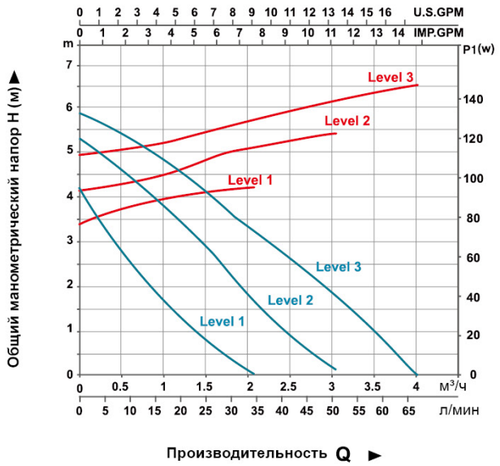

LRP21-70F/120
Q-H
Q-P

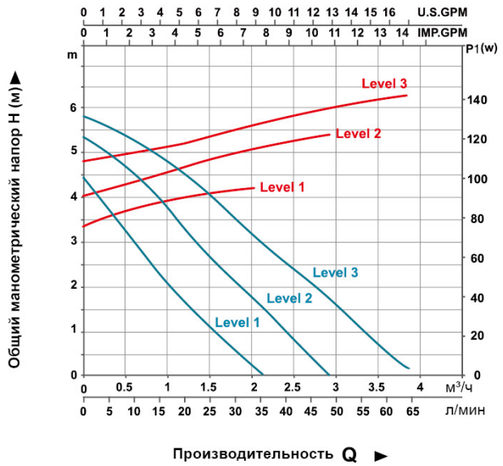

LRP25-70/130
Q-H
Q-P

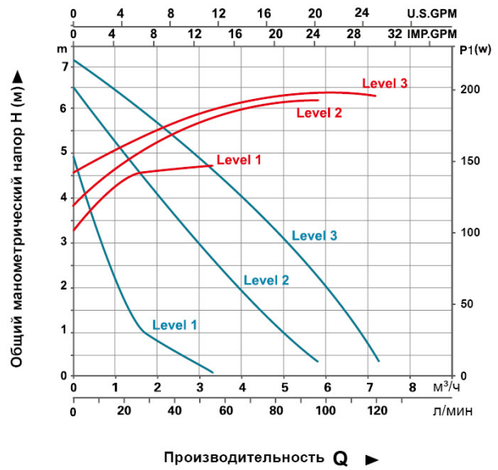

LRP25-80/180
Q-H
Q-P

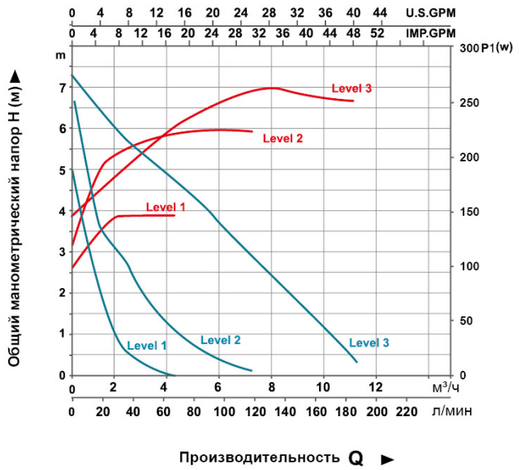

LRP32-80/180
LRP32-80F/220
LRP36-80F/200
Q-H
Q-P

LRP

Циркуляционные насосы для горячей воды

Характеристики насосов

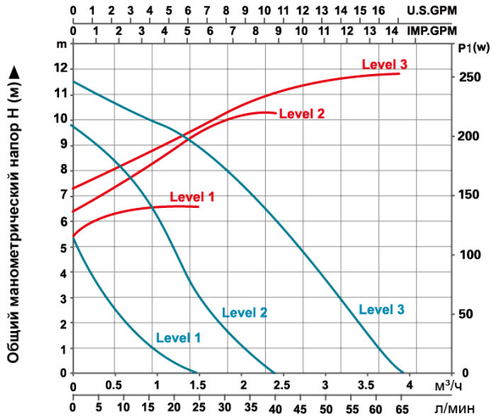

LRP25-120/180

Q-H

Q-P

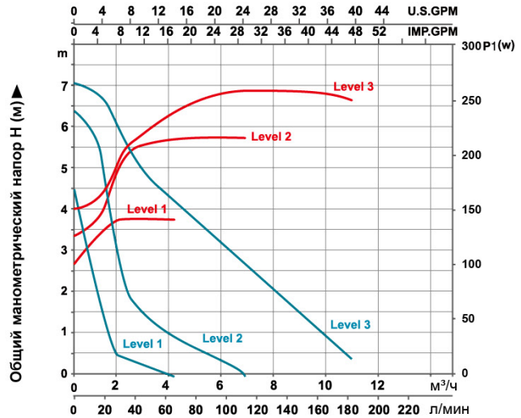

LRP40-80F/250

Q-H

Q-P

ARP

Насосы циркуляционные

Применение

- Предназначен для перекачки чистой воды или других жидкостей имеющих схожие физические и химические свойства
- Системы отопления с постоянным и переменным потоком
- Системы отопления с изменяемой температурой потока
- Ночной режим
- Системы отопления, в которых требуется полностью автоматическая подстройка производительности в зависимости от потока
- Повышение давления горячей воды
- Циркуляция и повышение давления горячей в быту

Насос

- Компактный, со встроенной панелью управления
- Чугунный корпус имеющий антикоррозийную обработку
- Рабочее колесо изготовлено из NORIL, температурная
- стойкость до 150 ℃
- 99% алюминий-керамический вал
- Температура перекачиваемой жидкости от 2 ℃ до 110 ℃

Электродвигатель

- Класс изоляции H
- Класс защиты IP42
- 99% алюминий керамический подшипник
- Медная обмотка
- Напряжение/частота: 220-240В/50Гц
- Энергоэффективность EEI<0.23

Фитинги по запросу

Расшифровка Обозначения

ARP 15 - 40 / 130

- 130 — Монтажная длина (мм)
- 40 — Максимальный напор (0,1хм)
- 15 — Условный проход всасывающего/напорного патрубков (мм)
- ARP — Циркуляционный насос ЛЕО

Технические данные

Модель	Напряжение/Частота В/Гц	Макс.произв $м^3$/час	Макс.напор м	Мощность Вт	Услов/проход	Диам. патрубков дюйм	EEI	Вес брутто кг	Размер в упак мм
ARP15-40/130	220-240/50	2	4.1	22	Φ15	G1×G1	≤0.23	2.26	154×143×153
ARP15-50/130	220-240/50	2.3	5.2	32	Φ15	G1×G1	≤0.23	2.26	154×143×153
ARP15-60/130	220-240/50	2.6	6.2	45	Φ15	G1×G1	≤0.23	2.26	154×143×153
ARP20-40/130	220-240/50	2	4	22	Φ20	G1.25×G1.25	≤0.23	2.33	154×143×153
ARP20-50/130	220-240/50	2.3	5.1	32	Φ20	G1.25×G1.25	≤0.23	2.33	154×143×153
ARP20-60/130	220-240/50	2.6	6.1	45	Φ20	G1.25×G1.25	≤0.23	2.33	154×143×153
ARP25-40/130	220-240/50	2.1	4	22	Φ25	G1.5×G1.5	≤0.23	2.39	154×143×153
ARP25-40/180	220-240/50	2	4	22	Φ25	G1.5×G1.5	≤0.23	2.56	198×143×160
ARP25-50/130	220-240/50	2.3	5	32	Φ25	G1.5×G1.5	≤0.23	2.39	154×143×153
ARP25-50/180	220-240/50	2.3	5	32	Φ25	G1.5×G1.5	≤0.23	2.56	198×143×160
ARP25-60/130	220-240/50	2.4	6.1	45	Φ25	G1.5×G1.5	≤0.23	2.39	154×143×153
ARP25-60/180	220-240/50	2.7	6	45	Φ25	G1.5×G1.5	≤0.23	2.56	198×143×160
ARP32-40/180	220-240/50	2.2	4	22	Φ32	G2×G2	≤0.23	2.75	198×143×160
ARP32-50/180	220-240/50	2.5	5.1	32	Φ32	G2×G2	≤0.23	2.75	198×143×160
ARP32-60/180	220-240/50	2.8	6.1	45	Φ32	G2×G2	≤0.23	2.75	198×143×160

Рабочие Характеристики

Примечание: Графики ARPXX-50 (Q-H, Q-P1) применимы к следующим насосам:

ARP15-50/130, ARP20-50/130, ARP25-50/130, ARP25-50/180, ARP32-50/180

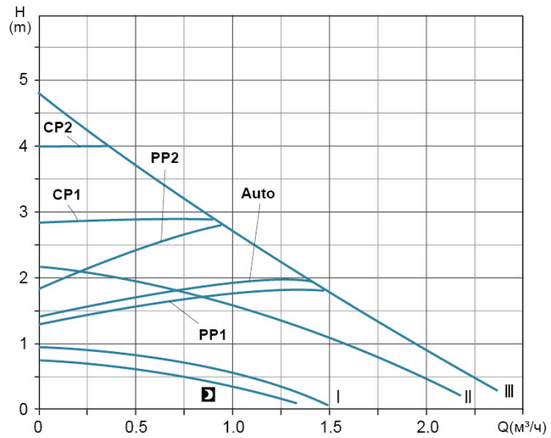

ARPXX–50 Q–H

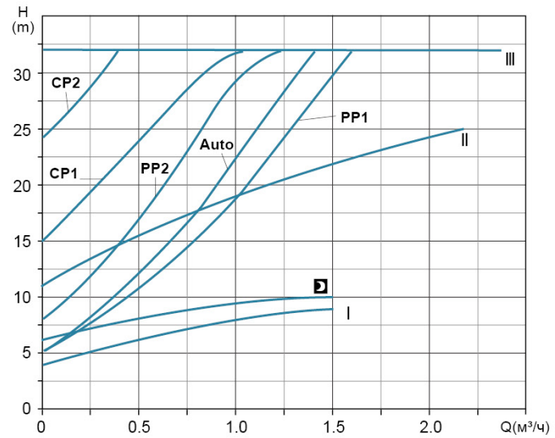

ARPXX–50 Q–P1

Рабочие Характеристики

Примечание: Графики ARPXX-40 (Q-H, Q-P1) применимы к следующим насосам:

ARP15-40/130, ARP20-40/130, ARP25-40/130, ARP25-40/180, ARP32-40/180

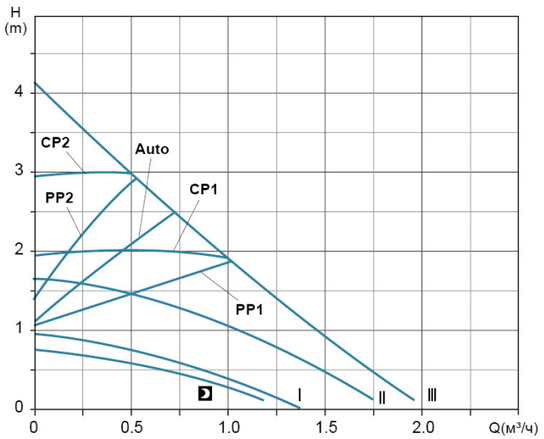

ARPXX–40 Q–H

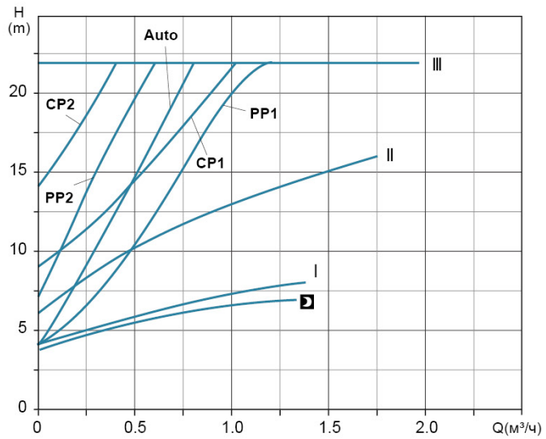

ARPXX–40 Q–P1

Примечание: Графики ARPXX-60 (Q-H, Q-P1) применимы к следующим насосам:

ARP15-60/130, ARP20-60/130, ARP25-60/130, ARP25-60/180, ARP32-60/180

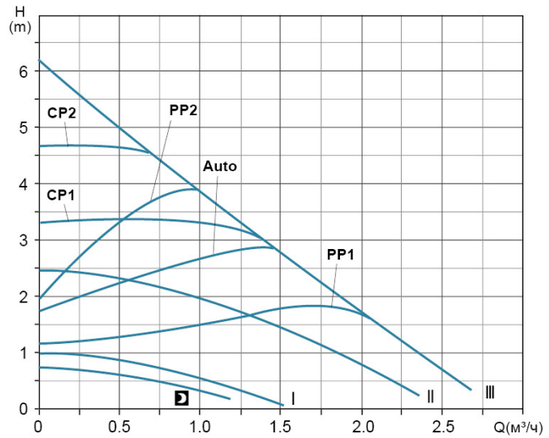

ARPXX–60 Q–H

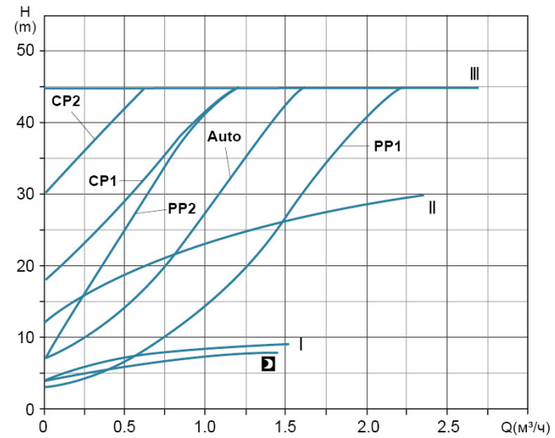

ARPXX–60 Q–P1

Рабочие Характеристики

Примечание: Графики ARPXX-50 (Q-H, Q-P1) применимы к следующим насосам:
ARP15-50/130, ARP20-50/130, ARP25-50/130, ARP25-50/180, ARP32-50/180

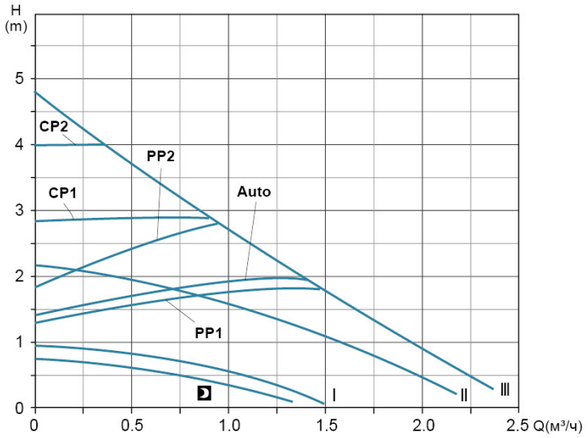

ARPXX–50 Q–H

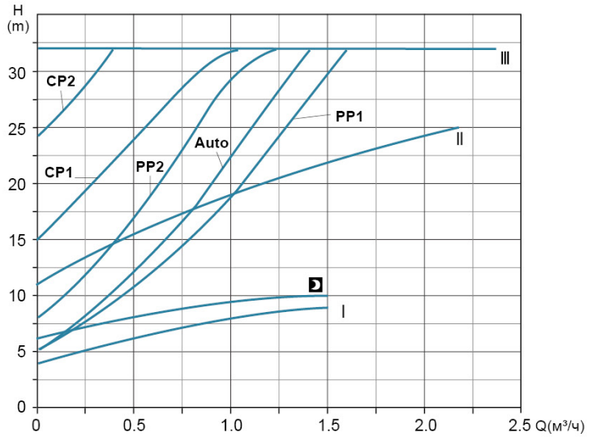

ARPXX–50 Q–P1

Примечание: Графики ARPXX-60 (Q-H, Q-P1) применимы к следующим насосам:
ARP15-60/130, ARP20-60/130, ARP25-60/130, ARP25-60/180, ARP32-60/180

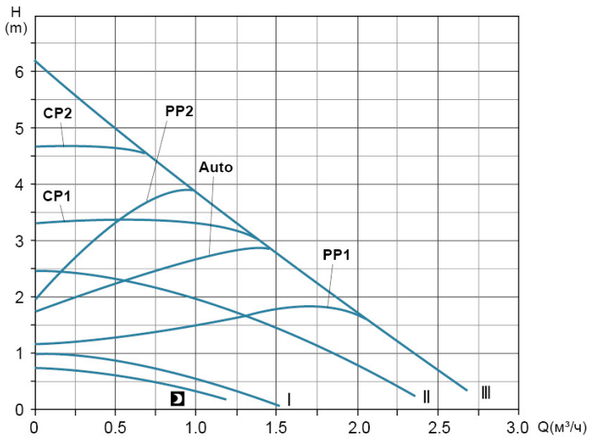

ARPXX–60 Q–H

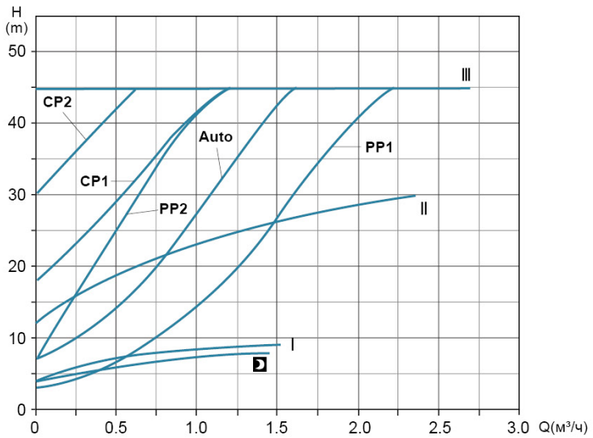

ARPXX–60 Q–P1

Размеры

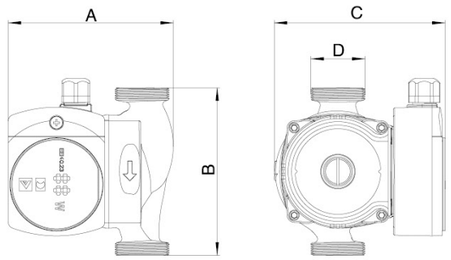

Модель	A (mm)	B (mm)	C (mm)	D
ARP15-40/130	130	130	135	G1
ARP15-50/130	130	130	135	G1
ARP15-60/130	130	130	135	G1
ARP20-40/130	130	130	135	G1.25
ARP20-50/130	130	130	135	G1.25
ARP20-60/130	130	130	135	G1.25
ARP25-40/130	130	130	135	G1.5
ARP25-50/130	130	130	135	G1.5
ARP25-60/130	130	130	135	G1.5
ARP25-40/180	130	180	135	G1.5
ARP25-50/180	130	180	135	G1.5
ARP25-60/180	130	180	135	G1.5
ARP32-40/180	135	180	135	G2
ARP32-50/180	135	180	135	G2
ARP32-60/180	135	180	135	G2

Используемые материалы

No.	Части	Материал
1	Корпус насоса	HT200/AISI304
2	Вставка	06Cr19Ni10
3	Уплотнение	Silicon rubber
4	Рабочее колесо	PPO
5	Блокиратор	06Cr19Ni10
6		Silicon rubber
7	Крышка корпуса насоса	
8	Упорный подшипник	Graphite
9	Прокладка упорного подшипника	Silicon rubber
10	Регулировочная шайба	PPO-GF30
11	Ротор	
12	Прокладка заднего подшипника	PPO-GF30
13	Герметичный стакан	
14	Уплотнение сливной пробки	
15	Сливная пробка	DZR
16	Уплотнение	Silicon rubber
17	Статор	
18	Корпус электродвигателя	ADC12
19		
20		
21		
22	Проходной изолятор	PA6-GF20
23		
24		
25	Крышка клемной коробки	
26	Клемная коробк	
27		

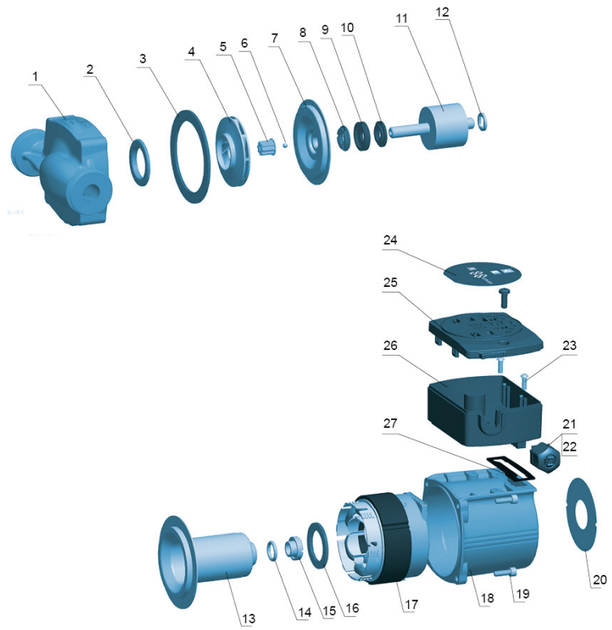

LRP

Насосы для повышения давления

Фитинги по запросу

Применение

- Повышение давления в системах бытового водоснабжения
- Системы теплых полов
- Повышение давления в солнечных водонагревателях

Насос

- Повышение давления в автоматическом режиме
- Чугунный корпус имеющий антикоррозийную обработку
- Рабочее колесо изготовлено из NORIL, температурная стойкость до 150℃
- 95% алюминий-керамический вал
- Температура перекачиваемой жидкости от 2 ℃ до 60 ℃

Электродвигатель

- Класс изоляции H
- Класс защиты IP42
- 99% алюминий керамический подшипник
- Медная обмотка
- Напряжение/частота: 220В/50Гц

Модель	Напряжение/Частота	Мощность (Вт)	Макс.произв (Л / мин)	Макс.напор (м)	Услов/проход (мм)	Диам. патрубков (дюйм)	Вес брутто (кг)	Вес нетто (кг)	Размер в упак (мм)
LRP15-90A/160	1~230V/50Hz	123	25	9	Ф15	1/2	2.72	2.74	198x143x160

Используемые материалы

No.	Части	Материал
1	Ротор	
2	Подкладка упорного подшипника	Noryl
3	Уплотнение упорного подшипника	Silicon rubber
4	Упорный подшипник	Graphite
5	Передний подшипник	Alumina
6	Крышка корпуса насоса	Stainless steel
7	Фиксатор	Silicon rubber
8	Рабочее колесо	PPO
9	Корпус насоса	Cast iron/bronze
10	Вставка	Stainless steel
11	Прокладка	
12	Задний подшипник	HT200
13	Герметичный стакан	Stainless steel
14	Уплотнение	Silicon rubber
15	Передняя крышка статора	PA66
16	Статор	
17	Задняя крышка статора	PA66
18	Корпус электродвигателя	ADC12
19	Проходной изолятор	ABS
20	Переключатель	ABS
21	Клемная коробка	PA6
22	Переключатель	
23	Конденсатор	
24	Крышка клемной коробки	ABS
25	Реле потока в сборе	

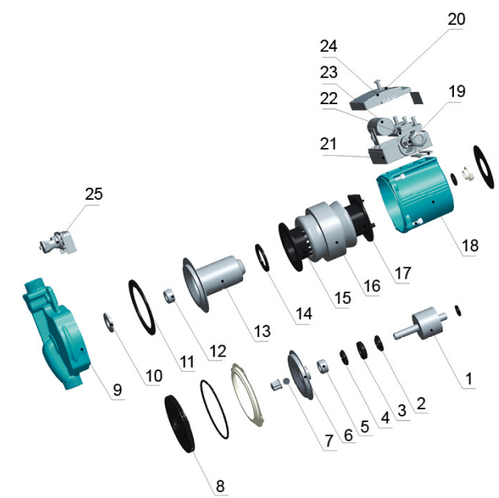

Размеры

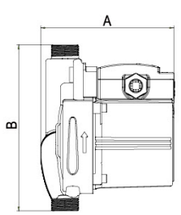

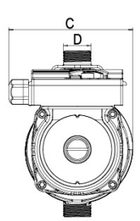

Расшифровка обозначения

LRP 15 - 90 A / 160

- 160 — Монтажная длина (мм)
- A — Наличие автоматики
- 90 — Максимальный напор (0,1 * м)
- 15 — Диаметр всасывающего/напорного патрубков (мм)
- LRP — Модель LEO насоса

Модель	A (mm)	B (mm)	C (mm)	D
LRP15-90A/160	129	160	120	G 3/4

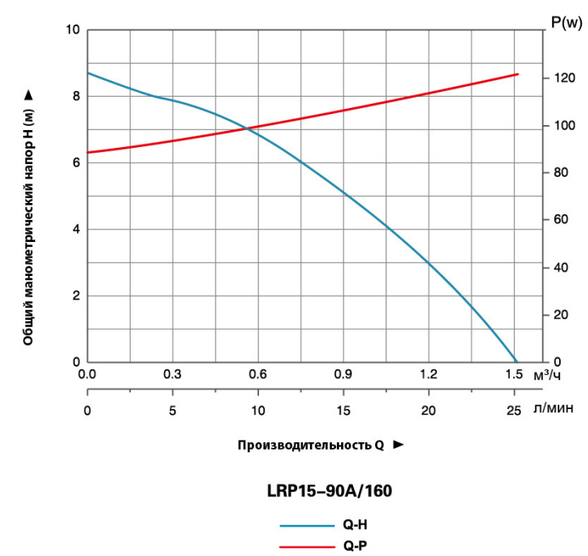

LPm

Насосы для повышения давления

Применение

- Предназначены для повышения давления горячей воды в солнечных водонагревателях, банях и саунах
- Он также может поставлять воду (менее 100 ℃) двум семьям.

Насос

- Чугунный корпус имеющий антикоррозийную обработку
- Вал из нержавеющей стали
- Вал из нержавеющей стали AISI 304
- Температура перекачиваемой жидкости от 2 ℃ до 100 ℃

Электродвигатель

- Класс изоляции: F
- Класс защиты: IP44

Расшифровка обозначения

LP m 37 0 (H A)

- A — Автоматический
- H — Высокая голова
- 0 — Код улучшения
- 37 — Мощность (x 10 Вт)
- m — Однофазный двигатель (Опущен для трехфазного двигателя)
- LP — Тип насоса LEO (бустерный насос)

Технические данные

Модель	Мощность	Q (м³/ч)	0	1.5	3	4.5	6	7.5	9	10.5	12	13.5	15	16.5	18	19.5
	кВт	Q (л/мин)	0	25	50	75	100	125	150	175	200	225	250	275	300	325
LPm125	0.125	H (м)	5.5	5	4.8	3.8	3	1.7	–	–	–	–	–	–	–	–
LPm250	0.25		5.5	5.2	5.1	4.9	4.6	4.2	3.5	2.8	2	–	–	–	–	–
LPm370	0.37		8	7.9	7.8	7.5	7.2	6.7	6.2	5.6	4.8	4	9.3	2.3	–	–
LPm550	0.55		19	19	18.9	18	17	16	14.9	13.7	12.4	11.2	9.8	8.5	6.6	4

Модель	Мощность	Q (м³/ч)	0	0.6	1.2	1.8	2.4	3.0	3.6	4.2	4.8	5.4	6.0	6.6
	кВт	Q (л/мин)	0	10	20	30	40	50	60	70	80	90	100	110
LPm370HA	0.37	H (м)	21	20.6	18.5	16	13.4	10	5.5	–	–	–	–	–
LPm750HA	0.75		30.8	30.7	30	29.5	28.3	26.3	24.4	22	19	16.2	13.2	9.4

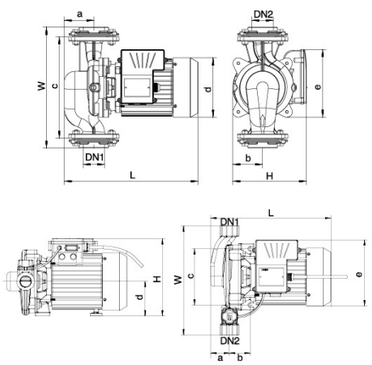

Размеры

Модель	DN1	DN2	L (mm)	W (mm)	H (mm)	a (mm)	b (mm)	c (mm)	d (mm)	e (mm)
LPm125	1 1/2"	1 1/2"	275	260	186	47	74	210	Φ141	160
LPm250	2 "	2 "	301	313	190	71	78	260	Φ141	164
LPm370	2 1/2"	2 1/2"	367	334	195	77	84	280	Φ141	173
LPm550	2 "	2 "	369	344	210	81	87	280	Φ165	182
LPm370HA	1 "	1 "	295	270	209	43	60	124	Φ95	141
LPm750HA	1 "	1 "	341	310	220	54	59	160	Φ98	165

Характеристики насосов

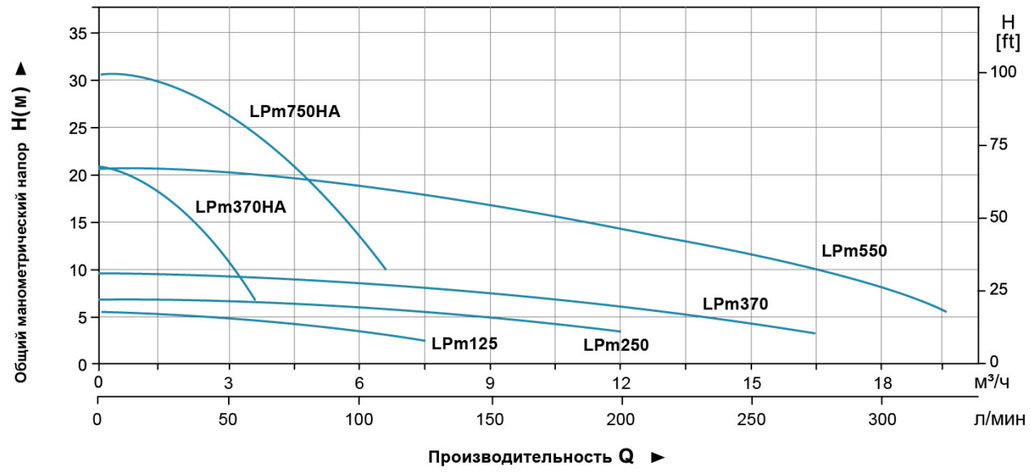

Таблица используемых материалов

LPm125/LPm250/LPm370/LPm550

No.	Части	Материал
1	Ответный фланец	HT200
2	Корпус насоса	HT200
3	Прокладка	
4	Рабочее колесо	PPO
5	Механическое уплотнение	Carbon/Ceramic
6	Уплотнительное кольцо	
7	Суппорт	HT200
8	Подшипник	
9	Ротор	
10	Статор	
11	Клемная коробка	ABS
12	Конденсатор	
13	Крышка клемной коробки	
14	Задняя крышка	ZL102
15	Вентилятор	PP
16	Крышка вентилятора	08F

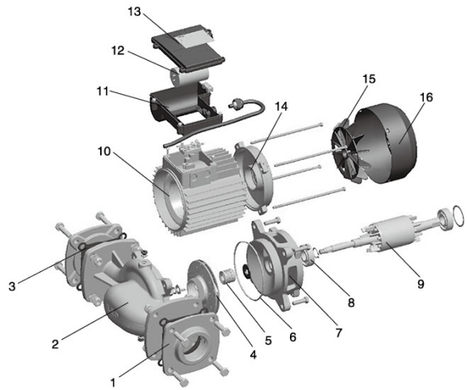

LPm370HA/LPm750HA

No.	Части	Материал
1	Корпус насоса	HT200
2	Рабочее колесо	PPO
3	Уплотнительное кольцо	
4	Суппорт	HT200
5	Подшипник	
6	Ротор	
7	Механическое уплотнение	Carbon/Ceramic
8	Реле потока	
9	Статор	
10	Клемная коробка	ABS
11	Конденсатор	
12	Крышка клемной коробки	
13	Задняя крышка	ZL102
14	Вентилятор	PP
15	Крышка вентилятора	08F

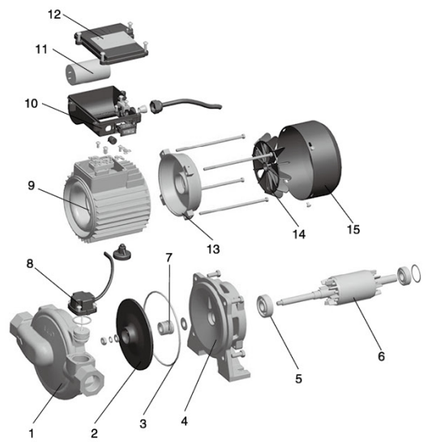

LP

Насосы для повышения давления

Применение

- Циркуляция горячей воды в системах отопления
- Системы кондиционирования
- Промышленные системы циркуляции
- Общие задачи повышения давления и циркуляции

Насос

- Чугунный корпус имеющий антикоррозийную обработку
- Вал из нержавеющей стали
- Температура перекачиваемой жидкости от 2 ℃ до 100 ℃

Электродвигатель

- Класс изоляции: B
- Класс защиты: IP44

Расшифровка обозначения

LP 1500

- 1500 — Мощность (кВт)
- LP — LEO Циркуляционный насос

Технические характеристики

МОДЕЛЬ	МОЩНОСТЬ		Q (м³/ч)	0	6	9	12	15	18	21	24	30	32
	кВт	л.с.	Q (л/мин)	0	100	150	200	250	300	350	400	500	533
LP1500	1.5	2	H (м)	26	25	24	23	21	19	17	13	5	0
LP2200	2.2	3		34	33	32	30	28	26	23	20	12	8

Размеры

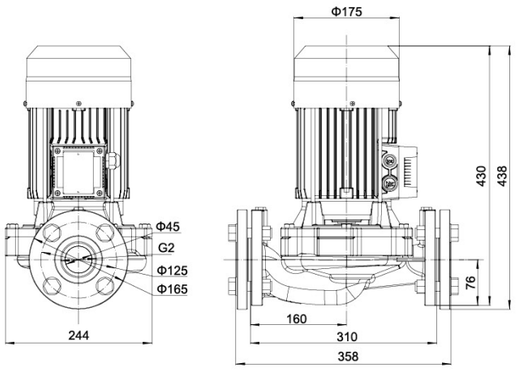

Характеристики насосов

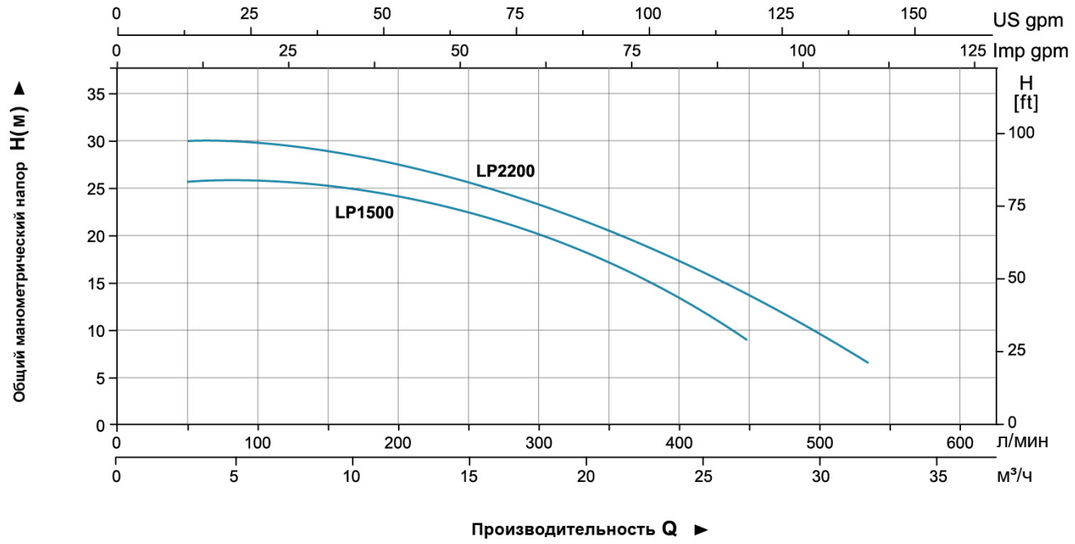

Таблица используемых материалов

No.	Части	Материал
1	Ответный фланец	HT 200
2	Корпус насоса	HT 200
3	Рабочее колесо	Brass
4	Суппорт	HT 200
5	Подшипник	
6	Ротор	
7	Крышка	08F
8	вентилятора	PP
9	Вентилятор	ABS
10	Клемная коробка	ZL102
11	Задняя крышка	

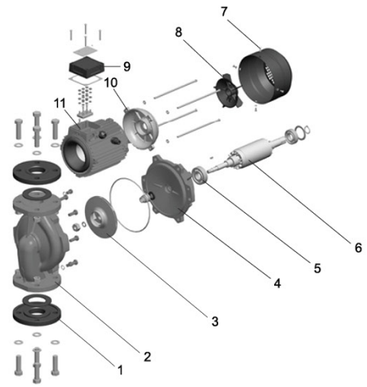

Упаковочная информация

МОДЕЛЬ	Вес брутто (кг)	Длина (мм)	Ширина (мм)	Высота (мм)
LP1500	37	450	325	375
LP2200	38.8	450	325	375

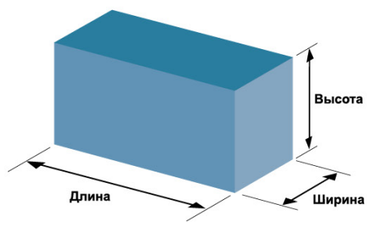

XKF
Насосы для фонтана

Струи

Колокол

Применение

- Фильтрация воды в пруду
- Эстетичное оформление пруда
- Аэрация воды в пруду

Описание

- Пластиковый корпус
- Компактный, легкий, прочный и надежный
- Сменные насадки для формирования различных типов струй

Расшифровка обозначения

XKF - 6 P

- P — Материал корпуса: P-пластик
- 6 — Мощность (Вт)
- XKF — Код модели: Насос для фонтана

Технические характеристики

Модель	Напряжение питания	Мощность (Вт)	Макс. напор (м)	Макс. производительность (литров/час)	Выход (мм)	Кабель
XKF-6P	220V-240V/50Hz	6	0.7	380	13	H05RN-F 10m
XKF-15P	220V-240V/50Hz	15	1.0	850	13	H05RN-F 10m
XKF-20P	220V-240V/50Hz	20	1.1	1100	13	H05RN-F 10m

Ограничения: Температура перекачиваемой жидкости, не более 35℃; Окружающая температура, не более 40℃.

Применение

- Фильтрация воды в пруду
- Эстетичное оформление пруда
- Аэрация воды в пруду

Описание

- Пластиковый корпус
- Компактный, легкий, прочный и надежный
- Сменные насадки для формирования различных типов струй

Расшифровка обозначения

XKF - 35 P

- P — Материал корпуса: P-пластик
- 35 — Мощность (Вт)
- XKF — Код модели: Насос для фонтана

Струи

Колокол

Пенная струя

Лилия

Распылитель

Технические характеристики

Модель	Напряжение питания	Мощность (Вт)	Макс. напор (м)	Макс. производительность (литров/час)	Выход (мм)	Кабель
XKF-35P	220V-240V/50Hz	35	1.4	1600	19	H05RN-F 10m
XKF-55P	220V-240V/50Hz	55	2.3	2300	19	H05RN-F 10m
XKF-75P	220V-240V/50Hz	75	2.7	2650	19	H05RN-F 10m
XKF-95P	220V-240V/50Hz	95	3.0	3500	19	H05RN-F 10m
XKF-110P	220V-240V/50Hz	110	3.7	3750	19	H05RN-F 10m

Ограничения: Температура перекачиваемой жидкости, не более 35℃; Окружающая температура, не более 40℃.

Аксессуары

Расшифровка обозначений

24 V T T S – G1 S

- S — Крышка из нержавеющей стали(Для железного бака отсутствует)
- G1 — Покрывная нить
- S — Бак из нержавеющей стали(Для железного бака отсутствует)
- T — Фактическая ёмкость=Номинальная ёмкость
- T — Гидроаккумулятор
- V — Тип бака
  C: Горизонтальный бак
  V: Вертикальный бак
  S: Вертикальный плоский бак
- 24 — Номинальная ёмкость бака

Расширительные баки (гидроаккумуляторы)

Модель	Макс. давление	Номинальная емкость	Действительная емкость	Мембрана	Макс. температура	Соединение
24ST	8	24	20	EPDM	99℃	G1"
24STT	8	24	24	EPDM	99℃	G1"
Срок службы резиновой мембраны 50 000 циклов						

Модель	Макс. давление	Номинальная емкость	Действительная емкость	Мембрана	Макс. температура	Соединение
2VT	8	2	2	EPDM	99℃	G1/2"
4VT	8	4	4	EPDM	99℃	G1"
8VT	8	8	8	N.R	99℃	G1"
19VT	8	19	18	EPDM	99℃	G1"
24VT	8	24	20	EPDM	99℃	G1"
24VTT	8	24	24	EPDM	99℃	G1"
Срок службы резиновой мембраны 50 000 циклов						

Модель	Макс. давление	Номинальная емкость	Действительная емкость	Мембрана	Макс. температура	Соединение
19CT	8	19	18	EPDM	99℃	G1"
24CT	8	24	20	EPDM	99℃	G1"
24CTT	8	24	24	EPDM	99℃	G1"
50CT	8	50	36	EPDM	99℃	G1"
50CTT	8	50	50	EPDM	99℃	G1"
60CTT	8	60	60	EPDM	99℃	G1"
100CT	8	100	80	EPDM	99℃	G1"
100CTT	8	100	100	EPDM	99℃	G1"
Срок службы резиновой мембраны 50 000 циклов						

Модель	Макс. давление	Номинальная емкость	Действительная емкость	Мембрана	Макс. температура	Соединение
50FT	8	50	36	EPDM	99℃	G1"
50FTT	8	50	50	EPDM	99℃	G1"
60FTT	8	60	60	EPDM	99℃	G1"
100FT	8	100	80	EPDM	99℃	G1"
100FTT	8	100	100	EPDM	99℃	G1"
Срок службы резиновой мембраны 50 000 циклов						

3 ходовые / 5 ходовые муфты

5TA 5TB 3TA

Модель	Соединение	Длина
3TA	G1″	70.80.90
5TA	G1″	70.80.90
5TB	G1″	70.80.90

Донный клапан

FVA

Модель	Соединение
FVA1	1"
FVA1.25	11/4"
FVA1.5	11/2"
FVA2	2"
FVA3	3"

- Сетка из нержавеющей стали
- Может использоваться как обратный клапан

Гибкий шланг

Модель	FH12.8–01(L=128mm)	FH44–03(L=440mm)
Входной	$G^3/_4$"	G1"
Выходной штуцер	$G^3/_8$"	G1"
Условный проход	нержавеющая сталь	нержавеющая сталь
Применение	Температура жидкости: не выше 35℃ Температура окружающей среды: не выше 40℃	

Фильтр

Модель	WF–01A	WF–02A
Входной/Выходной штуцер	1"×1"	1"×1"
Объем колбы	1L	2L
Максимальное давление	5bar	5bar
Применение	Температура жидкости: не выше 35℃ Температура окружающей среды: не выше 40℃	

Реле давления

PS-02C

PS-02B

- Высокая точность
- Высокая чувствительность
- Диапазон давления 1,4-5,6 бар
- G 1/4"

- Высокая точность
- Высокая чувствительность
- Диапазон давления 1,4-5,6 бар
- G 1/4"

Манометры

Аксиальный

Радиальный

PG - P 40 A

- A: аксиальный; R: радиальный
- Размер (40 мм, 50 мм, 60 мм)
- P: пластик; S: стальной лист; SS: нержавеющая сталь
- Манометр

- Два типа подключения:
- Для манометра 40 мм, шкала 0-6 бар
- Для манометра 50 мм, шкала 0-10 бар или 0-6 бар
- Заднее / нижнее подключение

Электронные регуляторы давления

PS-04A

Номинальное напряжение	220В~240В/110В~120В
Частота	50/60Гц
Максимальный ток	10А
Максимальная мощность	1.1кВт/1.5кВт
Начальное давление	1.2бар/1.5бар/2.2бар
Максимальное рабочее давление	10бар
Соединительная резьба	G1"
Класс защиты	IP65
Максимальная рабочая температура	60°C
Требования к кабелю	Диаметр кабеля 7,5-9мм

PS-04B

Номинальное напряжение	220В~240В/110В~120В
Частота	50/60Гц
Максимальный ток	10А
Максимальная мощность	1.1кВт/1.5кВт
Начальное давление	1.2бар/1.5бар/2.2бар
Максимальное рабочее давление	10бар
Соединительная резьба	G1"
Класс защиты	IP65
Максимальная рабочая температура	60°C
Требования к кабелю	Диаметр кабеля 7,5-9мм

PS-04C

Номинальное напряжение	220В~240В/110В~120В
Частота	50/60Гц
Максимальный ток	10А
Максимальная мощность	1.1кВт/1.5кВт
Начальное давление	1.5бар/2.2бар
Максимальное рабочее давление	10бар
Соединительная резьба	G1"
Класс защиты	IP54
Максимальная рабочая температура	60°C
Требования к кабелю	Диаметр кабеля 7,5-9мм

Конденсатор

2-х проводной 2(4) клеммы

ЕМКОСТЬ (μF)	тип	ДИАМЕТР (мм)	ДЛИНА (мм)
6	2 провода	32	66
8	2 провода	32	66
8	4 Клемма	35	72
10	2 провода	34	62
10	4 Клемма	35	72
12	2 провода	40	73
16	2 провода	42	71
16	4 Клемма	42	73
20	2 провода	42	74
20	4 Клемма	42	74
25	2 провода	42	82
35	4 Клемма	42	70
40	2 провода	42	82
40	4 Клемма	45	73
42.5	2 Клемма	51	100
45	2 Клемма	51	100
50	2 Клемма	51	100

Поплавковый выключатель

FLO-01

FLO-04

МОДЕЛЬ	FLO-01	FLO-01(С блоком баланса)
Характеристики	16(14)125V 16(8)250V	16(14)125V 16(8)250V
Кабель	H07RN-F/8-F 3G1.0mm²x0.55m/0.65m/0.75m/2m/3m/5m/10m	
Срок службы	5000 циклов	5000 циклов
Режим использования	Температура жидкости, не более 35℃ Температура окружающей среды, не более 40℃	

Памятка

Памятка

Памятка

Промышленные насосы

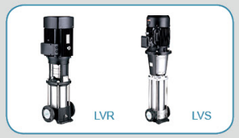

- **Насосы вертикальные многоступенчатые из нержавеющей стали**

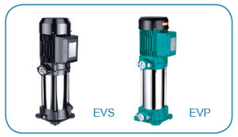

- **Насосы вертикальные многоступенчатые из нержавеющей стали**

- **Насосы горизонтальные многоступенчатые из нержавеющей стали**

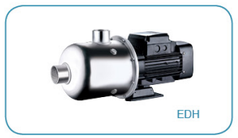

- **Насосы горизонтальные многоступенчатые из нержавеющей стали**

- **Центробежные насосы из нержавеющей стали**

- **Насос центробежный из нержавеющей стали с рабочим колесом открытого типа**

- **Стандартный центробежный насос из нержавеющей стали**

- **Насосы вертикальные с линейным расположением патрубков.**

- **Насосы центробежные моноблочные**

Промышленные насосы

- **Насос центробежный консольный**

- **Насосы центробежные консольные**

- **Насосы циркуляционные**

- **бустерный насос**

- **Насосы погружные для водоотведения**

- **Погружной насос для сточных вод**

- **Системы насосные для повышения давления**