ЛЕО НАСОСЫ

Промышленные насосы

2019 V1.0

ЛЕО ГРУП Ко., Лтд (Биржевой код: 002131)

№.1,Улица Третья,Восточно-индустриальный центр, Вэньлин,Чжэцзян, Китай.317511
Тел: +86-576-8998 6360 Факс: +86-576-8998 9898 Почта: export@leogroup.cn www.leogroup.cn

Каталог продукции

Промышленные насосы

www.leogroup.cn

www.leogroup.cn

ЛЕО ГРУП КО., ЛТД

ИСТОРИЯ

1995 — Учрежден институт исследований Wenling Xinke Pump

2001 — Начало экспорта насосного оборудования в Европу. Учреждена компания Taizhou LEO Electric Co., Ltd.

2007 — Вошла в реестр Шэньчжэньской фондовой биржи (биржевой номер 002131)

2009 — Компания признана как "Национальное Высокотехнологичное Предприятие"

2010 — Учреждена компания LEO Group Pump (Hunan) Co., Ltd., специализирующаяся на производстве промышленных насосов

2012 — Бренд LEO признан "Самым Узнаваемым Китайским Брендом"

2016 — Учреждена компания LEO Group Pump (Zhejiang) Co., Ltd., специализирующаяся на производстве насосов бытового и коммерческого назначения

2017 — Построен современный завод общей площадью свыше 300 тыс. м^2

О компании

LEO Group Co,.Ltd. (вошедшая в реестр Шэньчжэньской фондовой биржи под биржевым номером 002131), является национальным высокотехнологичным предприятием, специализирующимся на разработке (R&D), дизайне, производстве, продаже и сервисном обслуживании всех типов насосов и систем. Компания LEO возглавляет список компаний Китайской насосной промышленности, является одной из разработчиков промышленных стандартов и, кроме того, компания LEO является вице-президентом подразделения дренажных и ирригационных машин Китайской Ассоциации Сельскохозяйственного Машиностроения. В 2012 году «LEO» был признан Государственным Управлением Промышленности и Торговли "Самым Узнаваемым Китайским Брендом" и стал всемирно известным брендом после более чем 20-летнего развития. Примечательно, что компания LEO имеет единственный в стране сертифицированный правительством Технический Центр в сфере насосного оборудования.

Мы создали множество предприятий по производству и продажам на ключевых региональных рынках, таких как Америка, Венгрия, Бельгия, Таиланд, Индонезия, Объединенные Арабские Эмираты и Бангладеш и предоставили эксклюзивные права на дистрибуцию нашим деловым партнерам в более чем 100 странах.

Наша продукция продается в более чем 120 странах и регионах, таких как Европа, Северная, Центральная и Южная Америка, Юго-Восточная Азия, Средний Восток, Африка, Океания и так далее, и играет решающую роль в охране и рациональном использовании водных ресурсов, строительстве электроэнергетических комплексов, нефтехимической промышленности, добывающей отрасли и металлургической промышленности, пожаротушении, HVAC (системы отопления, вентиляции и кондиционирования), сельскохозяйственном орошении, бытовом водоснабжении, системах водоотведения, и так далее.

В настоящее время, компания LEO имеет два направления производства - промышленного и бытового направления. Четыре фабрики компании LEO, расположенные в городе Венлинг провинции Чжэцзян, в городе Сянтань провинции Хунань, в городе Уси провинции Цзянсу и в городе Далянь провинции Ляонин, образуют прочный производственный фундамент для создания насосов мирового класса и быстрой поставки системных решений.

Мы придерживаемся философии «Веди бизнес с достоинством, Достигай успеха с совершенством, Побеждай с эффективностью, Продвигайся с правильными действиями» и сосредотачиваем внимание на разработке безопасных и высокоэффективных насосов и систем, а также на создании заинтересованности всех сторон на всех этапах. Кроме того, Мы стремимся улучшить имидж Китайского Насоса и быть лидером отрасли в стабильности развития. Мы будем продолжать вносить разработки и новые креативные идеи развития в каждый насос, необходимый для жизнедеятельности человека.

БОЛЬШОЙ КОЛЛЕКТИВ - ДРУЖНАЯ СЕМЬЯ

Основываясь на принципах разделения рынка, Мы ведем свой бизнес по производству насосов в пяти основных направлениях - охрана и рациональное использование водных ресурсов, производство и обслуживание электростанций, нефтехимическая промышленность, горнодобывающая отрасль и металлургическая промышленность, производство насосов бытового предназначения.Для каждого направления у нас есть отдельная высокотехнологичная производственная база, оснащенная современным оборудованием и соответствующая квалифицированная команда инженеров и специалистов по продажам.Четыре дочерние компании - LEO Group Pump (Чжэцзян), Wuxi LEO Xi Pump, LEO Group Pump (Хунань) and Dalian LEO Pump - все они именитые производители насосов в своих направлениях. Имея более 70-ти лет опыта производства насосов в промышленном масштабе, компания LEO уверенно держит лидирующую позицию среди всех компаний, производящих насосы в Китае.

Производственная база насосов для бытовых и коммерческих направлений (город Вэньлинг, провинция Чжэцзян)

Это главная база компании LEO, сердце компании, на территории которой расположен отдел проектирования и разработок, отдел испытаний, продаж и обслуживания, производственный комплекс бытовых и коммерческих насосов для водоснабжения, систем повышения давления, орошения приусадебных участков и полей, HVAC (системы отопления, вентиляции и кондиционирования), водоотведения и т.д.

Основные виды насосов, которые производятся здесь: вихревые, самовсасывающие, центробежные, вертикальные и горизонтальные многоступенчатые, канализационные, дренажные садовые, скважинные, для фонтанов, для бассейна, бытовые канализационные станции, мотопомпы и т.д.

Продукция этого завода включает 15 серий, состоящих из более 2 000 различных моделей (исполнений) и поставляется в более чем 120 стран и регионов. Производство имеет крепкие партнерские отношения с мировыми производителями насосов, импортерами, дилерами и крупнейшими гипермаркетами мира.

Производственная база по выпуску насосов промышленного назначения(город Сянтань, провинция Хунань)

Основанная в 2010 году, Leo Group Pump (Hunan) Co., Ltd. является дочерней компанией LEO Group Co., Ltd., расположенной в зоне экономического развития Джиухуа города Сянтань провинции Хунань. Площадь производства превышает 85000 м^2, а общая территория около 93000 м^2. Общий объем инвестиций компании составляет 74 миллиона долларов.
Это самый важный научно-исследовательский, производственный и испытательный центр LEO Group. Основные виды насосов, которые производятся здесь: большие радиально-осевые насосы, или радиально-осевые аксиальные насосы (вертикальные, горизонтальные, наклонные, цилиндрические, погружные, поверхностные и т.д.), центробежные насосы с двусторонним входом, многоступенчатые центробежные насосы, шламовые насосы и насосы для десульфации (сероочистки). Основные сферы, на которые направлено производство: горнодобывающая и металлургическая промышленность, процесс десульфации, муниципальное водоснабжение и водоотведение, и т.д.

Производственная база по выпуску насосов для охраны и рационального использования водных ресурсов (город Уси, провинция Цзянсу)

Производственный комплекс был основан на базе завода Wuxi Xi Pump Manufacturing Co., Ltd. и специализируется на охране и рациональном использовании водных ресурсов, производит насосы больших и средних размеров для городского водоснабжения и дренажа, орошения и ирригации, проектов, направленных на сохранение водных ресурсов или водоотведение. Основная продукция - это 32 серии насосов, насчитывающих более 1 000 различных моделей (исполнений). Кроме того, данное производство является основным поставщиком насосного оборудования в национальном проекте «Проект водоотведения с Юга на Север».
Завод насчитывает более 140 технических специалистов.Продукция экспортируется в более чем 20 стран Азии, Латинской Америки, Европы и Океании.

Производственная база по выпуску насосов для химических и нефтеперерабатывающих предприятий (город Далянь, провинция Ляонин)

Предыстоком этого производства стал завод насосного оборудования Dalian Huaneng Corrosion-Resistant Pump Works, который был известен как предприятие, специализирующееся на оборудовании для нефтеперерабатывающей и химической промышленности.
Предприятие производит насосы для нефте-, газодобывающих предприятий (георазведка, добыча и хранение) и перерабатывающих нефтехимических предприятий (переработка сырой нефти, различных отраслей химического производства и коксохимической промышленности).
Данное производство сфокусировано на разработке и выпуске 30 серий нефтехимических насосов (OH, BB, VS, и т.д.) с более чем 3 000 моделями (исполнениями), которые соответствуют стандартам API и ISO.
LEO (Далянь) Industrial Pump Technology Center Co., Ltd. занимается исследованиями для Национального Технологического Центра по проектированию и изучению нефтехимических насосов. Компания специализируется на исследованиях, разработках и проектировании насосов нефтеперерабатывающей и химической промышленности, горнодобывающей отрасли, насосного оборудования для магистральных трубопроводов различной длины и т.д.. Проектирует и разрабатывает программное обеспечение и проекты для крупных лабораторий, изучает схемы и предлагает решения по транспортировке жидкостей в сложных условия, в том числе при: сверхнизкой температуре, высокой температуре, высоком давлении, низкой кавитации, при работе в агрессивной среде и т.д.

СОДЕРЖАНИЕ

СОДЕРЖАНИЕ

Насосы бытовые :

LVS/LVR

Насосы вертикальные многоступенчатые из нержавеющей стали

LVS

LVR

ПРИМЕНЕНИЕ

- Предназначены для перекачки невязких, негорючих, невзрывоопасных, не содержащих твердых включений и волокон жидкостей
- Применяются для водоснабжения высотных домов, гостиниц, в системах фильтрации, для повышения давления
- Используются в очистных системах, для подпитки котлов, циркуляции охлаждающих жидкостей, системах водоподготовки, вспомогательных системах и оборудовании
- Могут использоваться в ультрафильтрационных системах, системах обратного осмоса, дистилляционных системах, плавательных бассейнах
- Применяются в сельском хозяйстве при сплинкерном и капельном орошении
- Используются в пищевой промышленности и при производстве алкогольных напитков
- Используются в системах пожаротушения

УСЛОВИЯ ЭКСПЛУАТАЦИИ

- Невязкие, негорючие, невзрывоопасные, не содержащие твердых включений и волокон жидкости. Химически неагрессивные к материалам насоса жидкости. В случае перекачки более вязких жидкостей необходимо использовать насос с заведомо большей мощностью двигателя
- Температура перекачиваемой жидкости: -20℃ - + 120℃
- Производительность серии в диапазоне: 0,7 - 240 м³/час
- Pн перекачиваемой жидкости: 4 -10
- Максимальное рабочее давление: 33 Bar
- Высотное ограничение: до 1000 м над уровнем моря

Двигатель

- полностью закрытый, обдуваемый
- Класс защиты: IP55
- Рабочее напряжение: 50Гц, 1~220В/3~380В
- Двигатель IE 2(IE 3)

ОКРУЖАЮЩАЯ ТЕМПЕРАТУРА

Максимальная окружающая температура: +40℃ . В случае использования при температуре выше +40℃ или при установке на высоте выше 1000 метров над уровнем моря, необходимо использовать мотор заведомо большей мощности. При низкой плотности воздуха и плохом охлаждении мотора, его мощность P2 снижается. Смотрите на диаграмме.
В подобных случаях необходимо использовать более мощный мотор

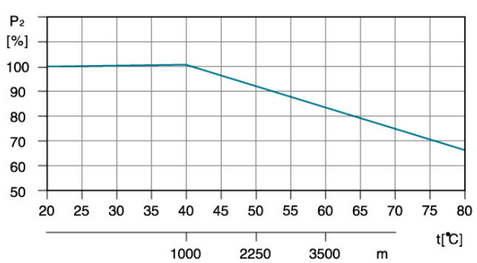

ПРИМЕР:
При использовании насоса при высоте 3500 метров над уровнем моря, P2 снизится до 88%. При использовании насоса при температуре окружающей среды 70℃ P2 снизится до 78%

РАСШИФРОВКА ОБОЗНАЧЕНИЯ

LVS 45 – 10 – 2 – B – K

- K — код типа фланца (для DIN буква отсутствует)
- B — код использования стали AISI316 (для AISI304 буква отсутствует)
- 2 — номер "обрезки" рабочего колеса
- 10 — количество ступеней маленькой крыльчатки
- 45 — Номинальная производительность (м³/час)
- LVS — LVS или LVR код насоса вертикального многоступенчатого

LVS 200 – 3 – C – D

- D — Маленькие колеса D
- C — Маленькие колеса C
- 3 — Количество ступеней маленькой крыльчатки
- 200 — Номинальная производительность (м³/час)
- LVS — LVS или LVR код насоса вертикального многоступенчатого

LVS: Насос полностью изготовлен из нержавеющей стали
LVR: Основание насоса из чугуна

Идентификация типа фланца:
A - Эллиптический фланец
K - Хомутное соединение
G - Резьбовое соединение

Минимальное давление на "входе" насоса - NPSH

Расчет давление на "входе" насоса рекомендован в следующих случаях:
Высокая температура жидкости
Поток значительно превышает номинальный поток
Подъем воды с глубины
Подъем воды по длинным трубам
Плохое состояние всасывающего патрубка

Избегайте кавитации, убедитесь в наличии минимального давления на всасывающей стороне. Максимальная высота подъема "H" в метрах, может быть расчитана по следующей формуле:

H	= P_b × 10.2-NPSH-H_f-H_v-H_s
P_b	= барометрическое давление в бар. (Барометрическое давление может быть установлено равным 1 бар). В закрытых системах, Pb указывается как давление системы в бар.
NPSH	= Net Positive Suction Head (Допускаемый кавитационный запас) в метрах напора. (Может быть прочитан из кривой NPSH в самом высокой точке потока)
H_f	= потери на трение во всасывающем трубопроводе в метрах напора.(При максимальной производительности насоса.)
H_v	= давление пара в метрах напора. (Может быть прочитано из шкалы давления пара. "Hv" зависит от температуры жидкости "TM"),
H_s	= Запас прочности = минимальные 0.5-метра напора.

Если вычисленный "H" положителен, насос может работать при максимальной высоте всасывания "H". Если вычисленный "H" отрицателен, требуется минимальный подпор.

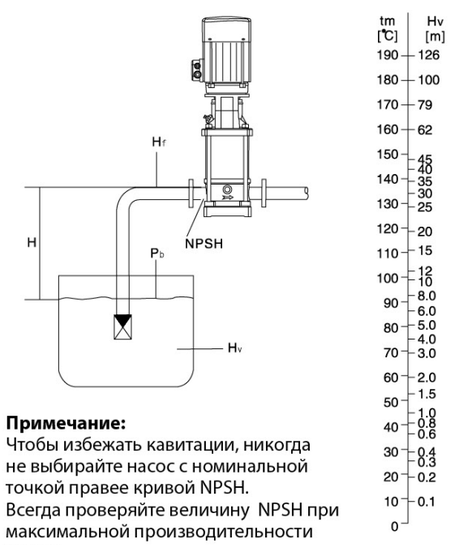

Примечание:
Чтобы избежать кавитации, никогда не выбирайте насос с номинальной точкой правее кривой NPSH.
Всегда проверяйте величину NPSH при максимальной производительности насоса.

Максимальное давление

В таблице указанно максимальное давление на "входе" насоса. Однако текущее давление на входе + давление перед закрытым вентилем должно быть всегда ниже максимального допустимого рабочего давления.
Если максимальное допустимое давление будет превышено, подшипники могут быть повреждены, что приведет к разрушению насоса.

Модель	Максимум. Давление на входе [бар]
LVR(S) 1–2 – 1–36	10
LVR(S) 2–2	6
LVR(S) 2–3 – 2–12	10
LVR(S) 2–13 – 2–26	15
LVR(S) 3–2 – 3–29	10
LVR(S) 3–31 – 3–36	15
LVR(S) 4–2	6
LVR(S) 4–3 – 4–11	10
LVR(S) 4–12 – 4–22	15
LVR(S) 5–2 – 5–16	10
LVR(S) 5–18 – 5–29	15
LVR(S) 10–1 – 10–6	8
LVR(S) 10–7 – 10–22	10
LVR(S) 15–1 – 15–3	8
LVR(S) 15–4 – 15–17	10
LVR(S) 20–1 – 20–3	8
LVR(S) 20–4 – 20–17	10
LVR(S) 32–1–1 – 32–4	4
LVR(S) 32–5–2 – 32–10	10
LVR(S) 32–11 – 32–14	15
LVR(S) 45–1–1 – 45–2	4
LVR(S) 45–3–2 – 45–5	10
LVR(S) 45–6–2 – 45–13–2	15
LVR(S) 64–1–1 – 64–2–2	4
LVR(S) 64–2–1 – 64–4–2	10
LVR(S) 64–4–1 – 64–8–1	15
LVR(S) 90–1–1 – 90–1	4
LVR(S) 90–2–2 – 90–3–2	10
LVR(S) 90–3 – 90–6	15
LVR(S) 120–1 – 120–2–1	10
LVR(S) 120–2 – 120–5–1	15
LVR(S) 120–5 – 120–7	20
LVR(S) 150–1–1 – 150–2–2	10
LVR(S) 150–2–1 – 150–4–1	15
LVR(S) 150–4 – 150–6	20
LVR(S) 200–1–D	10
LVR(S) 200–1–C – 200–2–2C	15
LVR(S) 200–2–C – 200–4	20

Модель	Максимум. Давление на входе [бар]		LVS Максимум. Давление на входе [бар]
	Эллиптический фланец	DIN фланец	
LVR(S) 1	16	25	25
LVR(S) 2	16	25	25
LVR(S) 3	16	25	25
LVR(S) 4	16	25	25
LVR(S) 5	16	25	25
LVR(S) 10	25		25
LVR(S) 15	25		25
LVR(S) 20	25		25
LVR(S) 32–1–1 – 32–7	16		16
LVR(S) 32–8–2 – 32–14	30		30
LVR(S) 45–1–1 – 45–5	16		16
LVR(S) 45–6–2 – 45–11	30		30
LVR(S) 45–12–2 – 45–13–2	33		33
LVR(S) 64–1–1 – 64–5	16		16
LVR(S) 64–6–2 – 64–8–1	30		30
LVR(S) 90–1–1 – 90–4	16		16
LVR(S) 90–5–2 – 90–6	30		30
LVR(S) 120–1 – 120–7	20		20
LVR(S) 150–1–1 – 150–6	20		20
LVR(S) 200–1–D – 200–4	20		20

LVS/LVR

Насосы вертикальные многоступенчатые из нержавеющей стали

Как пользоваться графиком

Участок графика кривой показанный тонкой линией указывает на номинальный диапазон в котором длительное использование не разрешено

Количество ступеней

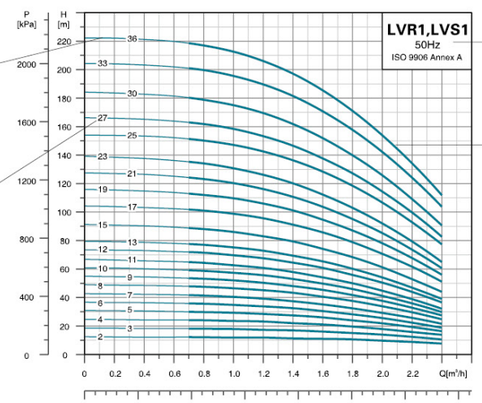

Тип насоса, частота, стандарт ИСО

Участок графика показанный толстой линией указывает на номинальный диапазон в котором разрешается длительное использование, насос имеет высокий КПД

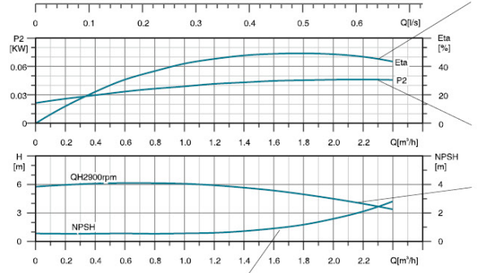

Кривая КПД

Выходная мощность единичной крыльчатки

Q-H кривая единичной крыльчатки

NPSH кривая

Рекомендации к графикам эффективности

Допуск соответствует ИСО 9906, раздел А
Данные приведены при использовании чистой дегазированной воды с кинематической вязкостью 1мм²/сек, при температуре 200С.
Во избежание перегрева электродвигателя, насос не должен использоваться при максимальном напоре долгое время

Минимальный поток

В связи с возможным риском перегрева, насос не должен использоваться с малым потоком жидкости. Кривая показывает минимальный поток как процент от номинального потока и изменение температуры жидкости.

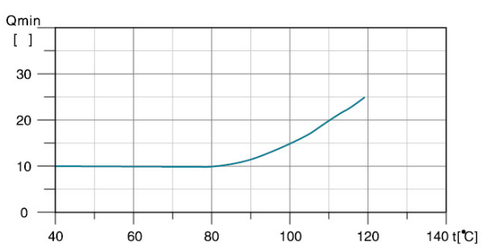

Примечание: Во время работы насоса, задвижка на напорном патрубке должна быть всегда открыта.

Возможное расположение клемной коробки двигателя

(Примечание: Используйте положение 1 при транспортировки)

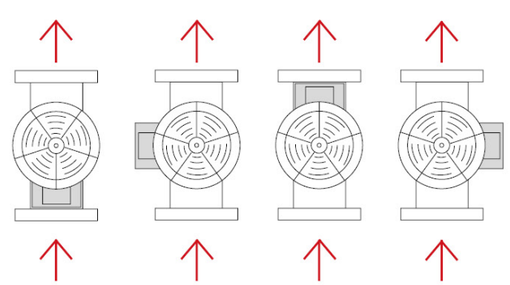

Положение 1 Положение 2 Положение 3 Положение 4

Диапазон насосов

Модель / Описание	LVR(S)1	LVR(S)2	LVR(S)3	LVR(S)4	LVR(S)5	LVR(S)10	LVR(S)15	LVR(S)20	LVR(S)32	LVR(S)45	LVR(S)64	LVR(S)90	LVR(S)120	LVR(S)150	LVR(S)200
Номинальный поток (м³/час)	1	2	3	4	5	10	15	20	32	45	64	90	120	150	200
Диапазон потока (м³/час)	0.7–2.4	1.0–3.5	1.2–4.5	1.5–8	2.5–8.5	5–13	8–23	10.5–29	15–40	22–58	30–85	45–120	60–150	80–180	100–240
Максимальное давление (бар)	22	23	24	21	24	22	23	25	28	33	22	20	16	16	16
Мощность двигателя (кВт)	0.37–2.2	0.37–3	0.37–3	0.37–4	0.37–4	1.1–7.5	1.1–15	1.1–18.5	1.5–30	3–45	4–45	5.5–45	11–75	11–75	18.5–110
Диапазон температур (℃)	–20℃~+120℃ (Note: Both the Max. permissible pressure and liquid temperature range refer to the pump capacity.)														
Максимальный КПД насоса (%)	45	46	55	59	60	65	70	72	78	79	80	81	74	73	79
Соединение труб-LVR															
Эллиптический фланец	G1	G1	G1	G1 1/4	G1 1/4	–	–	–	–	–	–	–	–	–	–
DIN фланец	DN25	DN25	DN25	DN32	DN32	DN40	DN50	DN50	DN65	DN80	DN100	DN100	DN125	DN125	DN150
Соединение труб-LVS															
Элиптический фланец	–	–	–	–	–	–	–	–	–	–	–	–	–	–	–
DIN фланец	DN32	DN32	DN32	DN32	DN32	DN40	DN50	DN50	DN65	DN80	DN100	DN100	DN125	DN125	DN150
Хомутное соединение	ϕ42	ϕ42	ϕ42	ϕ42	ϕ42	–	–	–	–	–	–	–	–	–	–
Резьбовое соединение	R_2 1¹/₄	R_2 1¹/₄	R_2 1¹/₄	R_2 1¹/₄	R_2 1¹/₄	–	–	–	–	–	–	–	–	–	–

Эксплуатационные характеристики насосов типа LVR, LVS

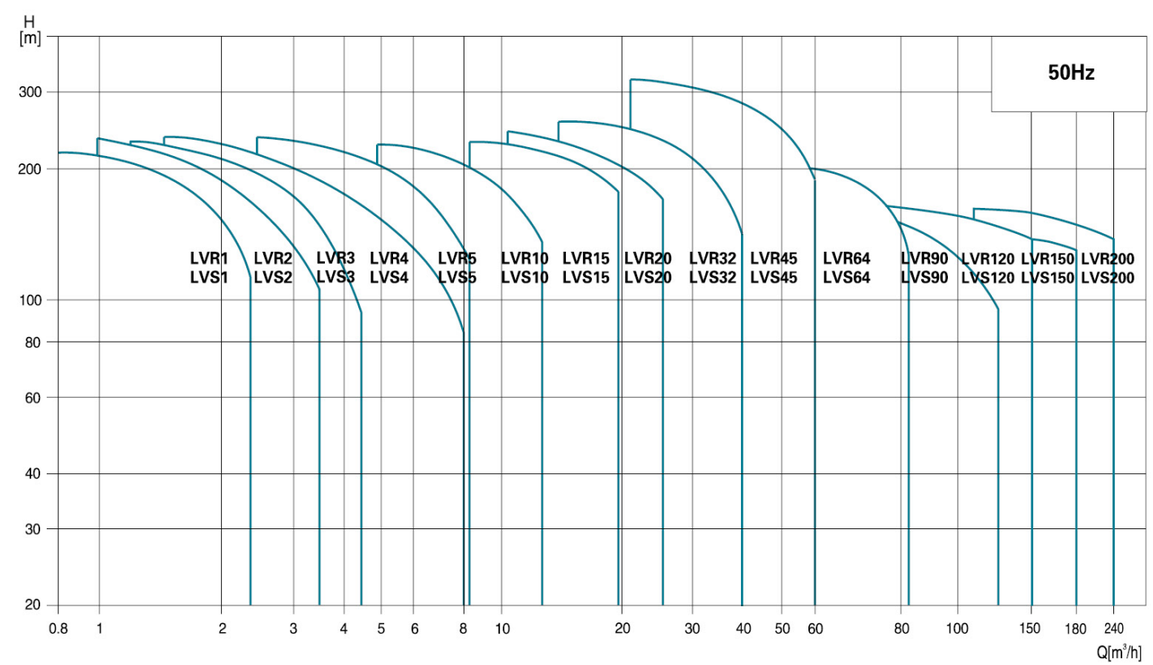

Поперечное сечение

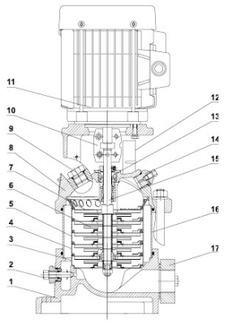

Модель : LVR1 (2,3,4,5)

	ЧАСТЬ	Используемый материал
1	Основание	HT200
2	Дренажное отверстие с заглушкой (в сборе)	AISI304
3	Главный диффузор	AISI304
4	Диффузор с подшипником	AISI304
5	Средний диффузор	AISI304
6	Рабочее колесо	AISI304
7	Конечный диффузор	AISI304
8	Основание электродвигателя	HT200
9	Заливное отверстие с заглушкой	AISI304
10	Муфта	Iron based powder metallurgy
11	Двигатель	
12	Защитный кожух	AISI304
13	Уплотнение картриджа	
14	Вентиляционная пробка	AISI304
15	Вал насоса	AISI316
16	Корпус насоса	AISI304
17	Эллиптический фланец	HT200

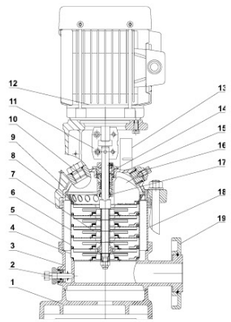

Модель : LVS1 (2,3,4,5)

	ЧАСТЬ	Используемый материал	Опциональный материал
1	Основание	HT200	
2	Дренажное отверстие с заглушкой (в сборе)	AISI304	AISI316
3	Шасси	ZG304	ZG316
4	Главный диффузор	AISI304	AISI316
5	Диффузор с подшипником	AISI304	AISI316
6	Средний диффузор	AISI304	AISI316
7	Рабочее колесо	AISI304	AISI316
8	Конечный диффузор	AISI304	AISI316
9	Основание двигателя	HT200	
10	вентиляционная пробка	AISI304	AISI316
11	Муфта	Iron based powder metallurgy	
12	Электродвигатель		
13	Защитный кожух	AISI304	
14	Уплотнение картриджа		
15	Крышка насоса	ZG304	ZG316
16	Вентиляционная пробка	AISI304	AISI316
17	Вал насоса	AISI316	
18	Корпус насоса	AISI304	AISI316
19	Фланец	ZG35	

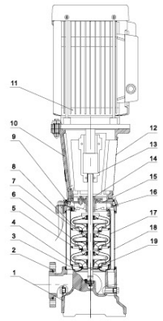

Модель : LVR32 (45,64,90)

	ЧАСТЬ	Используемый материал
1	Основание	HT200
2	Фланец	ZG35
3	Главный диффузор	AISI304
4	Средний диффузор	AISI304
5	Диффузор с подшипником	AISI304
6	Рабочее колесо	AISI304
7	Втулка вала в сборе	
8	Конечный диффузор	AISI304
9	Вентиляционная пробка	AISI304
10	Основание двигателя	HT200
11	Двигатель	
12	Защитный кожух	AISI304
13	Муфта	QT400
14	Уплотнение картриджа	
15	HT200 Крышка насоса	HT200
16	Пробка заливочного отверстия	AISI304
17	Напряжённая пластина	AISI304
18	Цилиндрический корпус насоса	AISI304
19	Вал насоса	AISI304

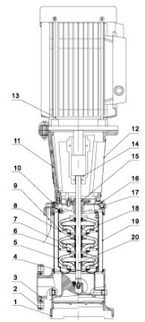

Модель : LVS32 (45,64,90)

	ЧАСТЬ	Используемый материал	Опциональный материал
1	Основание	HT200	
2	Фланец	ZG35	
3	Шасси	ZG304	ZG316
4	Главный диффузор	AISI304	AISI316
5	Средний диффузор	AISI304	AISI316
6	Диффузор с подшипником	AISI304	AISI316
7	Рабочее колесо	AISI304	AISI316
8	Втулка вала в сборе		
9	Конечный диффузор	AISI304	AISI316
10	Вентиляционная пробка	AISI304	AISI316
11	Основание двигателя	HT200	
12	Защитный кожух		
13	Двигатель	AISI304	
14	Муфта	QT400	
15	Уплотнение картриджа		
16	Крышка насоса	ZG304	ZG316
17	Пробка заливочного отверстия	AISI304	AISI316
18	Напряжённая пластина	AISI304	AISI316
19	Цилиндрический корпус насоса	AISI304	AISI316
20	Вал насоса	AISI304	AISI316

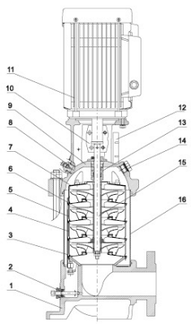

Модель : LVR10 (15,20)

	ЧАСТЬ	Используемый материал
1	Основание	HT200
2	Дренажное отверстие с заглушкой (в сборе)	AISI304
3	Главный диффузор	AISI304
4	Диффузор с подшипником	AISI304
5	Средний диффузор	AISI304
6	Рабочее колесо	AISI304
7	Конечный диффузор	AISI304
8	Пробка заливочного отверстия	AISI304
9	Основание двигателя	HT200
10	Муфта	Iron based powder metallurgy
11	Двигатель	
12	Защитный кожух	AISI304
13	Уплотнение картриджа	
14	Вентиляционная пробка	AISI304
15	Вал насоса	AISI316
16	Корпус насоса	AISI304

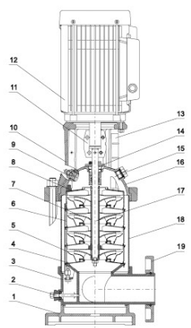

Модель : LVS10 (15,20)

	ЧАСТЬ	Используемый материал	Опциональный материал
1	Основание	HT200	
2	Дренажное отверстие с заглушкой (в сборе)	AISI304	AISI316
3	Шасси	ZG304	ZG316
4	Главный диффузор	AISI304	AISI316
5	Диффузор с подшипником	AISI304	AISI316
6	Средний диффузор	AISI304	AISI316
7	Рабочее колесо	AISI304	AISI316
8	Конечный диффузор	AISI304	AISI316
9	Вентиляционная пробка(в сборе)	AISI304	AISI316
10	Основание двигателя	HT200	
11	Муфта	Iron based powder metallurgy	
12	Двигатель		
13	Защитный кожух	AISI304	
14	Уплотнение картриджа		
15	Вентиляционная пробка	AISI304	AISI316
16	Крышка насоса	ZG304	AISI316
17	Вал насоса	AISI316	
18	Корпус насоса	AISI304	AISI316
19	Фланец	ZG35	

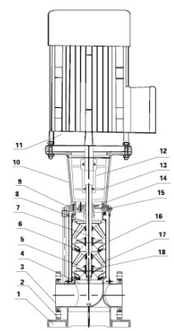

Модель : LVR120 (150,200)

	ЧАСТЬ	Используемый материал
1	Основание	HT200
2	Фланец	ZG35
3	Основание	HT200
4	Главный диффузор	AISI304
5	Средний диффузор	AISI304
6	Диффузор с подшипником	AISI304
7	Рабочее колесо	AISI304
8	Конечный диффузор	AISI304
9	Крышка насоса	HT200
10	Основание двигателя	HT200
11	Двигатель	
12	Муфта	QT400
13	Защитный кожух	AISI304
14	Уплотнение картриджа	
15	Пробка заливочного отверстия	AISI304
16	Напряжённая пластина	AISI304
17	Цилиндрический корпус насоса	AISI304
18	Вал насоса	AISI304

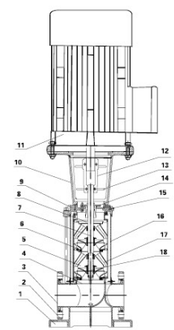

Модель : LVS120 (150,200)

	ЧАСТЬ	Используемый материал	Опциональный материал
1	Основание	HT200	
2	Фланец	ZG35	
3	Шасси	ZG304	ZG316
4	Главный диффузор	AISI304	AISI316
5	Средний диффузор	AISI304	AISI316
6	Диффузор с подшипником	AISI304	AISI316
7	Рабочее колесо	AISI304	AISI316
8	Конечный диффузор	AISI304	AISI316
9	Крышка насоса	ZG304	ZG316
10	Основание двигателя	HT200	
11	Защитный кожух		
12	Муфта	QT400	
13	Двигатель	AISI304	
14	Уплотнение картриджа		
15	Пробка заливочного отверстия	AISI304	AISI316
16	Напряжённая пластина	AISI304	AISI316
17	Цилиндрический корпус насоса	AISI304	AISI316
18	Вал насоса	AISI304	AISI316

Характеристики насосов

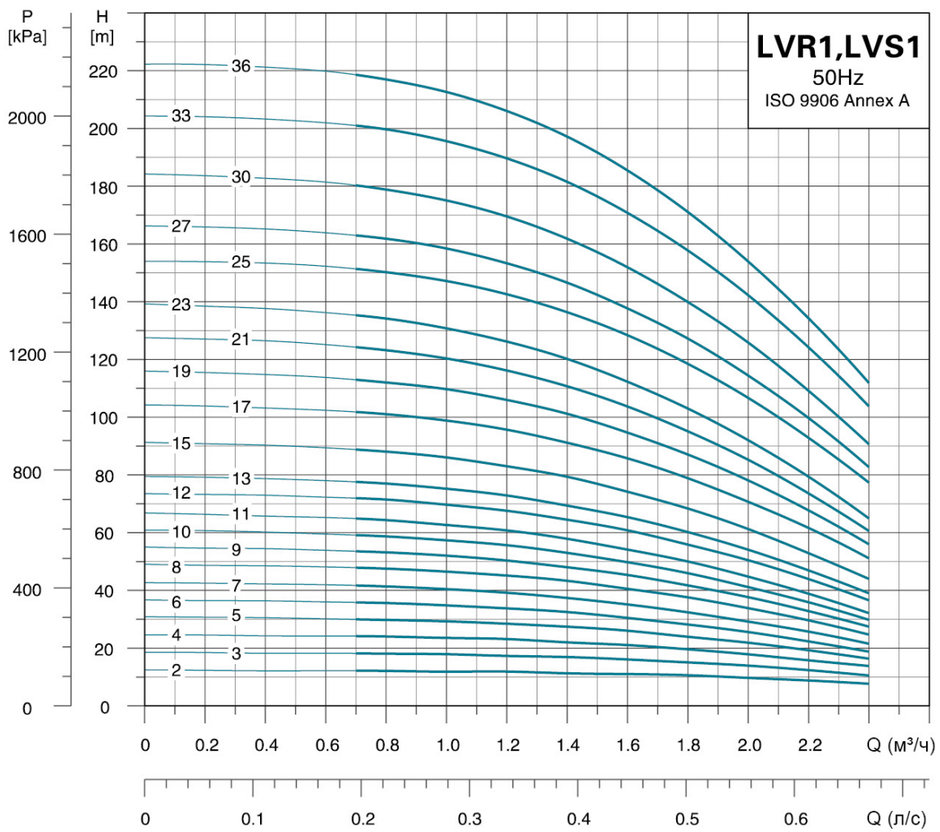

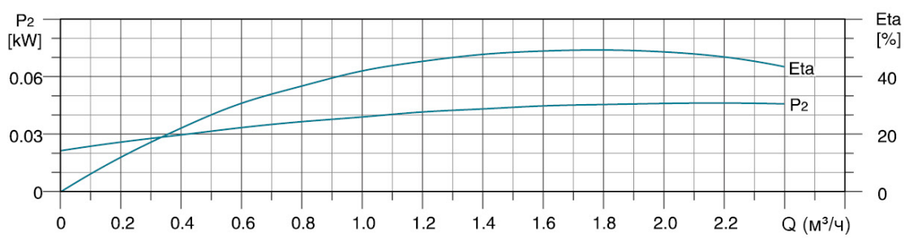

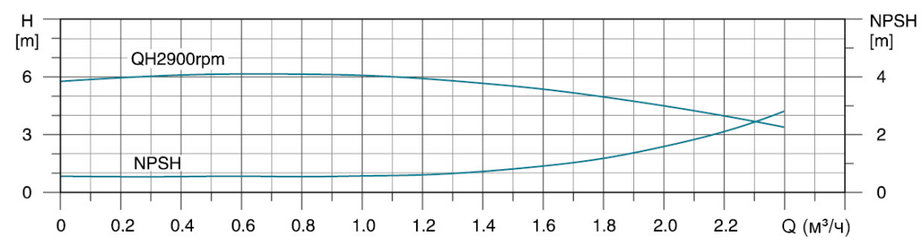

Размерный чертеж

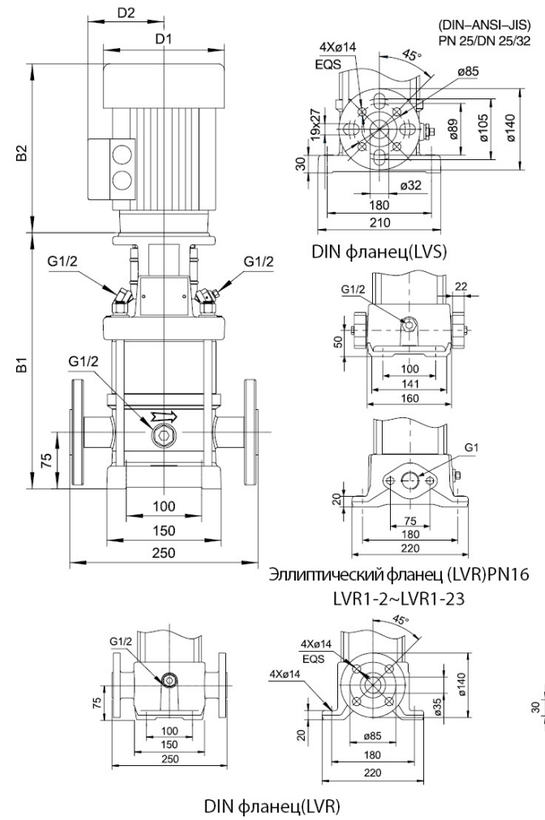

Модель	Эллиптический фланец(LVR)		DIN фланец (LVR、LVS)		D1	D2	Вес нетто (кг)
	B1	B1+B2	B1	B1+B2			
1–2	256	470	282	496	130	105	20.4
1–3	256	470	282	496	130	105	21.2
1–4	274	488	300	514	130	105	21.8
1–5	292	506	318	532	130	105	22.4
1–6	310	524	336	550	130	105	22.4
1–7	328	542	354	568	130	105	24.2
1–8	346	560	372	586	130	105	24.5
1–9	364	578	390	604	130	105	24.7
1–10	382	596	408	622	130	105	25.1
1–11	400	614	426	640	130	105	25.5
1–12	422	690	448	716	150	124.5	27.8
1–13	440	708	466	734	150	124.5	28.2
1–15	476	744	502	770	150	124.5	29.1
1–17	512	780	538	806	150	124.5	31.5
1–19	548	816	574	842	150	124.5	33
1–21	584	852	610	878	150	124.5	33
1–23	620	888	646	914	150	124.5	34.9
1–25	672	990	698	1016	163.6	127.4	41.5
1–27	708	1026	734	1052	163.6	127.4	43.6
1–30	762	1080	788	1106	163.6	127.4	43.9
1–33	816	1134	842	1160	163.6	127.4	46.9
1–36	870	1188	896	1214	163.6	127.4	47.9

Примечание: B1 и B1+B2 хомутного и резьбового соединителей соответствуют с DIN фланцем

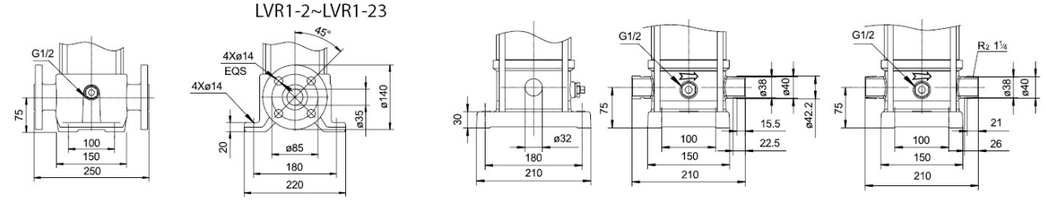

DIN фланец(LVR) Хомутное соединение (LVS) Резьбовое соединение (LVS)

Модель	Мощность (кВт)	Q (м³/ч)	0.7	0.8	1.0	1.2	1.4	1.6	1.8	2.0	2.2	2.4
LVR(S)1–2	0.37	H(м)	12	12	12	12	11	11	10	10	9	8
LVR(S)1–3	0.37		18	18	18	17	17	16	15	14	13	10.5
LVR(S)1–4	0.37		24	24	24	22	22	21	19	18	15	14
LVR(S)1–5	0.37		30	30	29.5	28	27	26	24	22	19	16
LVR(S)1–6	0.37		36	35	35	34	32	30	28	25	22	19
LVR(S)1–7	0.37		42	41	40.5	39	37	35	32	30	26	22
LVR(S)1–8	0.55		48	47	46.5	45	43	40	38	34	30	26
LVR(S)1–9	0.55		54	53	52	50	48	45	42	37	33	28
LVR(S)1–10	0.55		59	58	57.5	55	53	50	46	41	35	30
LVR(S)1–11	0.55		65	64	63	61	58	54	51	45	39	33
LVR(S)1–12	0.75		72	71	70	67	64	61	56	50	44	37
LVR(S)1–13	0.75		78	77	75	73	69	65	60	54	48	39.5
LVR(S)1–15	0.75		90	88	86	83	79	74	68	61	54	45
LVR(S)1–17	1.1		102	101	98	95	91	85	78	70	62	52
LVR(S)1–19	1.1		114	112	110	106	101	94	87	78	68	57
LVR(S)1–21	1.1		125	123	120	116	110	103	95	85	74	61
LVR(S)1–23	1.1		136	134	130	126	120	112	103	92	80	65
LVR(S)1–25	1.5		152	150	145	142	136	128	119	106	93	78
LVR(S)1–27	1.5		164	162	157	153	146	137	128	114	100	84
LVR(S)1–30	1.5		181	178	173	169	162	152	140	126	110	92
LVR(S)1–33	2.2		202	199	194	189	181	170	158	142	124	106
LVR(S)1–36	2.2		220	217	210	206	197	185	170	154	135	112

Характеристики насосов

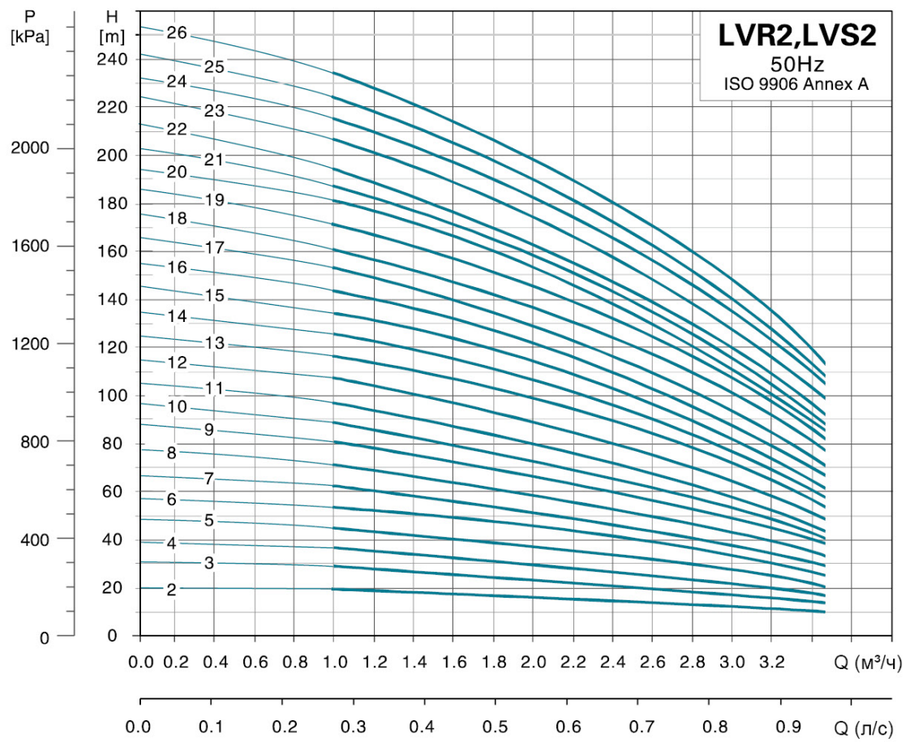

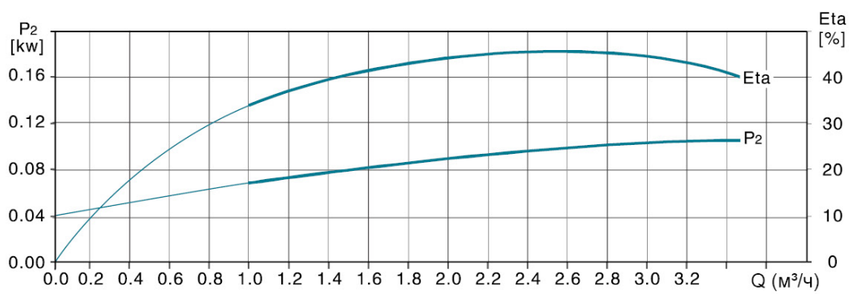

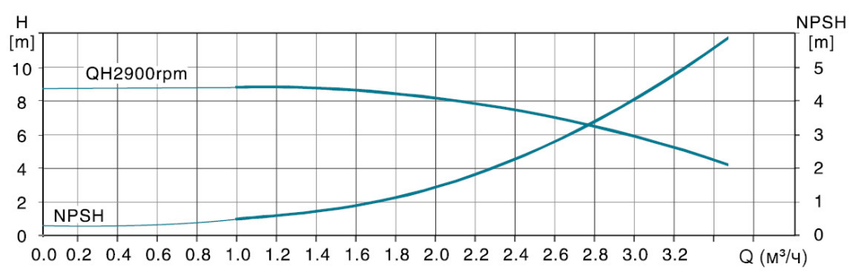

Размерный чертеж

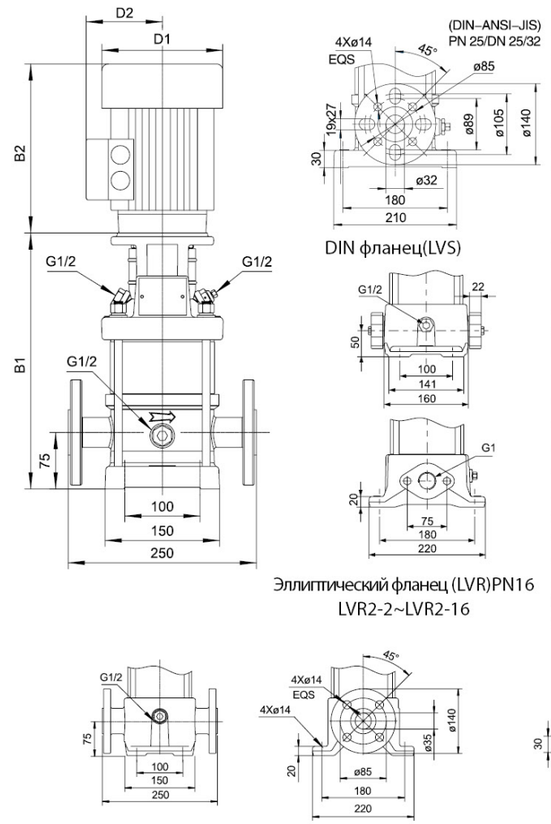

Модель	Эллиптический фланец(LVR)		DIN фланец (LVR、LVS)		D1	D2	Вес нетто (кг)
	B1	B1+B2	B1	B1+B2			
2–2	256	470	282	496	130	105	22.3
2–3	256	470	282	496	130	105	22.5
2–4	274	488	300	514	130	105	22.3
2–5	292	506	318	532	130	105	22.8
2–6	314	582	340	608	149.6	124.5	26.6
2–7	332	600	358	626	149.6	124.5	27.1
2–8	350	618	376	644	150	124.5	29.1
2–9	368	636	394	662	150	124.5	29.5
2–10	386	654	412	680	150	124.5	30
2–11	404	672	430	698	150	124.5	30.4
2–12	438	756	464	782	163.6	127	35.9
2–13	456	774	482	800	163.6	127	36.2
2–14	474	792	500	818	163.6	127	37.8
2–15	492	810	518	836	164	127	38.1
2–16	510	828	536	854	164	127	40.9
2–17	528	846	554	872	164	127	40.9
2–18	546	864	572	890	164	127	41
2–19	564	882	590	908	164	127	42.2
2–20	582	900	608	926	164	127	42.7
2–21	600	918	626	944	164	127	43.1
2–22	618	936	644	962	164	127	46.6
2–23	640	980	666	1006	185.5	120	50.4
2–24	658	998	684	1024	185.5	120	50.8
2–25	676	1016	702	1042	185.5	120	51.2
2–26	694	1034	720	1060	185.5	120	51.6

Примечание: B1 и B1+B2 хомутного и резьбового соединителей соответствуют с DIN фланцем

Модель	Мощность (кВт)	Q (м³/ч)	1.0	1.2	1.6	2.0	2.5	2.8	3.2	3.5
LVR(S)2–2	0.37	H(м)	18	17	16	15.5	13.5	12	10	8
LVR(S)2–3	0.37		27	26	24	22.5	19.5	18	15	12
LVR(S)2–4	0.55		36	35	33	30.5	27	24	17	16
LVR(S)2–5	0.55		45	43	40	37	32.5	30	24	20
LVR(S)2–6	0.75		53	52	50	45.5	40	36	30	24
LVR(S)2–7	0.75		63	61	57	52	45.5	41	35	28
LVR(S)2–8	1.1		71	69	65	59	51	47	40	33
LVR(S)2–9	1.1		80	78	73	68.5	60	54	45	37
LVR(S)2–10	1.1		89	86	81	74	65	59	49	40
LVR(S)2–11	1.1		98	95	89	82	71.5	64	54	44
LVR(S)2–12	1.5		107	103	97	90	78	71	59	47
LVR(S)2–13	1.5		116	114	106	98	86.5	78	65	52
LVR(S)2–14	1.5		125	122	114	105	92	84	69	57
LVR(S)2–15	1.5		134	130	123	112	98	90	73	60
LVR(S)2–16	2.2		143	139	131	120	104	96	79	66
LVR(S)2–17	2.2		152	148	139	128	111	102	85	70
LVR(S)2–18	2.2		161	157	148	136	122	108	91	76
LVR(S)2–19	2.2		170	165	156	143	128	113	95	81
LVR(S)2–20	2.2		179	174	164	150	134	119	100	85
LVR(S)2–21	2.2		188	183	172	157	140	124	105	88
LVR(S)2–22	2.2		197	192	180	165	145	130	110	90
LVR(S)2–23	3.0		205	201	188	173	153	137	105	97
LVR(S)2–24	3.0		214	210	197	181	160	144	120	105
LVR(S)2–25	3.0		223	219	205	189	168	151	125	107
LVR(S)2–26	3.0		232	228	214	198	176	158	130	110

Характеристики насосов

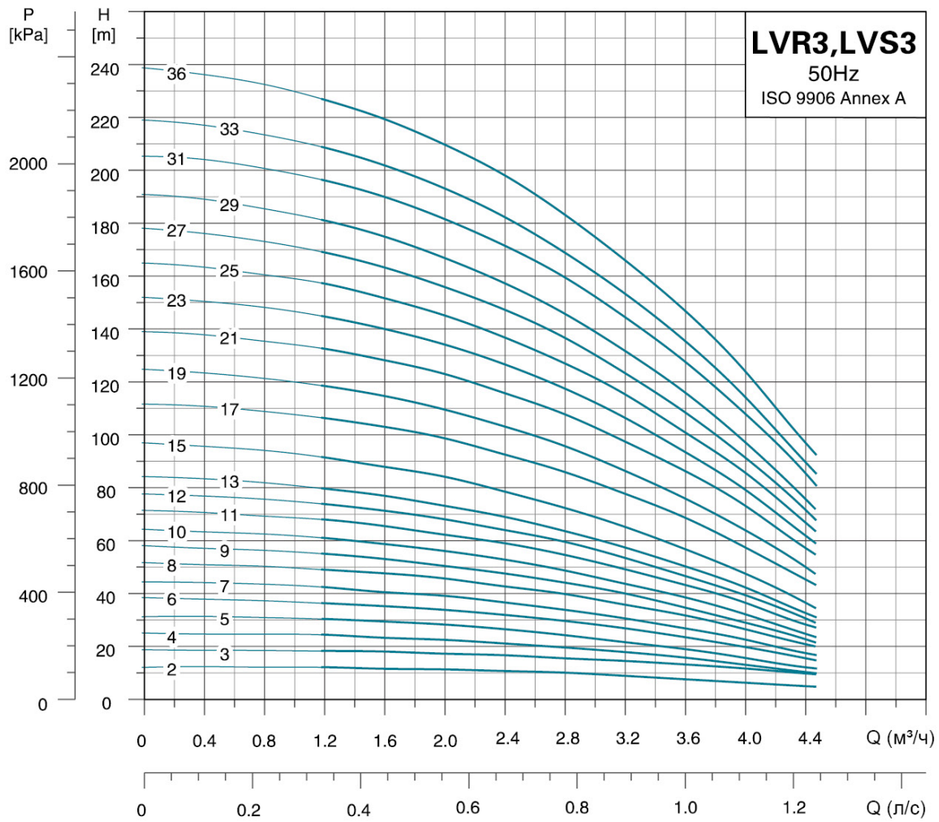

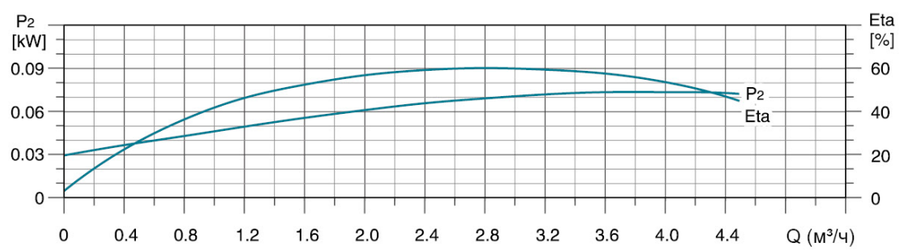

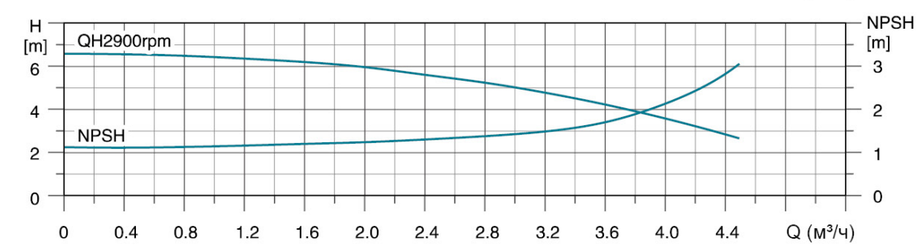

Размерный чертеж

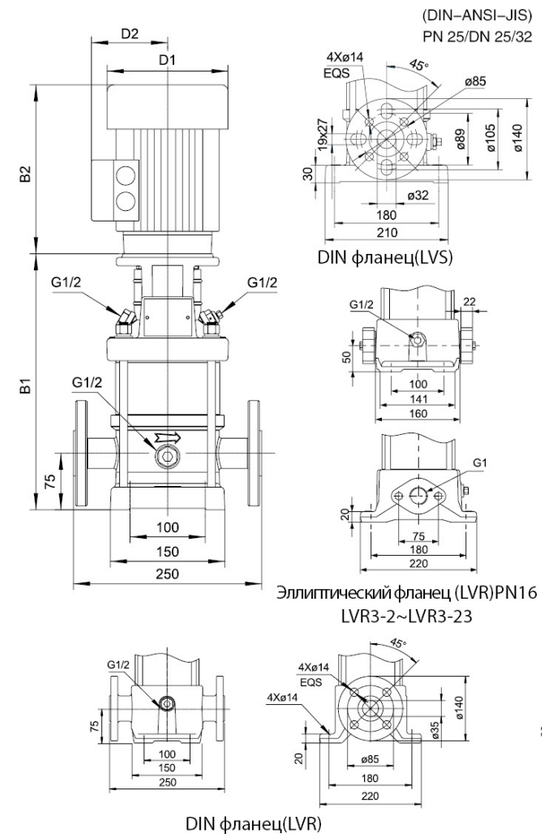

Модель	Эллиптический фланец(LVR)		DIN фланец (LVR、LVS)		D1	D2	Вес нетто (кг)
	B1	B1+B2	B1	B1+B2			
3–2	256	470	282	496	130	105	21
3–3	256	470	282	496	130	105	21.4
3–4	274	488	300	514	130	105	21.8
3–5	292	506	318	532	130	105	22.8
3–6	310	524	336	550	130	105	23.3
3–7	328	542	354	568	130	105	23.7
3–8	350	618	376	644	150	124	25.5
3–9	368	636	394	662	150	124	26.6
3–10	386	654	412	680	150	124	27.2
3–11	404	672	430	698	150	124	28.8
3–12	422	690	448	716	150	124	29.7
3–13	440	708	466	734	150	124	30.1
3–15	476	744	502	770	150	124	32.1
3–17	528	846	554	872	164	127	39.2
3–19	564	882	590	908	164	127	40.2
3–21	600	918	626	944	164	127	42.2
3–23	636	954	662	980	164	127	42.4
3–25	672	990	698	1016	164	127	44.4
3–27	708	1026	734	1052	164	127	44.5
3–29	744	1062	770	1088	164	127	45.3
3–31	784	1124	810	1150	186	120	52.3
3–33	820	1160	846	1186	186	120	53.1
3–36	874	1214	900	1240	186	120	54.7

Примечание: B1 и B1+B2 хомутного и резьбового соединителей соответствуют с DIN фланцем

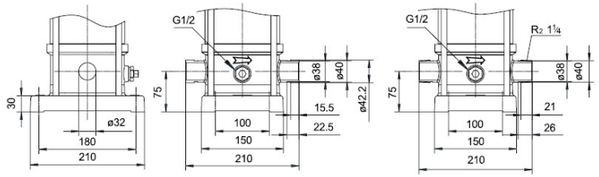

Модель	Мощность (кВт)	Q (м³/ч)	1.2	1.6	2.0	2.4	2.8	3	3.6	4.0	4.5
LVR(S)3–2	0.37		13	12	12	11	11	10	8	7.5	4
LVR(S)3–3	0.37		19	19	18	17	16	15	14	12	8
LVR(S)3–4	0.37		25	24	23	22	20	19	17	14	9
LVR(S)3–5	0.37		31	31	29	27	25	24	20	17	11
LVR(S)3–6	0.55		37	36	35	33	30	28	24	21	14
LVR(S)3–7	0.55		43	40	40	37	35	32	28	24	16
LVR(S)3–8	0.75		51	48	47	44	41	38	33	28	19
LVR(S)3–9	0.75		56	54	51	48	45	42	36	30	21
LVR(S)3–10	0.75		62	60	57	54	50	46	40	33	23
LVR(S)3–11	1.1		69	66	63	60	56	51	44	38	26
LVR(S)3–12	1.1	H(м)	75	72	69	65	61	56	48	41	28
LVR(S)3–13	1.1		80	78	74	70	65	60	51	44	30
LVR(S)3–15	1.1		92	89	85	80	73	68	58	49	34
LVR(S)3–17	1.5		107	104	100	94	87	78	70	59	42
LVR(S)3–19	1.5		119	116	111	104	97	87	77	65	47
LVR(S)3–21	2.2		133	129	124	117	109	97	88	75	54
LVR(S)3–23	2.2		146	141	135	128	119	105	95	81	59
LVR(S)3–25	2.2		158	153	146	138	128	115	102	87	64
LVR(S)3–27	2.2		170	164	157	148	138	124	110	93	67
LVR(S)3–29	2.2		182	176	168	159	147	133	118	100	72
LVR(S)3–31	3.0		197	191	183	173	161	142	128	110	80
LVR(S)3–33	3.0		210	203	194	194	170	152	137	116	84
LVR(S)3–36	3.0		228	221	211	200	185	165	149	126	91

Характеристики насосов

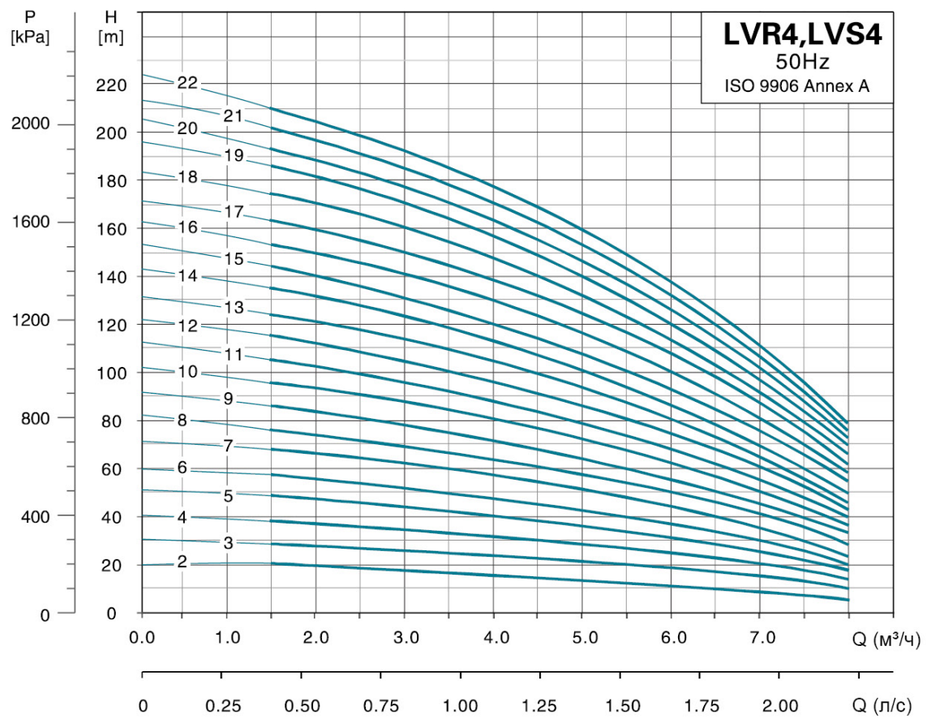

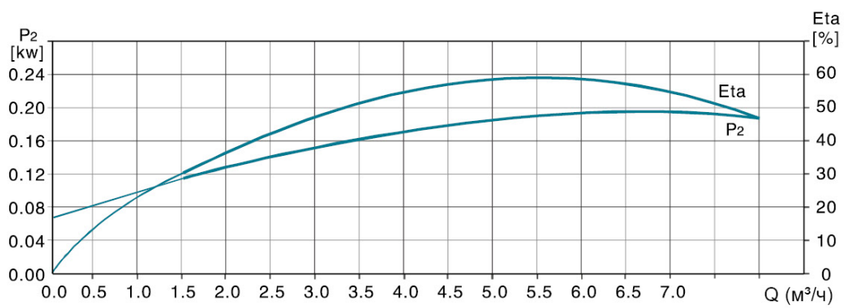

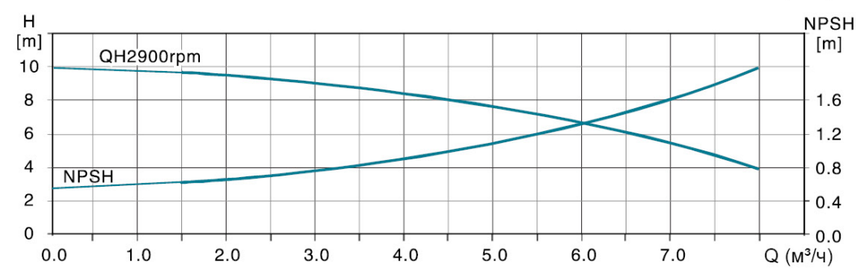

Размерный чертеж

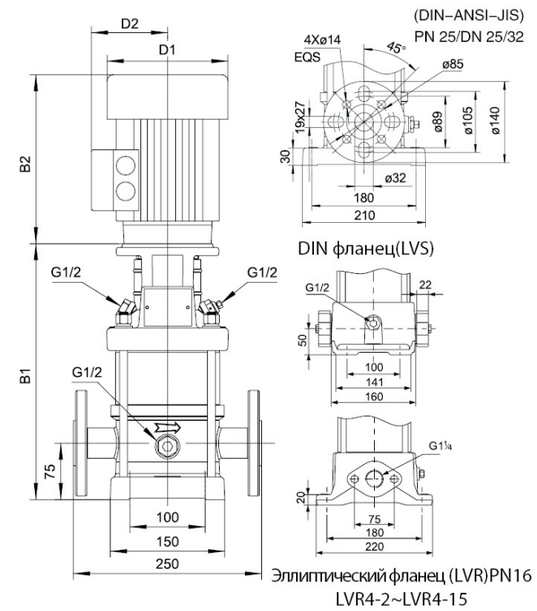

Модель	Эллиптический фланец(LVR)		DIN фланец (LVR、LVS)		D1	D2	Вес нетто (кг)
	B1	B1+B2	B1	B1+B2			
4–2	256	470	282	496	130	105	22.4
4–3	283	497	309	523	130	105	23
4–4	314	582	340	608	150	125	25.2
4–5	341	609	367	635	150	125	27.2
4–6	368	636	394	662	150	125	27.4
4–7	411	729	437	755	164	127	34.4
4–8	438	756	464	782	164	127	35.6
4–9	465	783	491	809	164	127	35.9
4–10	492	810	518	836	164	127	36.9
4–11	519	837	545	863	164	127	38.7
4–12	546	864	572	890	164	127	39.8
4–13	577	917	603	943	186	120	47.6
4–14	604	944	630	970	186	120	48.2
4–15	631	971	657	997	186	120	48.8
4–16	658	998	684	1024	186	120	47.3
4–17	685	1025	711	1051	186	120	50.9
4–18	712	1052	738	1078	186	120	53.1
4–19	739	1079	765	1105	186	120	53.4
4–20	766	1106	792	1132	186	120	53.6
4–21	793	1133	819	1159	186	120	53.9
4–22	820	1160	846	1186	186	120	54.2

Примечание: B1 и B1+B2 хомутного и резьбового соединителей соответствуют с DIN фланцем

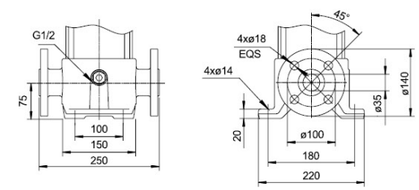

DIN фланец(LVR)

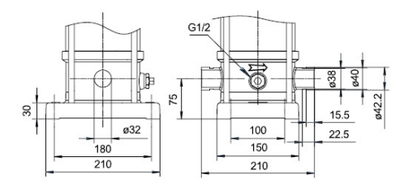

Хомутное соединение (LVS)

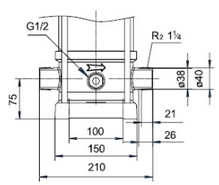

Резьбовое соединение (LVS)

Модель	Мощность (кВт)	Q (м³/ч)	1.5	2.0	3.0	4.0	5.0	6.0	7.0	8.0
LVR(S)4–2	0.37	H(м)	19	18	17	14.5	13	10.5	8	6
LVR(S)4–3	0.55		28	27	26	23.5	20	18	14	10
LVR(S)4–4	0.75		38	36	34	31.5	27	24.5	18	13
LVR(S)4–5	1.1		47	45	43	40.5	34	31.5	23	17
LVR(S)4–6	1.1		56	54	52	47.5	41	36	28	20
LVR(S)4–7	1.5		66	63	61	57	48	44.5	34	24
LVR(S)4–8	1.5		74	72	70	64	55	49.5	38	27
LVR(S)4–9	2.2		86	81	78	72	63	56	44	32
LVR(S)4–10	2.2		96	90	87	81	71	64	50	34
LVR(S)4–11	2.2		105	99	95	88	78	69	53	39
LVR(S)4–12	2.2		114	108	104	96	85	75	57	41
LVR(S)4–13	3.0		123	117	113	103	93	83	63	45
LVR(S)4–14	3.0		136	126	122	114	101	90	69	48
LVR(S)4–15	3.0		142	135	131	120	108	96	73	52
LVR(S)4–16	3.0		152	144	140	129	115	102	78	55
LVR(S)4–17	4.0		163	153	149	137	122	108	83	62
LVR(S)4–18	4.0		175	162	158	145	129	115	89	65
LVR(S)4–19	4.0		183	171	168	155	137	123	95	67
LVR(S)4–20	4.0		192	180	176	161	144	128	99	72
LVR(S)4–21	4.0		203	200	184	169	152	134	103	75
LVR(S)4–22	4.0		211	210	192	177	160	139	108	79

Характеристики насосов

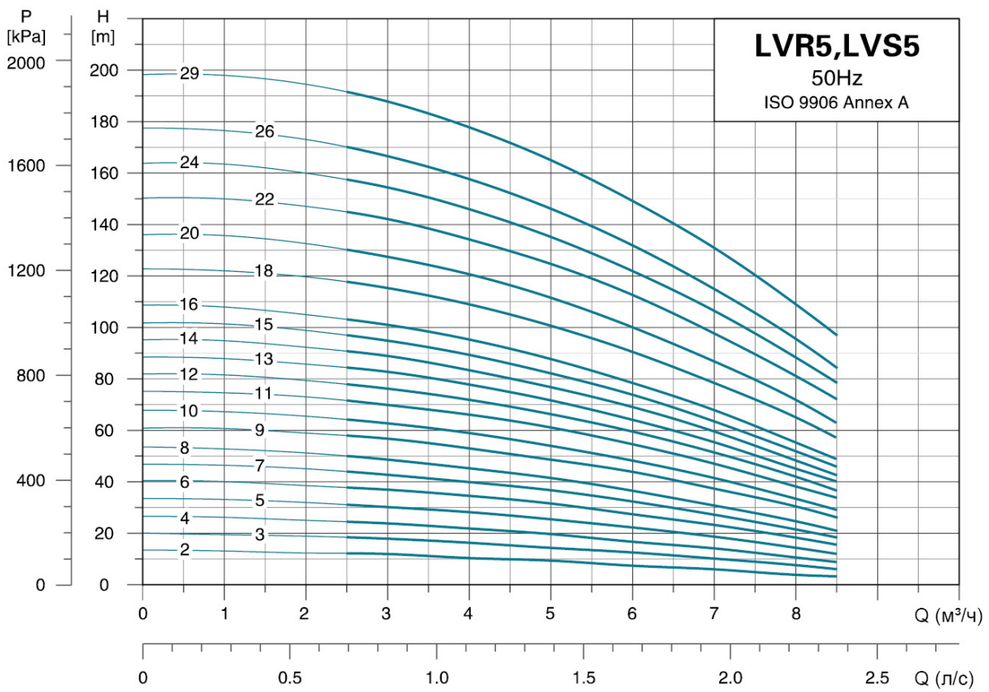

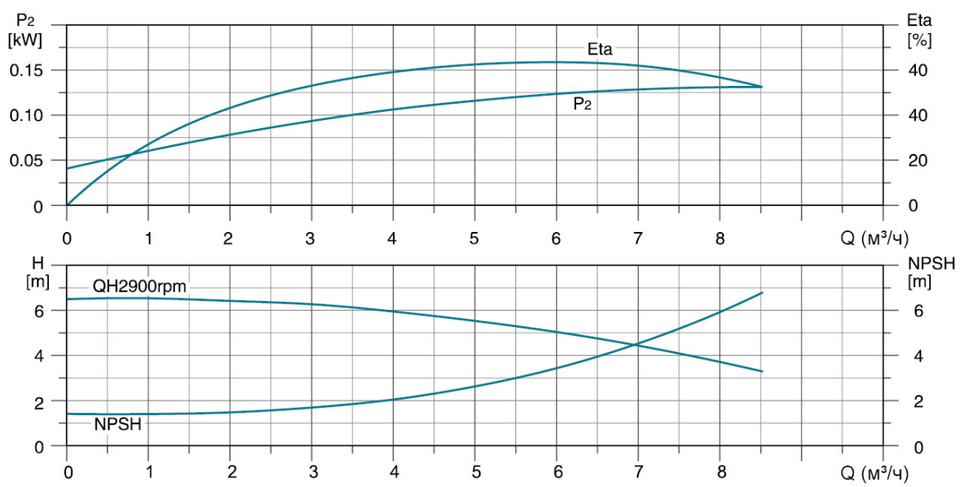

Размерный чертеж

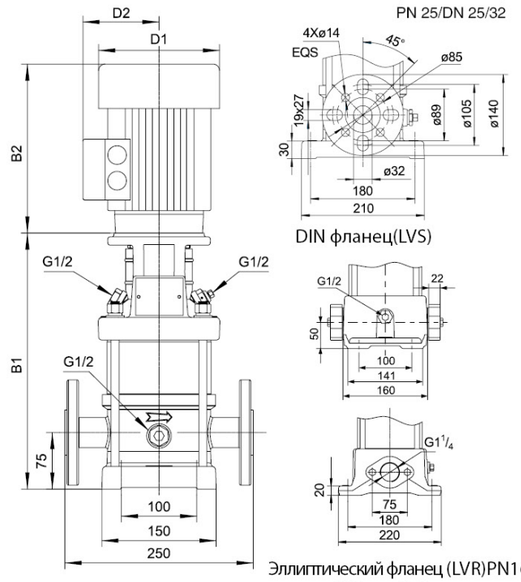

Модель	Эллиптический фланец(LVR)		DIN фланец (LVR、LVS)		D1	D2	Вес нетто (кг)
	B1	B1+B2	B1	B1+B2			
5–2	256	470	282	496	130	105	20.9
5–3	283	497	309	523	130	105	21.8
5–4	310	524	336	550	130	105	22.7
5–5	341	609	367	635	150	125	25.5
5–6	368	636	394	662	150	125	27.6
5–7	395	663	421	689	150	125	28.5
5–8	422	690	448	716	150	125	29.1
5–9	465	783	491	809	164	127	37.3
5–10	492	810	518	836	164	127	37.9
5–11	519	837	545	863	164	127	39.4
5–12	546	864	572	890	164	127	39.9
5–13	573	891	599	917	164	127	40.5
5–14	600	918	626	944	164	127	40.9
5–15	627	945	653	971	164	127	41.5
5–16	654	972	680	998	164	127	42.4
5–18	712	1052	738	1078	186	120	49.9
5–20	766	1106	792	1132	186	120	51.3
5–22	820	1160	846	1186	186	120	54.2
5–24	874	1214	900	1240	186	120	55.5
5–26	928	1268	954	1294	186	120	58.2
5–29	1009	1349	1035	1375	186	120	59.9

Примечание: B1 и B1+B2 хомутного и резьбового соединителей соответствуют с DIN фланцем

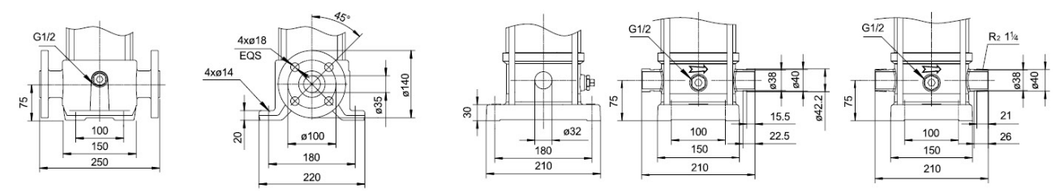

Модель	Мощность (кВт)	Q (м³/ч)	2.5	3.0	4.0	5.0	6.0	7.0	8.0	8.5
LVR(S)5–2	0.37	H(м)	12	12	10	9	7	6	4	3.5
LVR(S)5–3	0.55		19	18	16	15	12	10	8	6
LVR(S)5–4	0.55		24	24	22	19	16	14	10.5	9
LVR(S)5–5	0.75		31	30	28	24	22	18	15	12
LVR(S)5–6	1.1		38	37	34	28	27	23	19	15
LVR(S)5–7	1.1		44	42	40	32	32	27	22	19
LVR(S)5–8	1.1		50	48	45	40	36	31	25	21
LVR(S)5–9	1.5		59	56	53	47	44	37	31	26
LVR(S)5–10	1.5		65	62	59	53	48	41	34	29
LVR(S)5–11	2.2		73	70	66	59	54	47	38	35
LVR(S)5–12	2.2		78	76	72	63	59	51	42	38
LVR(S)5–13	2.2		85	82	78	68	64	55	45	40
LVR(S)5–14	2.2		91	89	83	74	69	60	58	53
LVR(S)5–15	2.2		98	95	89	79	74	63	52	46
LVR(S)5–16	2.2		103	101	95	85	78	68	55	49
LVR(S)5–18	3		118	115	109	98	90	78	65	58
LVR(S)5–20	3		130	127	120	108	100	87	72	64
LVR(S)5–22	4		145	142	134	120	112	97	80	72
LVR(S)5–24	4		158	154	146	132	122	106	88	78
LVR(S)5–26	4		170	166	157	145	132	115	95	85
LVR(S)5–29	4		192	188	178	155	149	131	109	98

Характеристики насосов

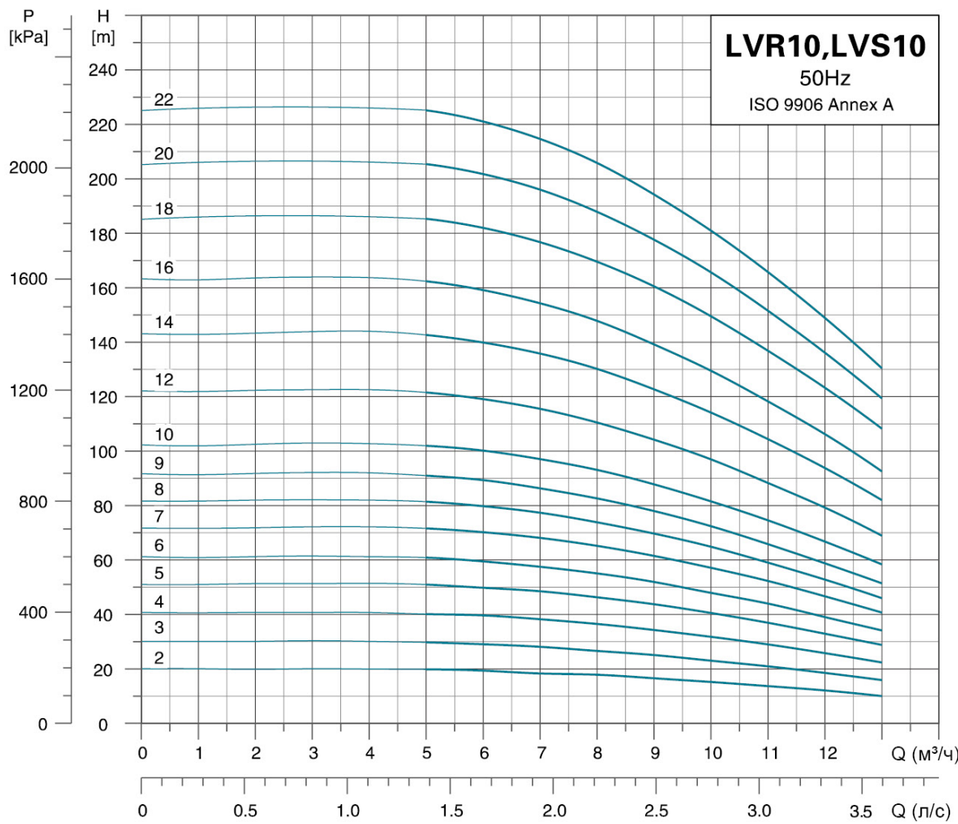

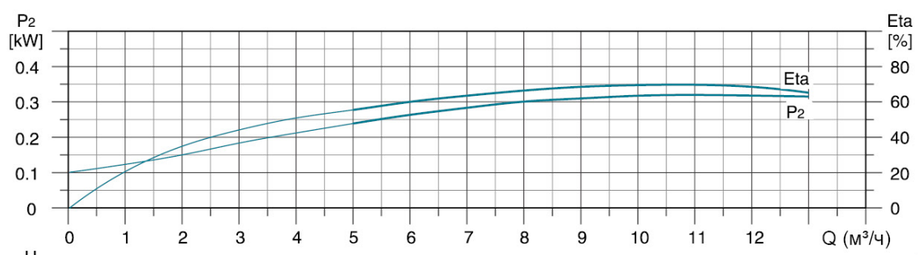

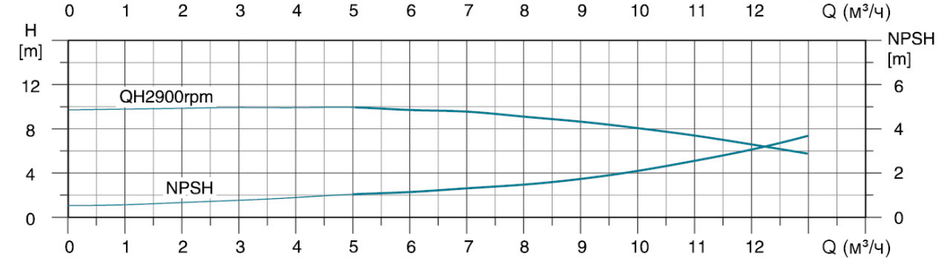

Размерный чертеж

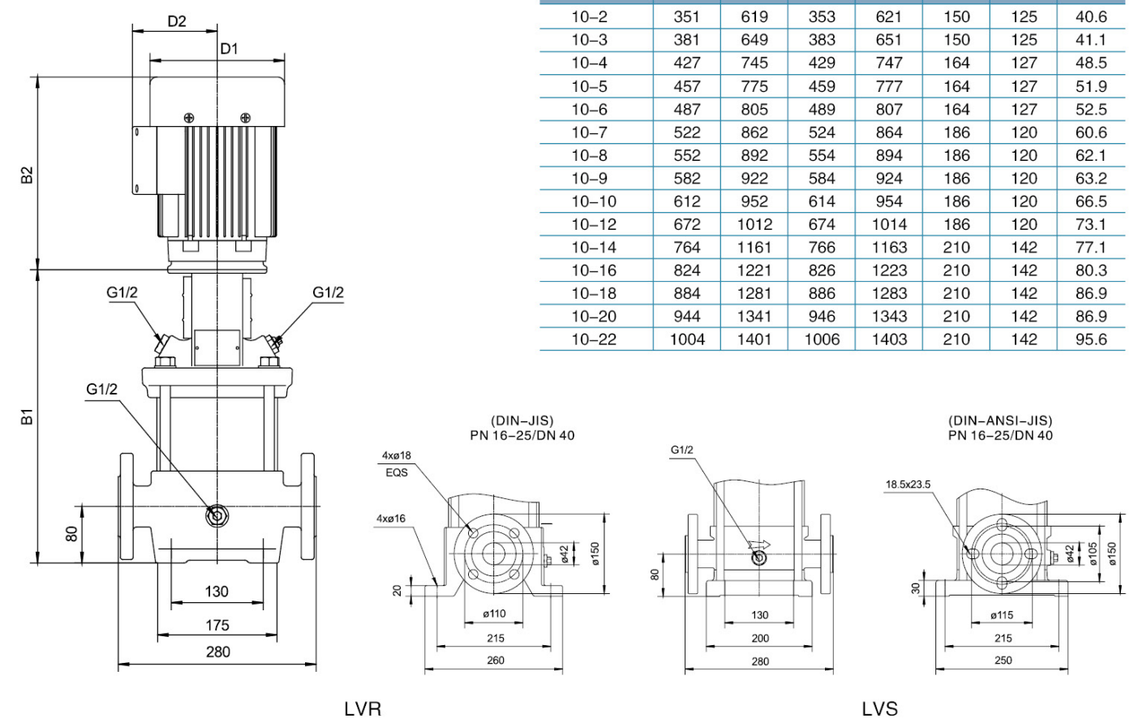

Модель	DIN фланец (LVR)		DIN фланец (LVS)		D1	D2	Вес нетто (кг)
	B1	B1+B2	B1	B1+B2			
10–2	351	619	353	621	150	125	40.6
10–3	381	649	383	651	150	125	41.1
10–4	427	745	429	747	164	127	48.5
10–5	457	775	459	777	164	127	51.9
10–6	487	805	489	807	164	127	52.5
10–7	522	862	524	864	186	120	60.6
10–8	552	892	554	894	186	120	62.1
10–9	582	922	584	924	186	120	63.2
10–10	612	952	614	954	186	120	66.5
10–12	672	1012	674	1014	186	120	73.1
10–14	764	1161	766	1163	210	142	77.1
10–16	824	1221	826	1223	210	142	80.3
10–18	884	1281	886	1283	210	142	86.9
10–20	944	1341	946	1343	210	142	86.9
10–22	1004	1401	1006	1403	210	142	95.6

Модель	Мощность (кВт)	Q (м³/ч)	5.0	6.0	8.0	10	12	13
LVR(S)10–2	0.75	H(м)	20	19	18	15	12	10
LVR(S)10–3	1.1		30	29	26	23	18	16
LVR(S)10–4	1.5		40	40	36	32	26	23
LVR(S)10–5	2.2		51	50	46	40	33	29
LVR(S)10–6	2.2		61	59	55	48	39	35
LVR(S)10–7	3		72	70	65	56	46	41
LVR(S)10–8	3		82	80	74	64	53	46
LVR(S)10–9	3		92	89	82	70	59	52
LVR(S)10–10	4		102	100	93	80	66	59
LVR(S)10–12	4		122	119	110	95	79	69
LVR(S)10–14	5.5		142	140	130	113	94	82
LVR(S)10–16	5.5		162	159	148	128	106	93
LVR(S)10–18	7.5		185	182	169	147	123	109
LVR(S)10–20	7.5		206	201	188	164	136	119
LVR(S)10–22	7.5		226	221	206	178	147	130

Характеристики насосов

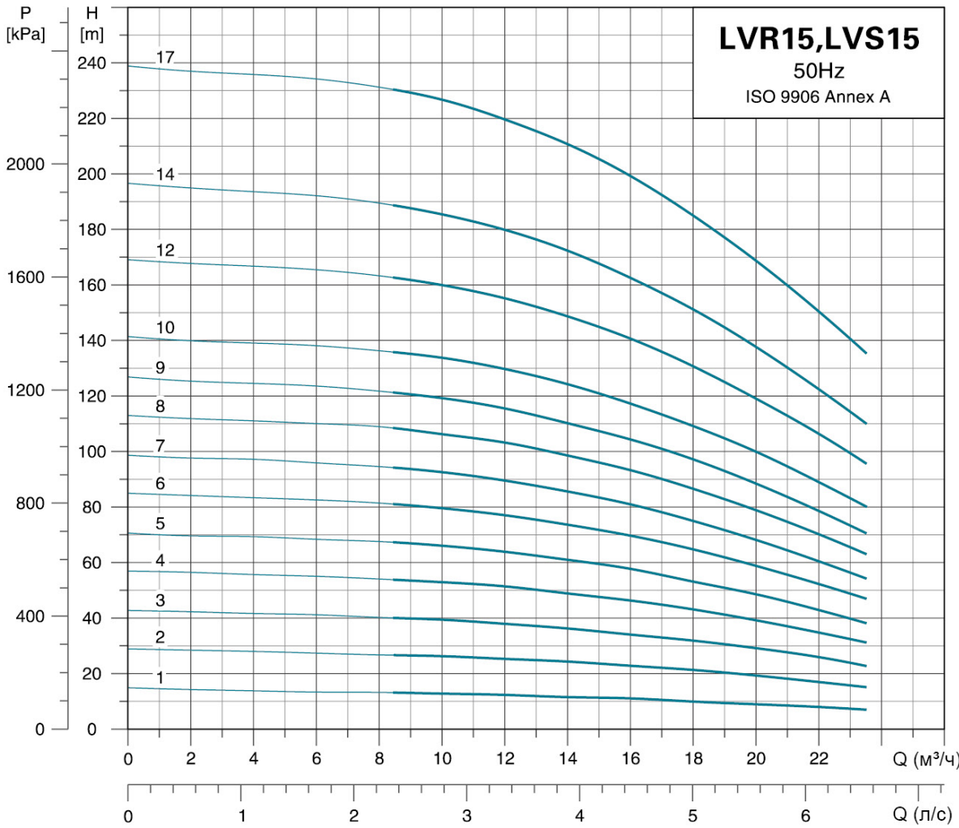

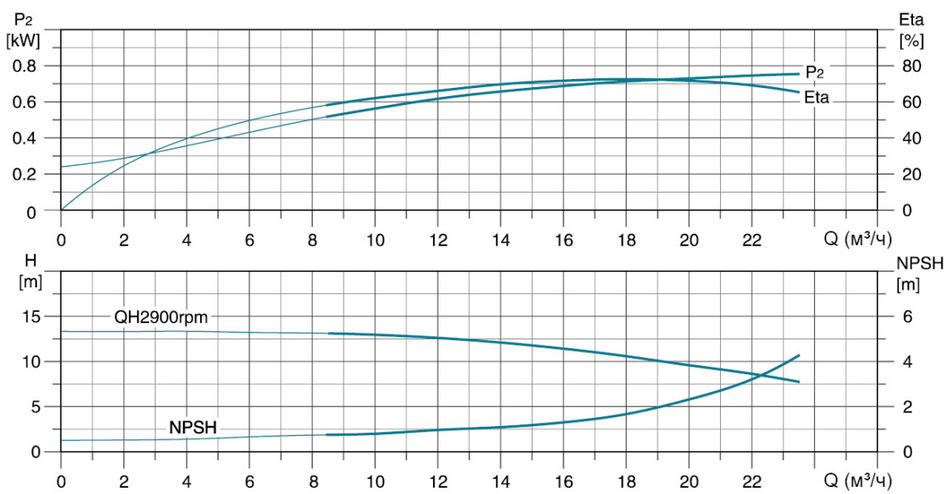

Размерный чертеж

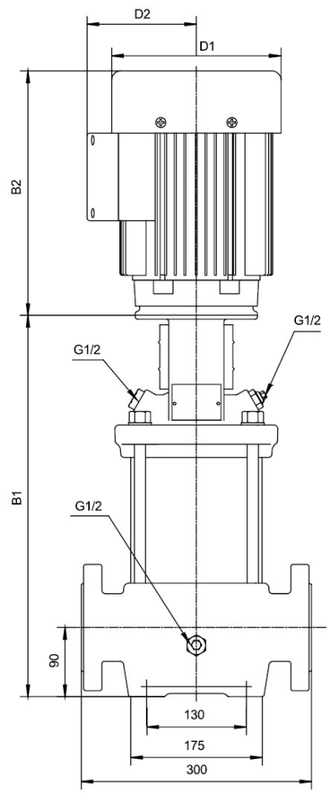

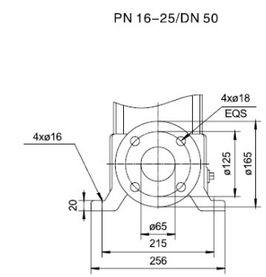

LVR

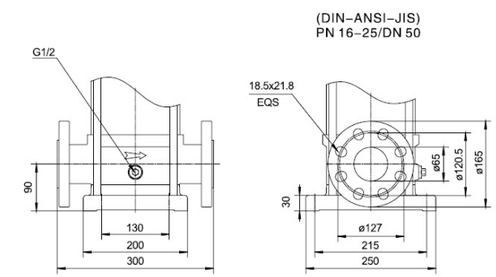

LVS

Модель	DIN фланец (LVR)		DIN фланец (LVS)		D1	D2	Вес нетто (кг)
	B1	B1+B2	B1	B1+B2			
15–1	354	622	352	620	150	125	44.9
15–2	415	733	413	731	164	127	52.5
15–3	465	805	463	803	186	120	60.9
15–4	510	850	508	848	186	120	64.1
15–5	555	895	553	893	186	120	65.2
15–6	632	1029	630	1027	210	142	75.1
15–7	677	1074	675	1072	210	142	76.1
15–8	722	1119	720	1117	210	142	83.6
15–9	767	1164	765	1162	210	142	83.8
15–10	889	1388	887	1386	254	175	133.2
15–12	979	1478	977	1476	254	175	134.7
15–14	1069	1568	1067	1566	254	175	137.2
15–17	1204	1703	1202	1701	254	175	155.9

Модель	Мощность (кВт)	Q (м³/ч)	8.5	12	15	18	21	23.5
LVR(S)15–1	1.1		13	12	11	10	9	7
LVR(S)15–2	2.2		26	25	23	21	18	15
LVR(S)15–3	3		40	38	35	32	28	22
LVR(S)15–4	4		55	51	47	43	38	32
LVR(S)15–5	4		68	64	58	53	48	38
LVR(S)15–6	5.5		81	77	71	64	58	47
LVR(S)15–7	5.5	H(м)	95	89	83	75	65	52
LVR(S)15–8	7.5		108	103	96	86	75	62
LVR(S)15–9	7.5		121	115	108	97	84	70
LVR(S)15–10	11		136	129	120	109	95	80
LVR(S)15–12	11		164	155	142	130	114	95
LVR(S)15–14	11		189	180	166	151	130	110
LVR(S)15–17	15		231	219	205	185	160	135

Характеристики насосов

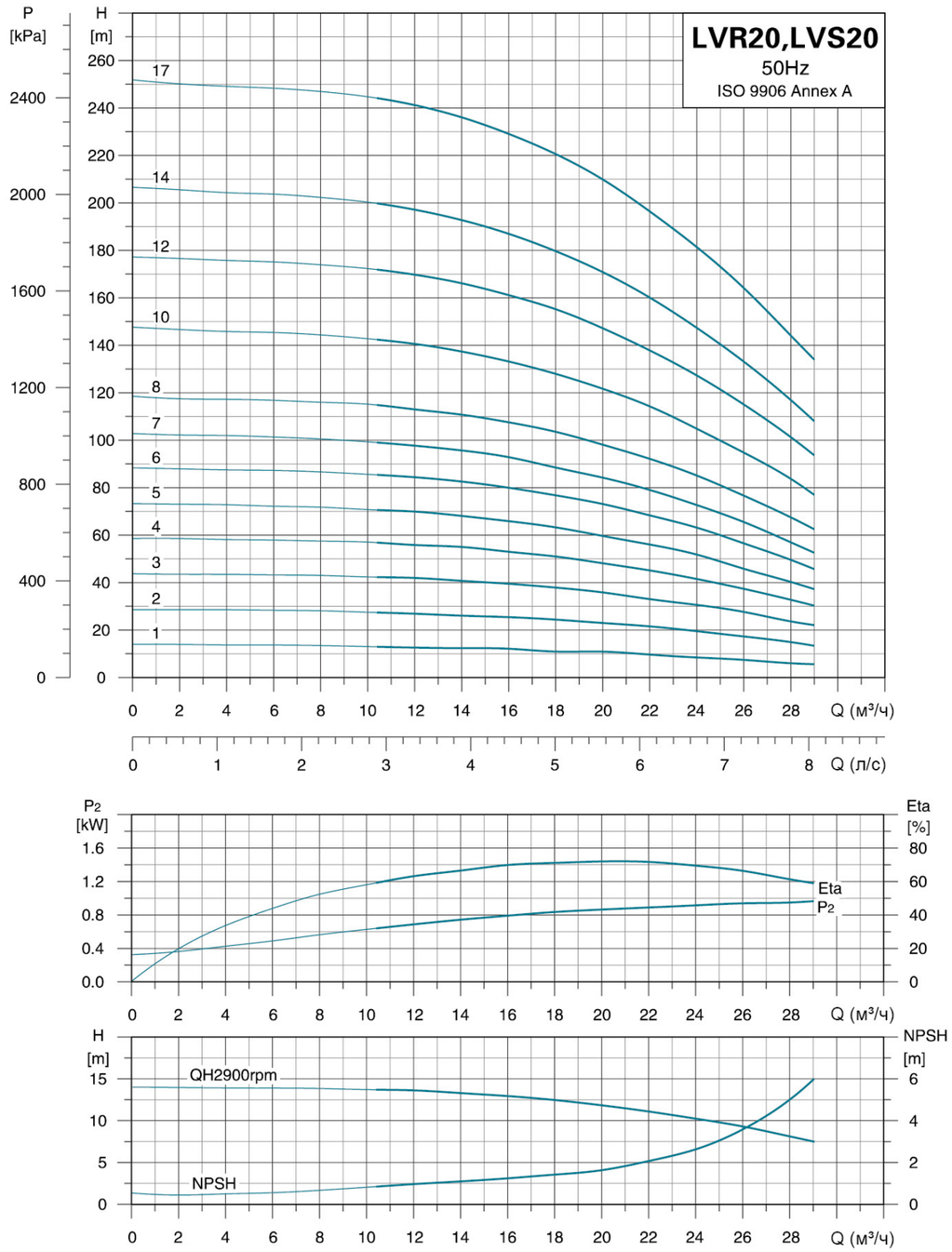

Размерный чертеж

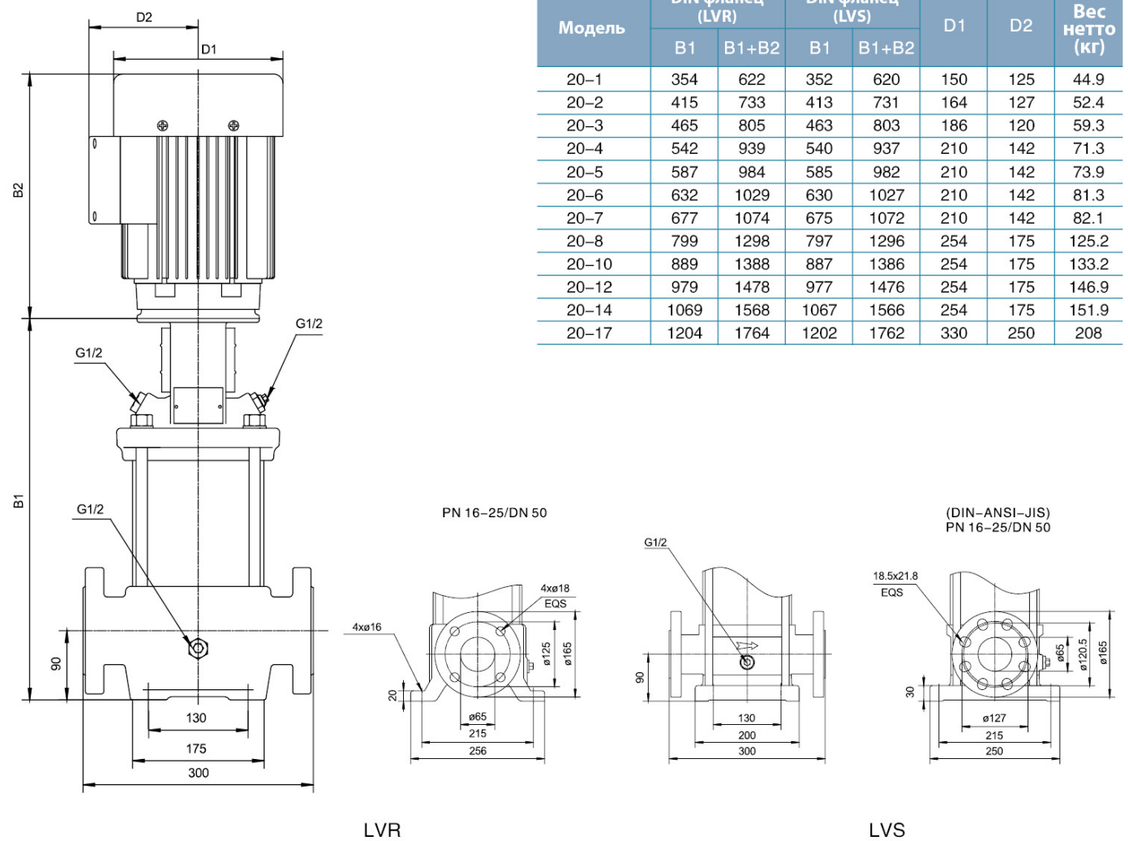

Модель	DIN фланец (LVR)		DIN фланец (LVS)		D1	D2	Вес нетто (кг)
	B1	B1+B2	B1	B1+B2			
20–1	354	622	352	620	150	125	44.9
20–2	415	733	413	731	164	127	52.4
20–3	465	805	463	803	186	120	59.3
20–4	542	939	540	937	210	142	71.3
20–5	587	984	585	982	210	142	73.9
20–6	632	1029	630	1027	210	142	81.3
20–7	677	1074	675	1072	210	142	82.1
20–8	799	1298	797	1296	254	175	125.2
20–10	889	1388	887	1386	254	175	133.2
20–12	979	1478	977	1476	254	175	146.9
20–14	1069	1568	1067	1566	254	175	151.9
20–17	1204	1764	1202	1762	330	250	208

Модель	Мощность (кВт)	Q (м³/ч)	10.5	12	16	20	24	28	28.5
LVR(S)20–1	1.1	H(м)	13	13	12	10.5	9	6.5	6
LVR(S)20–2	2.2		28	27	25	22.5	19	15	13
LVR(S)20–3	4		42	42	39	36	30	23	22
LVR(S)20–4	5.5		58	56	53	48	41	32	30
LVR(S)20–5	5.5		71	70	66	60	52	40	38
LVR(S)20–6	7.5		86	84	80	72	62	49	45
LVR(S)20–7	7.5		99	97	93	84	72	57	52
LVR(S)20–8	11		115	113	107	96	85	67	63
LVR(S)20–10	11		142	140	132	120	105	83	78
LVR(S)20–12	15		172	169	161	144	127	101	94
LVR(S)20–14	15		200	197	187	168	147	117	109
LVR(S)20–17	18.5		245	241	229	205	181	144	135

Характеристики насосов

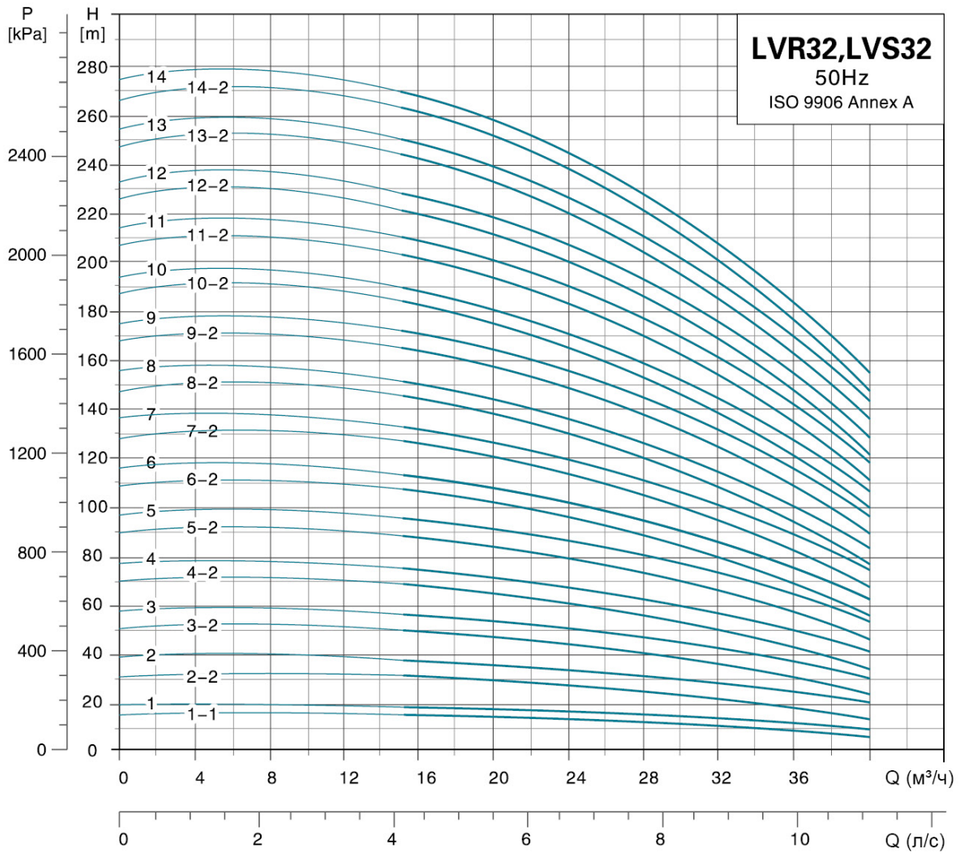

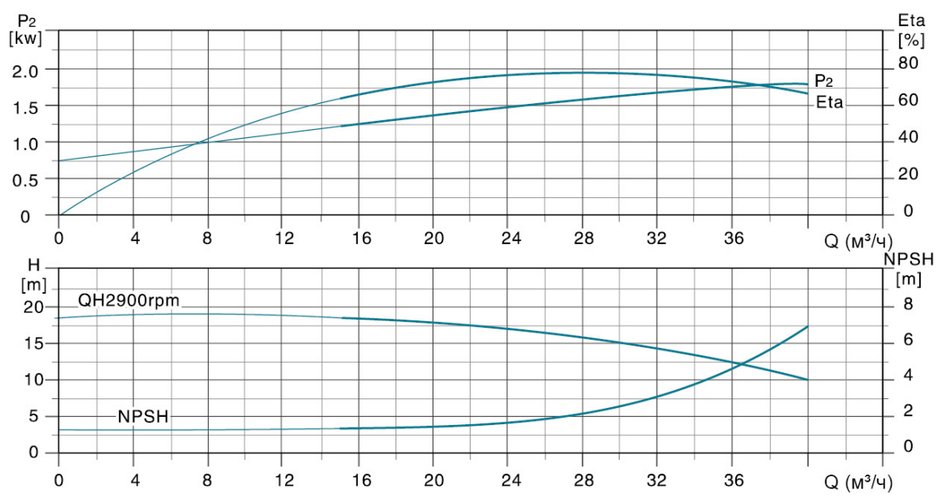

Размерный чертеж

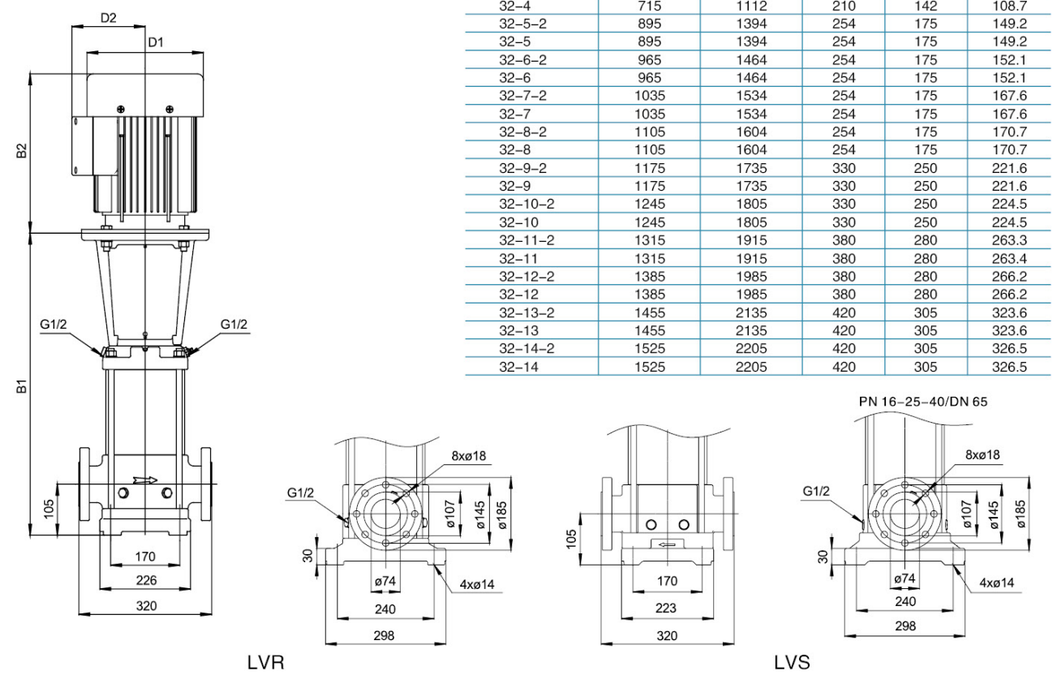

Модель	DIN фланец(LVR、LVS)		D1	D2	Вес нетто (кг)
	B1	B1+B2			
32-1-1	455	773	164	127	61.7
32-1	455	773	164	127	63.7
32-2-2	525	865	186	120	72.6
32-2	525	865	186	120	74.9
32-3-2	645	1042	210	142	100.9
32-3	645	1042	210	142	100.6
32-4-2	715	1112	210	142	108.7
32-4	715	1112	210	142	108.7
32-5-2	895	1394	254	175	149.2
32-5	895	1394	254	175	149.2
32-6-2	965	1464	254	175	152.1
32-6	965	1464	254	175	152.1
32-7-2	1035	1534	254	175	167.6
32-7	1035	1534	254	175	167.6
32-8-2	1105	1604	254	175	170.7
32-8	1105	1604	254	175	170.7
32-9-2	1175	1735	330	250	221.6
32-9	1175	1735	330	250	221.6
32-10-2	1245	1805	330	250	224.5
32-10	1245	1805	330	250	224.5
32-11-2	1315	1915	380	280	263.3
32-11	1315	1915	380	280	263.4
32-12-2	1385	1985	380	280	266.2
32-12	1385	1985	380	280	266.2
32-13-2	1455	2135	420	305	323.6
32-13	1455	2135	420	305	323.6
32-14-2	1525	2205	420	305	326.5
32-14	1525	2205	420	305	326.5

Модель	Мощность (кВт)	Q (м³/ч)	15	20	25	32	35	40
LVR(S)32-1-1	1.5		15	14	13	10	8	5
LVR(S)32-1	2.2		18	17	16	13	11.5	9
LVR(S)32-2-2	3		31	29.5	26.5	20.5	17.5	12
LVR(S)32-2	4		37	35.5	32.5	27.5	25	19.5
LVR(S)32-3-2	5.5		50	47	43.5	35.5	31	22.5
LVR(S)32-3	5.5		55.5	53	49	41.5	37.5	29.5
LVR(S)32-4-2	7.5		68.5	65	60	49.5	44	32.5
LVR(S)32-4	7.5		74.5	70.5	66	56	50.5	40
LVR(S)32-5-2	11		88.5	84.5	78	65.5	58.5	45
LVR(S)32-5	11		94.5	90	84	72	65	52
LVR(S)32-6-2	11		107	102	94.5	79.5	71	55
LVR(S)32-6	11		113	108	100	85.5	77.5	61.5
LVR(S)32-7-2	15	H(м)	127	121	112	94.5	85	66.5
LVR(S)32-7	15		133	126	118	101	92	73.5
LVR(S)32-8-2	15		145	138	128	108	98	76.5
LVR(S)32-8	15		151	144	134	115	104	83
LVR(S)32-9-2	18.5		165	158	147	124	112	88.5
LVR(S)32-9	18.5		171	163	152	131	119	95.5
LVR(S)32-10-2	18.5		184	175	163	138	125	98.5
LVR(S)32-10	18.5		190	181	169	145	133	106
LVR(S)32-11-2	22		203	194	181	154	140	111
LVR(S)32-11	22		209	200	187	161	147	118
LVR(S)32-12-2	22		222	212	197	168	152	121
LVR(S)32-12	22		227	217	203	176	160	128
LVR(S)32-13-2	30		244	233	218	187	169	136
LVR(S)32-13	30		250	239	224	193	177	145
LVR(S)32-14-2	30		263	251	234	201	183	146
LVR(S)32-14	30		269	258	241	207	188	156

Характеристики насосов

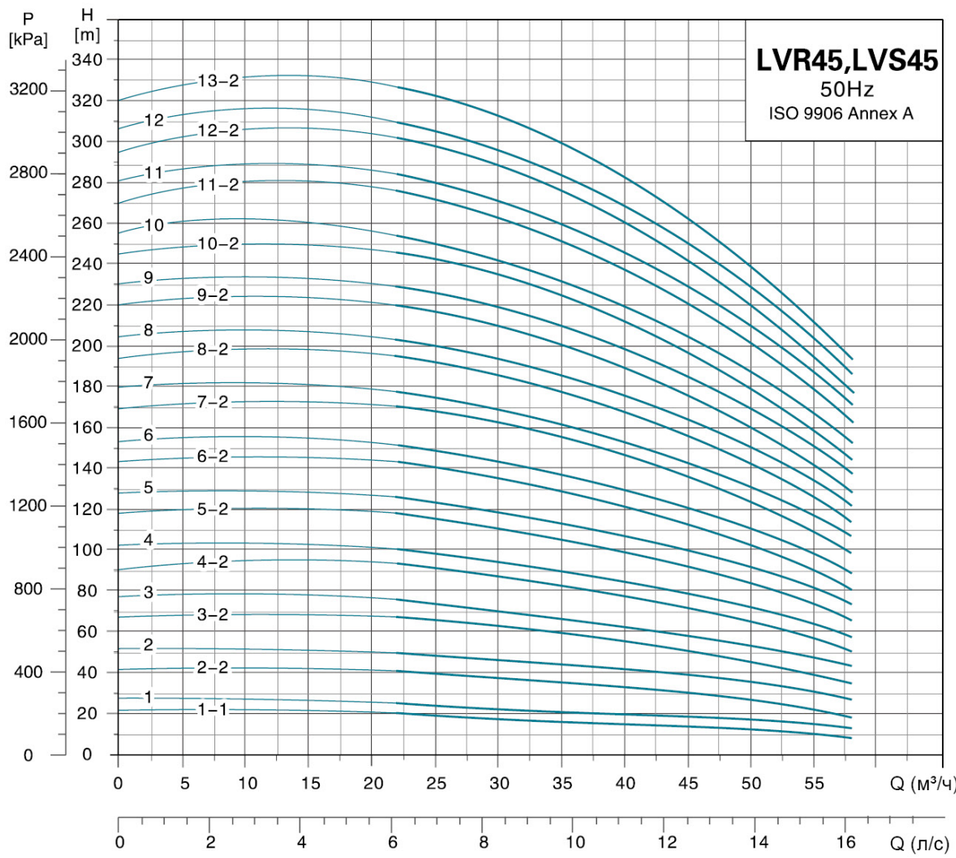

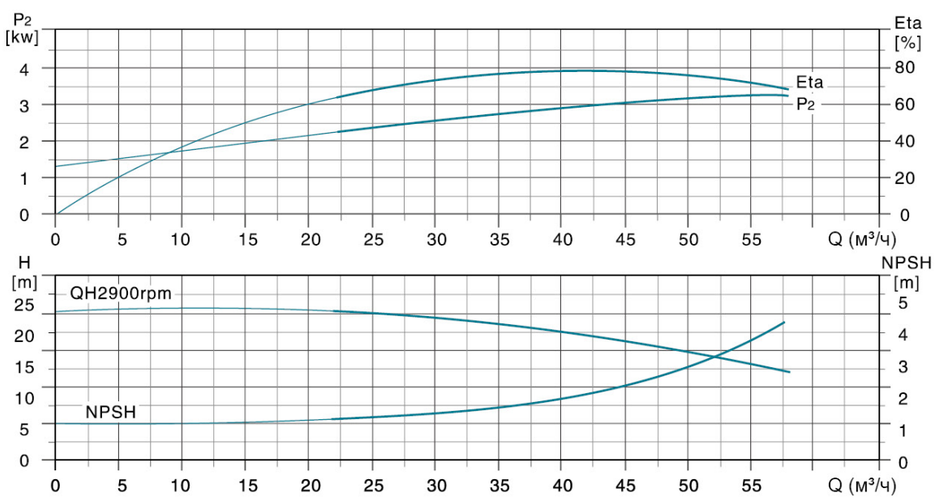

Размерный чертеж

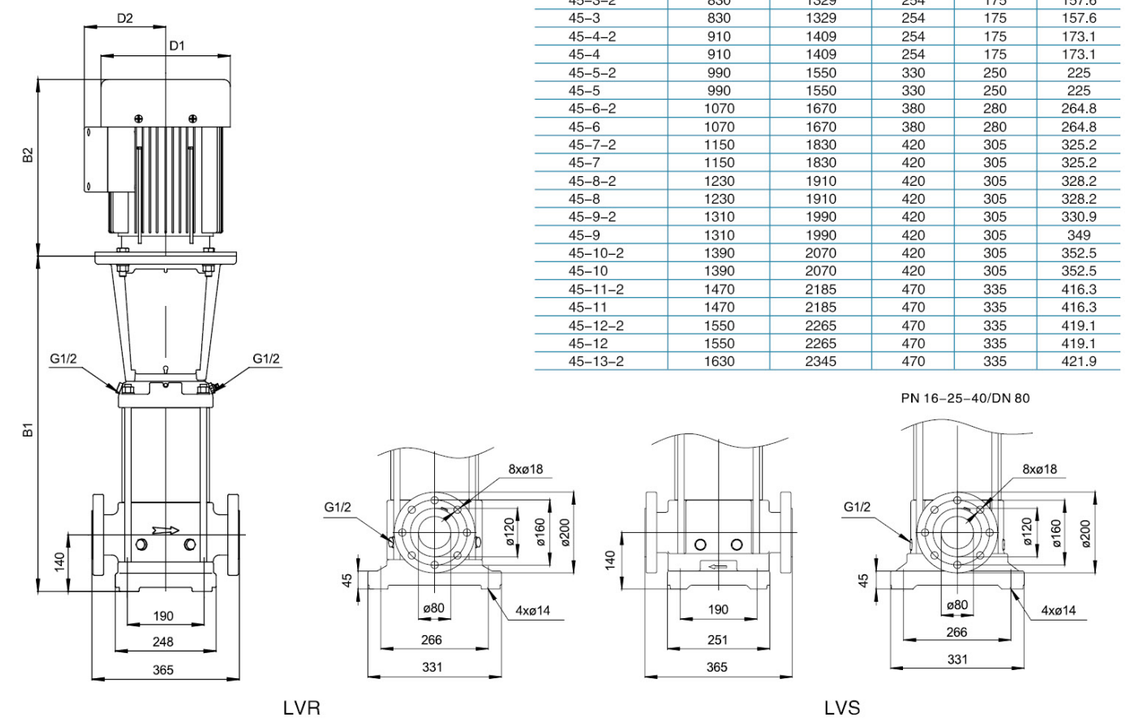

Модель	DIN фланец(LVR、LVS)		D1	D2	Вес нетто (кг)
	B1	B1+B2			
45–1–1	560	900	186	120	81
45–1	560	900	186	120	83.2
45–2–2	640	1037	210	142	111.3
45–2	640	1037	210	142	115.5
45–3–2	830	1329	254	175	157.6
45–3	830	1329	254	175	157.6
45–4–2	910	1409	254	175	173.1
45–4	910	1409	254	175	173.1
45–5–2	990	1550	330	250	225
45–5	990	1550	330	250	225
45–6–2	1070	1670	380	280	264.8
45–6	1070	1670	380	280	264.8
45–7–2	1150	1830	420	305	325.2
45–7	1150	1830	420	305	325.2
45–8–2	1230	1910	420	305	328.2
45–8	1230	1910	420	305	328.2
45–9–2	1310	1990	420	305	330.9
45–9	1310	1990	420	305	349
45–10–2	1390	2070	420	305	352.5
45–10	1390	2070	420	305	352.5
45–11–2	1470	2185	470	335	416.3
45–11	1470	2185	470	335	416.3
45–12–2	1550	2265	470	335	419.1
45–12	1550	2265	470	335	419.1
45–13–2	1630	2345	470	335	421.9

Модель	Мощность (кВт)	Q (м³/ч)	25	30	35	40	45	50	55	58
LVR(S)45–1–1	3	H(м)	20	19.5	18	17	15	12.5	10.5	8
LVR(S)45–1	4		24	23	22	20.5	19	17.5	15	13
LVR(S)45–2–2	5.5		41	39	37	34	30.5	26.5	22	18
LVR(S)45–2	7.5		48.5	46.5	44.5	42	39	35	31	28
LVR(S)45–3–2	11		66	64	61	56.5	52	46	40	35
LVR(S)45–3	11		73.5	71	68	64	59.5	54	47.5	43
LVR(S)45–4–2	15		91	88	84	78.5	72	64.5	56	50
LVR(S)45–4	15		98.5	95	91	85.5	79.5	72.5	64	59
LVR(S)45–5–2	18.5		116	113	107	101	92.5	83.5	73	66
LVR(S)45–5	18.5		124	120	115	108	100	91.5	81	74
LVR(S)45–6–2	22		142	137	131	122	113	103	90	82
LVR(S)45–6	22		149	144	138	130	121	111	98	90
LVR(S)45–7–2	30		168	163	156	147	135	123	109	99
LVR(S)45–7	30		176	171	163	156	144	132	116	108
LVR(S)45–8–2	30		193	187	179	168	155	142	126	115
LVR(S)45–8	30		200	194	187	176	164	149	134	122
LVR(S)45–9–2	30		217	211	202	189	175	159	142	130
LVR(S)45–9	37		226	219	210	199	185	170	151	140
LVR(S)45–10–2	37		243	236	225	212	196	179	159	146
LVR(S)45–10	37		251	243	233	220	205	187	166	154
LVR(S)45–11–2	45		273	264	253	238	222	201	179	164
LVR(S)45–11	45		281	272	261	246	230	209	187	172
LVR(S)45–12–2	45		298	289	276	261	242	220	195	179
LVR(S)45–12	45		306	296	284	268	251	229	204	188
LVR(S)45–13–2	45		323	313	300	283	263	239	212	195

Характеристики насосов

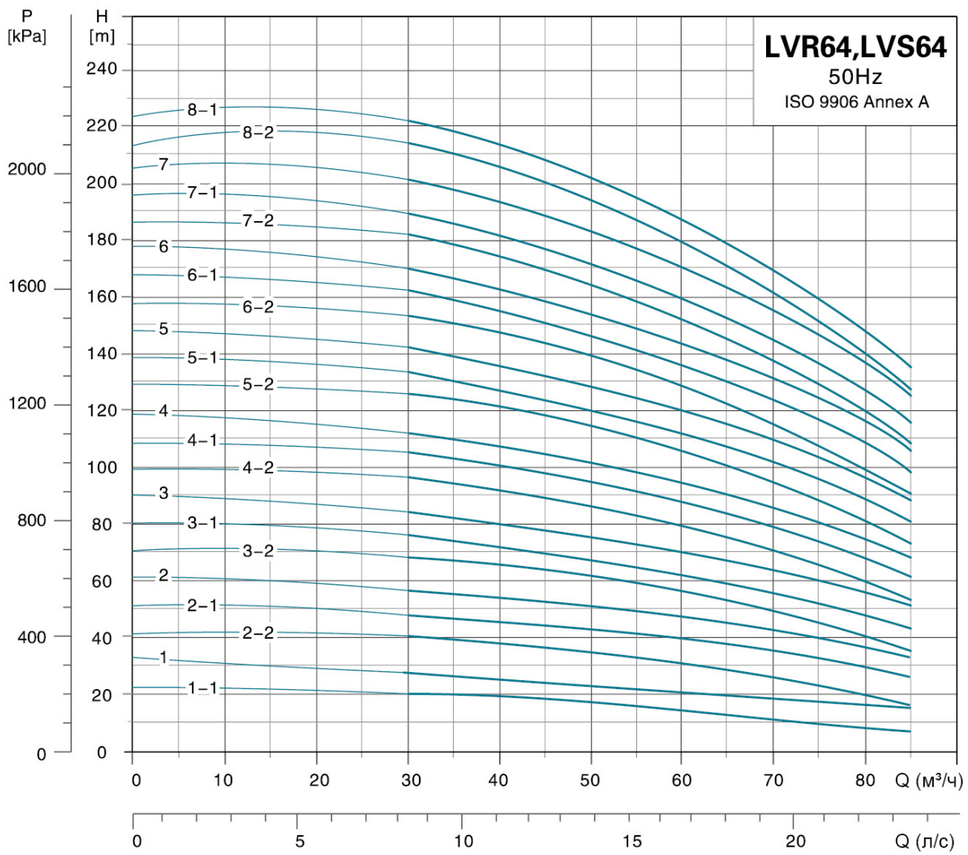

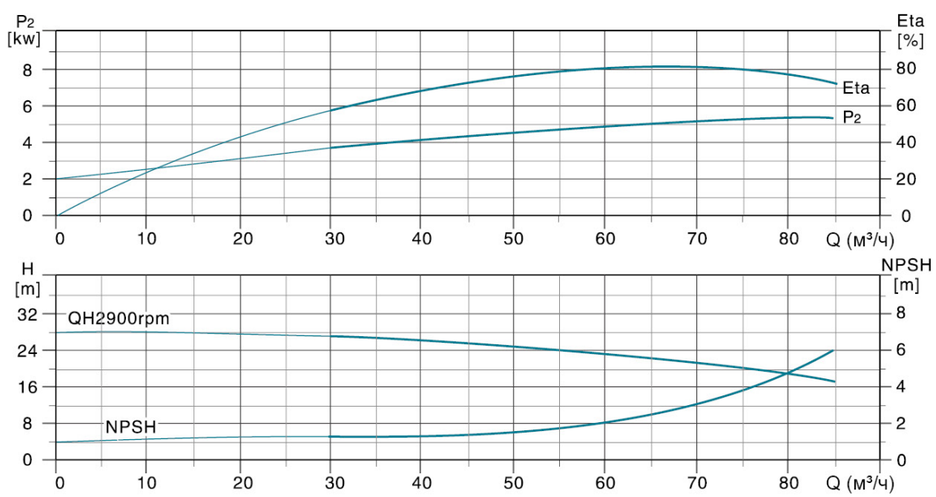

Размерный чертеж

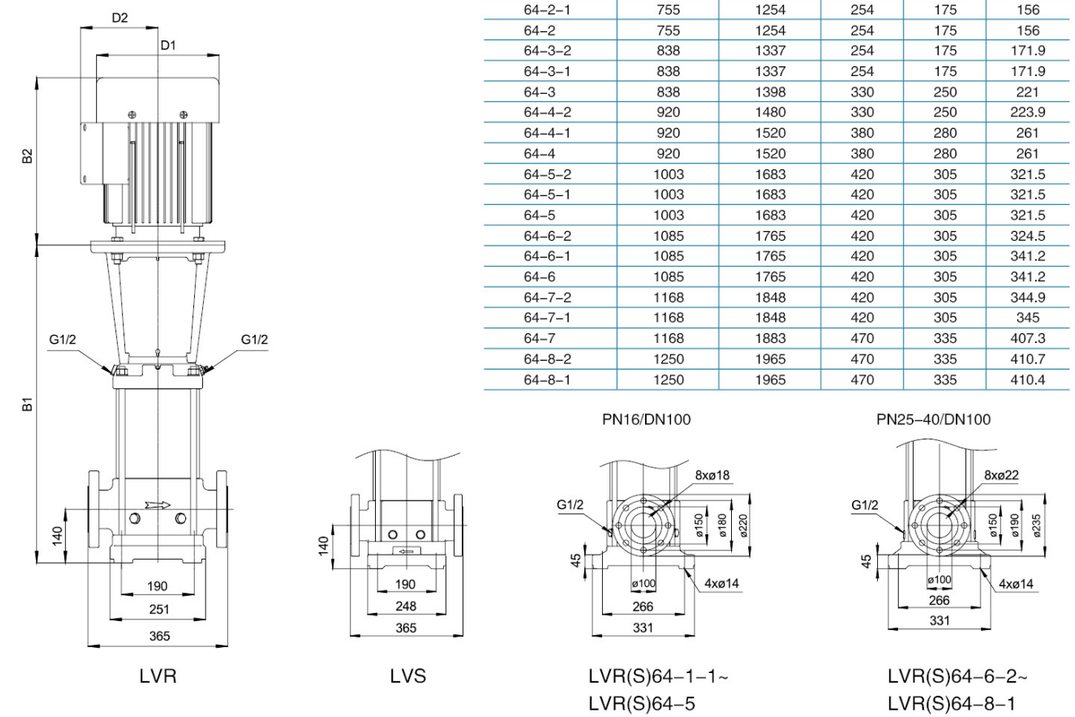

Модель	DIN фланец(LVR、LVS)		D1	D2	Вес нетто (кг)
	B1	B1+B2			
64-1-1	563	903	186	124	84.5
64-1	563	960	210	142	110.2
64-2-2	645	1042	210	142	117.4
64-2-1	755	1254	254	175	156
64-2	755	1254	254	175	156
64-3-2	838	1337	254	175	171.9
64-3-1	838	1337	254	175	171.9
64-3	838	1398	330	250	221
64-4-2	920	1480	330	250	223.9
64-4-1	920	1520	380	280	261
64-4	920	1520	380	280	261
64-5-2	1003	1683	420	305	321.5
64-5-1	1003	1683	420	305	321.5
64-5	1003	1683	420	305	321.5
64-6-2	1085	1765	420	305	324.5
64-6-1	1085	1765	420	305	341.2
64-6	1085	1765	420	305	341.2
64-7-2	1168	1848	420	305	344.9
64-7-1	1168	1848	420	305	345
64-7	1168	1883	470	335	407.3
64-8-2	1250	1965	470	335	410.7
64-8-1	1250	1965	470	335	410.4

Модель	Мощность (кВт)	Q (м³/ч)	30	40	50	64	70	80	85
LVR(S)64-1-1	4	H(м)	20	19	17.5	14	12	8.5	6
LVR(S)64-1	5.5		27	25.5	23.5	21	20	17	15
LVR(S)64-2-2	7.5		40	38	35.5	29	25.5	19	15
LVR(S)64-2-1	11		48	45.5	42.5	37	34.5	29	25
LVR(S)64-2	11		55	52.5	49.5	44	41.5	36	33
LVR(S)64-3-2	15		68	65.5	60	52.5	48.5	40	35
LVR(S)64-3-1	15		75.5	72	67.5	59.5	55.5	47	42
LVR(S)64-3	18.5		83.5	80	76	68	64	56	51
LVR(S)64-4-2	18.5		96	92.5	87	75.5	70	59	52
LVR(S)64-4-1	22		104	100	94.5	83.5	78.5	67.5	61
LVR(S)64-4	22		112	107	102	91	85.5	74.5	69
LVR(S)64-5-2	30		126	122	115	101	94	80.5	73
LVR(S)64-5-1	30		134	129	122	109	102	88	81
LVR(S)64-5	30		141	136	129	116	109	96	89
LVR(S)64-6-2	30		154	148	140	124	115	99	90
LVR(S)64-6-1	37		162	156	148	132	124	108	98
LVR(S)64-6	37		170	163	155	139	131	116	107
LVR(S)64-7-2	37		182	176	166	147	138	119	109
LVR(S)64-7-1	37		190	183	173	155	145	126	110
LVR(S)64-7	45		202	194	184	165	155	136	126
LVR(S)64-8-2	45		214	207	196	174	163	140	128
LVR(S)64-8-1	45		222	214	203	181	170	148	135

Характеристики насосов

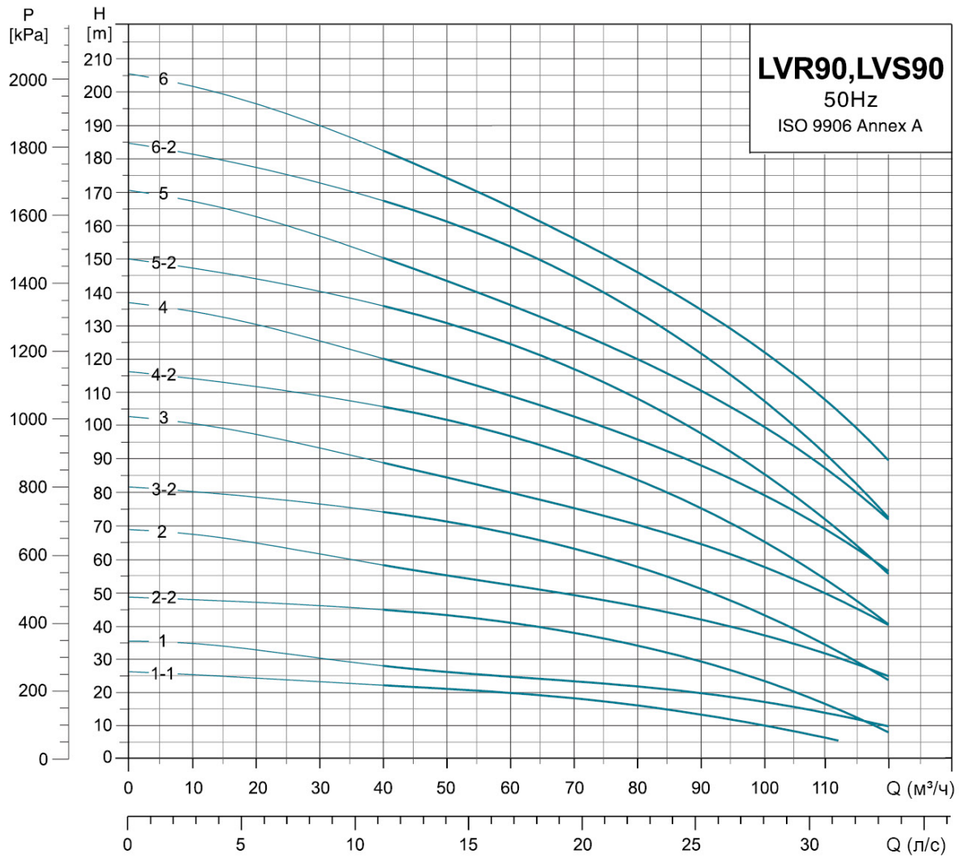

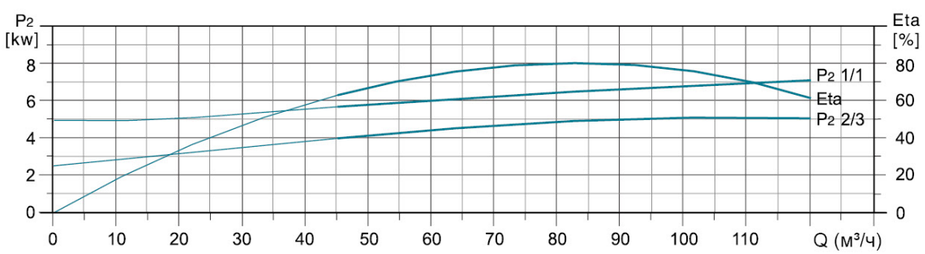

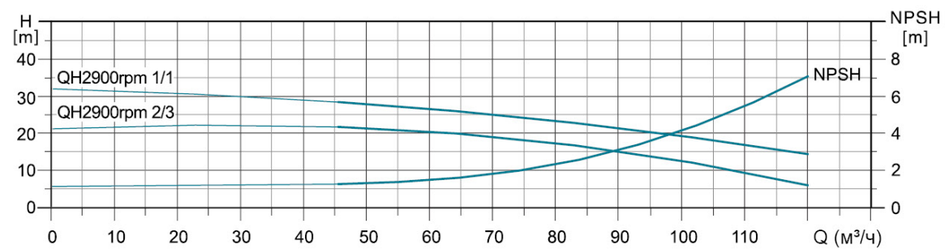

Размерный чертеж

Модель	DIN фланец(LVR、LVS)		D1	D2	Вес нетто (кг)
	B1	B1+B2			
90–1–1	572.5	969.5	210	142	116
90–1	572.5	969.5	210	142	121.2
90–2–2	774.5	1273.5	254	175	162.2
90–2	774.5	1273.5	254	175	174.9
90–3–2	866.5	1426.5	330	250	228
90–3	866.5	1466.5	380	280	264
90–4–2	958.5	1638.5	420	305	326
90–4	958.5	1638.5	420	305	326
90–5–2	1051	1731	420	305	354
90–5	1051	1731	420	305	354
90–6–2	1143	1858	470	335	415
90–6	1143	1858	470	335	415

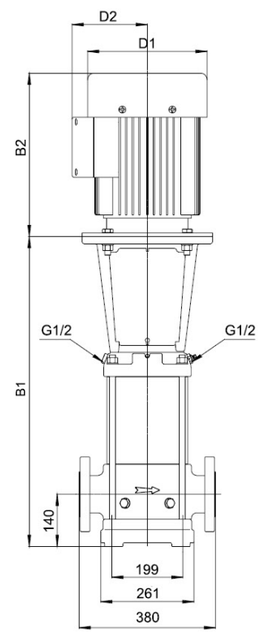

LVR

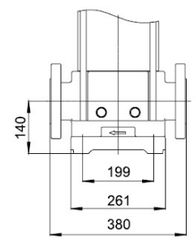

LVS

PN16/DN100

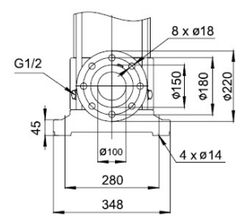

LVR(S)90–1–1~
LVR(S)90–5

PN25–40/DN100

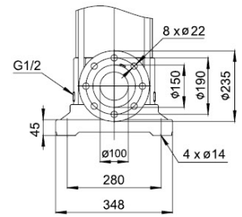

LVR(S)90–6–2~
LVR(S)90–6

Модель	Мощность (кВт)	Q (м³/ч)	40	50	60	70	80	90	100	110	120
LVR(S)90–1–1	5.5	H(м)	22	21	20	18	16	14	10.5	6.5	–
LVR(S)90–1	7.5		38	26	25	23.5	22	20	17.5	14	10
LVR(S)90–2–2	11		45	43	41	38	34.5	30	24	17	8
LVR(S)90–2	15		58	55	52	49	46	42.5	37.5	31.5	25
LVR(S)90–3–2	18.5		74	71.5	68	63.5	58	51.5	44	35	24
LVR(S)90–3	22		88	84.5	80	75.5	70.5	65	58.5	50.5	40
LVR(S)90–4–2	30		106	102	97	91	84.5	76	65.5	54	40
LVR(S)90–4	30		120	114	109	103	96	88.5	79.5	69.5	57
LVR(S)90–5–2	37		136	131	125	118	109	98.5	86.5	72	55
LVR(S)90–5	37		150	144	136	129	121	111	101	87	72
LVR(S)90–6–2	45		166	161	154	145	135	123	108	91.5	72
LVR(S)90–6	45		182	175	166	156	146	135	123	108	90

Характеристики насосов

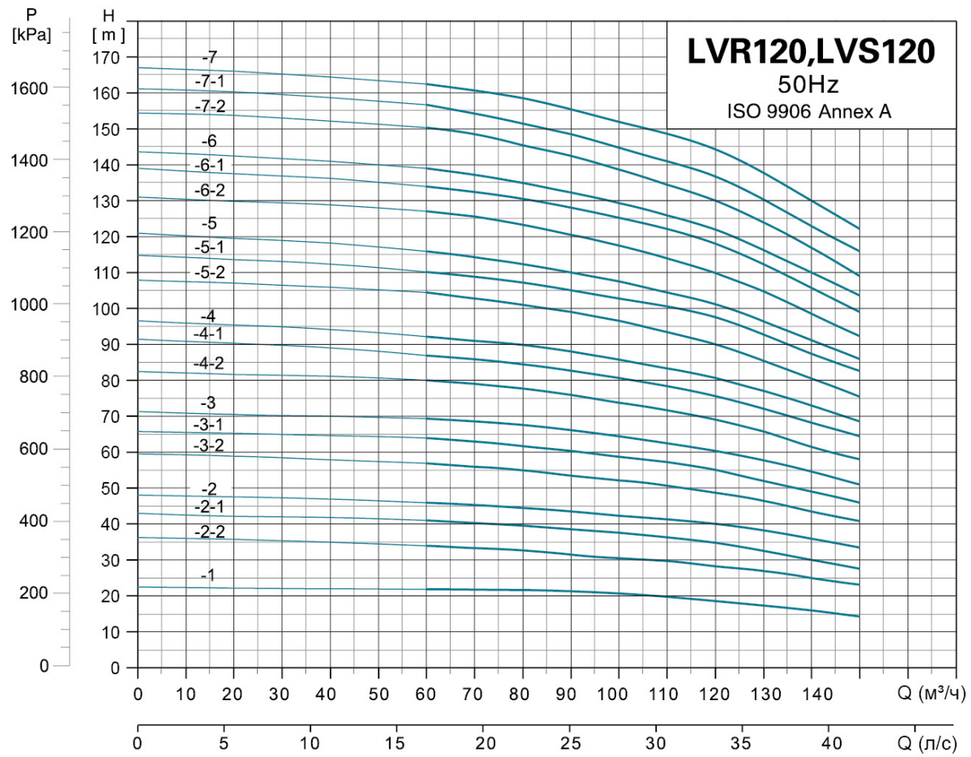

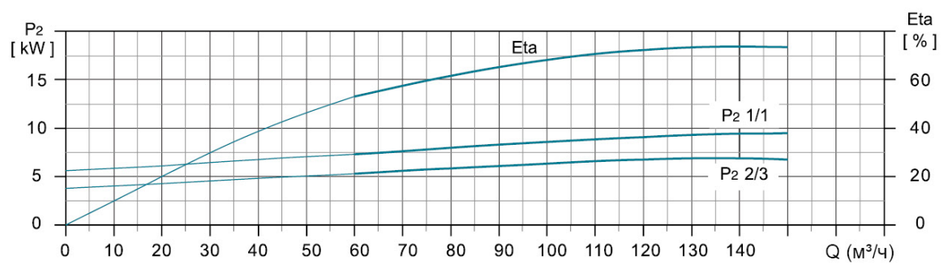

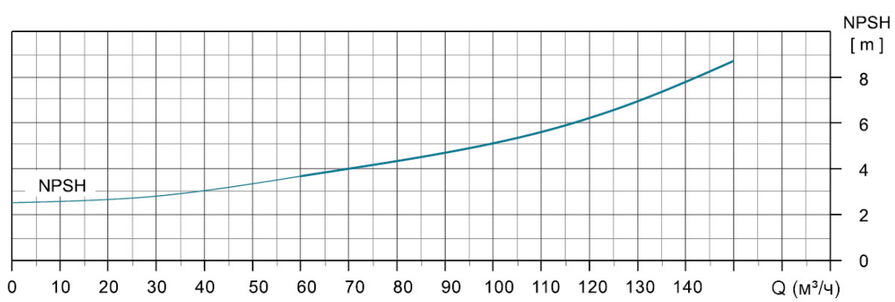

Размерный чертеж

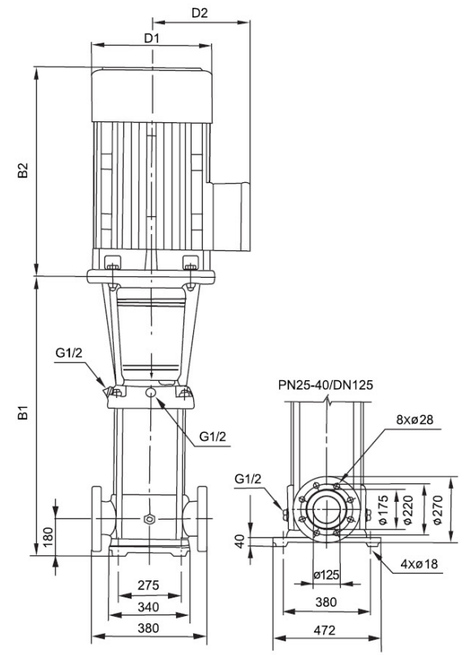

LVR(S)

Модель	DIN фланец(LVR、LVS)		D1	D2	Вес нетто (кг)
	B1	B1+B2			
120–1	840	1339	254	175	186
120–2–2	1000	1499	254	175	210
120–2–1	1000	1560	330	250	250
120–2	1000	1600	380	280	285
120–3–2	1160	1840	420	305	326
120–3–1	1160	1840	420	305	360
120–3	1160	1840	420	305	360
120–4–2	1320	2000	420	305	400
120–4–1	1320	2000	420	305	400
120–4	1320	2035	470	335	460
120–5–2	1480	2195	470	335	470
120–5–1	1480	2195	470	335	470
120–5	1510	2295	510	370	575
120–6–2	1670	2455	510	370	585
120–6–1	1670	2455	510	370	585
120–6	1670	2515	580	410	705
120–7–2	1830	2675	580	410	715
120–7–1	1830	2675	580	410	715
120–7	1830	2675	580	410	715

Модель	Мощность (кВт)	Q (м³/ч)	60	70	80	90	100	110	120	130	140	150
LVR(S)120-1	11	H(м)	22	21.8	21.6	21	20.5	19.5	18.5	17	16	15
LVR(S)120-2-2	15		34	33.6	33	31	30.2	30	28.5	27	25	24
LVR(S)120-2-1	18.5		41	40	39.5	38.5	37	36.5	34.5	32.5	30	27.5
LVR(S)120-2	22		46	45	44.5	43.5	42.4	41	40	38	36	33.5
LVR(S)120-3-2	30		57	56	55	53.5	52	51	49	46.5	43.5	41
LVR(S)120-3-1	30		64	63	62	60	58.5	57.5	55.5	52	49	46
LVR(S)120-3	30		69.5	68.5	67.5	66	64.4	62.5	61	57.5	54.5	51
LVR(S)120-4-2	37		80.5	79	78	76	73.5	72	69	66	61.5	58
LVR(S)120-4-1	37		87	86	84.5	82	80	78	76	72	68	64.5
LVR(S)120-4	45		92.5	91	90	88	85.5	83	81	77	73	68.5
LVR(S)120-5-2	45		104.5	103	101	99	96	93	90	85.5	80.5	75.5
LVR(S)120-5-1	45		110.5	109	107.5	105	102	100	97	92	86.5	83
LVR(S)120-5	55		115.5	114	113	110	107.5	104.5	101.5	96	91	86
LVR(S)120-6-2	55		128	125.5	123	121	117.3	113.5	110	104.5	98.5	92.5
LVR(S)120-6-1	55		134	132	130.5	127	124	121	118	111	105	100
LVR(S)120-6	75		139	137	135	132	128.8	126	123	116	110	104
LVR(S)120-7-2	75		151	148	145.5	143	138.6	134	130	123.5	116.5	109
LVR(S)120-7-1	75		156.5	154	152	148.5	144.5	141	137.5	130	123	116.5
LVR(S)120-7	75		162.5	160.5	158.5	155	151	148	145	137	129	123

Характеристики насосов

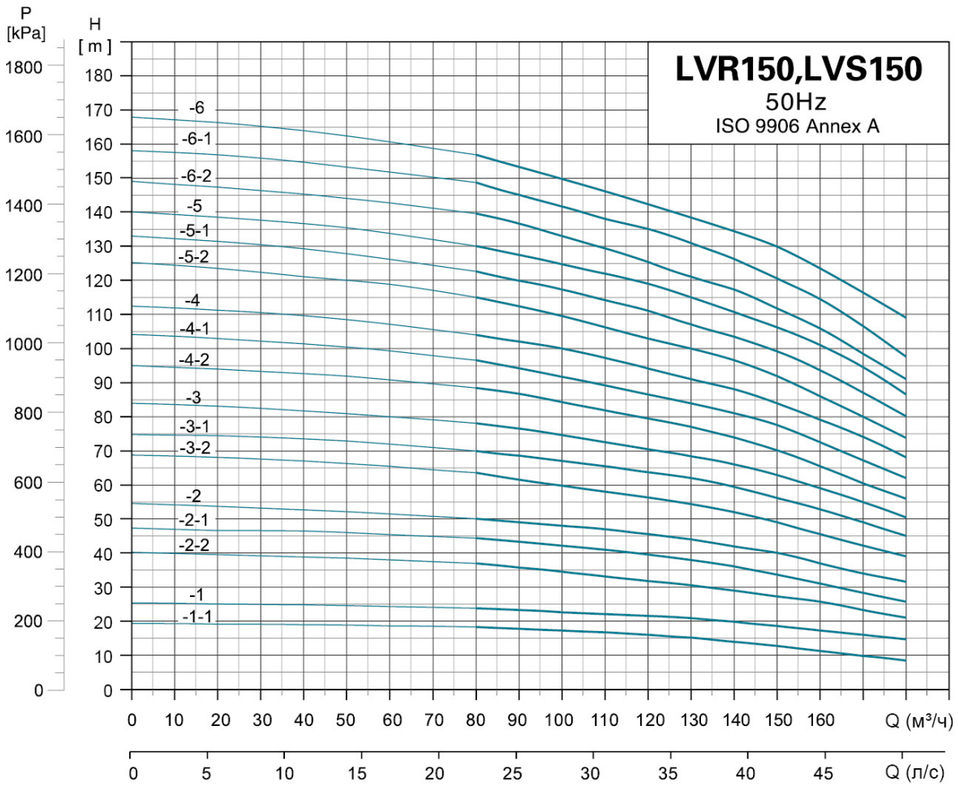

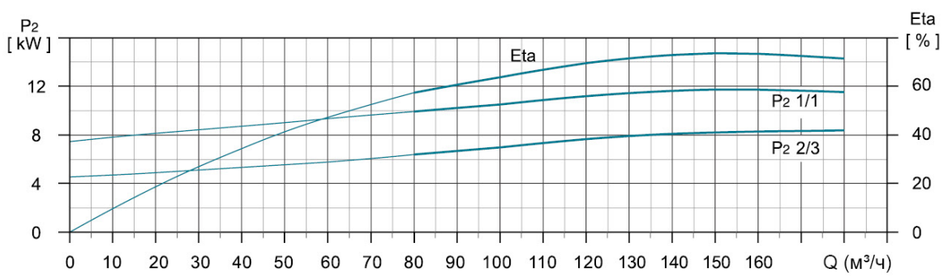

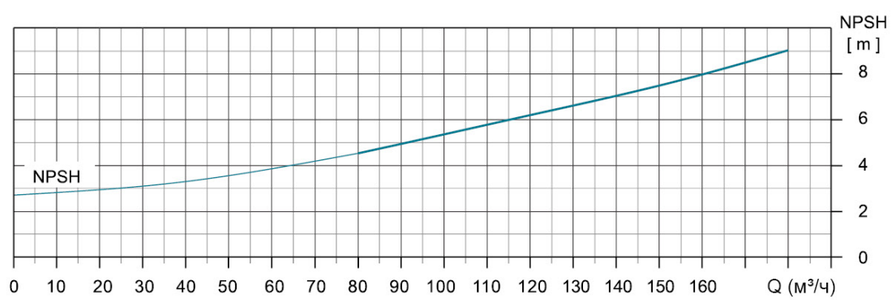

Размерный чертеж

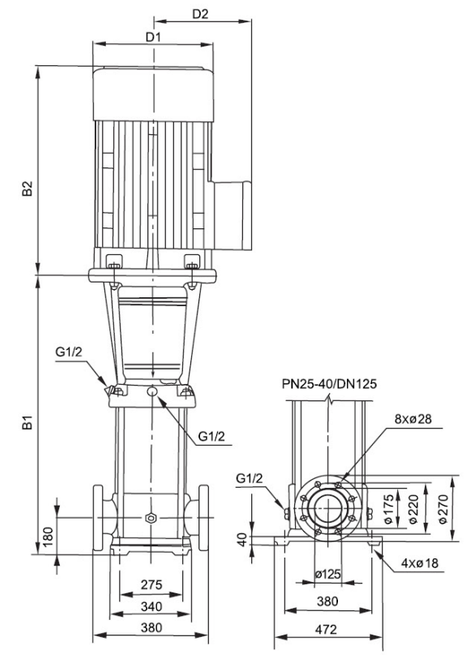

LVR(S)

Модель	DIN фланец(LVR、LVS)		D1	D2	Вес нетто (кг)
	B1	B1+B2			
150–1–1	840	1339	254	175	186
150–1	840	1339	254	175	200
150–2–2	1000	1560	330	250	250
150–2–1	1000	1600	380	280	295
150–2	1000	1680	420	305	317
150–3–2	1160	1840	420	305	360
150–3–1	1160	1840	420	305	360
150–3	1160	1840	420	305	385
150–4–2	1320	2035	470	335	460
150–4–1	1320	2035	470	335	460
150–4	1350	2135	510	370	560
150–5–2	1510	2295	510	370	570
150–5–1	1510	2355	580	410	690
150–5	1510	2355	580	410	690
150–6–2	1670	2515	580	410	700
150–6–1	1670	2515	580	410	700
150–6	1670	2515	580	410	700

Модель	Мощность (кВт)	Q (м³/ч)	80	90	100	110	120	130	140	150	160	170	180
LVR(S)150-1-1	11	H(м)	18.3	17.8	17.3	17	16	15	14	12.5	11	10	8.5
LVR(S)150-1	15		24	23	22.5	22	21.5	20.5	20	18.5	17	16	15
LVR(S)150-2-2	18.5		37	35.5	34	33	32	31	29	27.5	26	23	21
LVR(S)150-2-1	22		44.3	43	42	40	39	38.5	37.5	35	33	30	27
LVR(S)150-2	30		50	49	48	47	45.5	44	42	40	37	34	32
LVR(S)150-3-2	30		63.5	61	59	57.5	56	54.5	53	49	45.5	42	39
LVR(S)150-3-1	37		70	68	67	65	63	62	60	56	53	49	45
LVR(S)150-3	37		78	76.5	75	73	70.5	68	66	63	59	55	50.5
LVR(S)150-4-2	45		89	87	84	81.5	79	77	74.5	70.5	65.5	60	56
LVR(S)150-4-1	45		96.5	94	91.5	89	86.5	84	81.5	77	72.5	67	62
LVR(S)150-4	55		104	102	100	97	95	91	88	84	79.5	74	68
LVR(S)150-5-2	55		115.5	112	109	106	102.5	100	97	92	86	79	73.5
LVR(S)150-5-1	75		122.5	119.5	117	113.5	111.5	107.5	104.5	99	93.5	87	80
LVR(S)150-5	75		130	127.5	125	121	119	115	111.5	106.5	101	94.5	86.5
LVR(S)150-6-2	75		140	137	133	130	126	121	118	112	106	98	91
LVR(S)150-6-1	75		148.5	145	141.7	137.5	135	131	127	120.5	114.5	106.5	97.5
LVR(S)150-6	75		157	153	149	145	142	139.5	137	130	123.5	116	109

Характеристики насосов

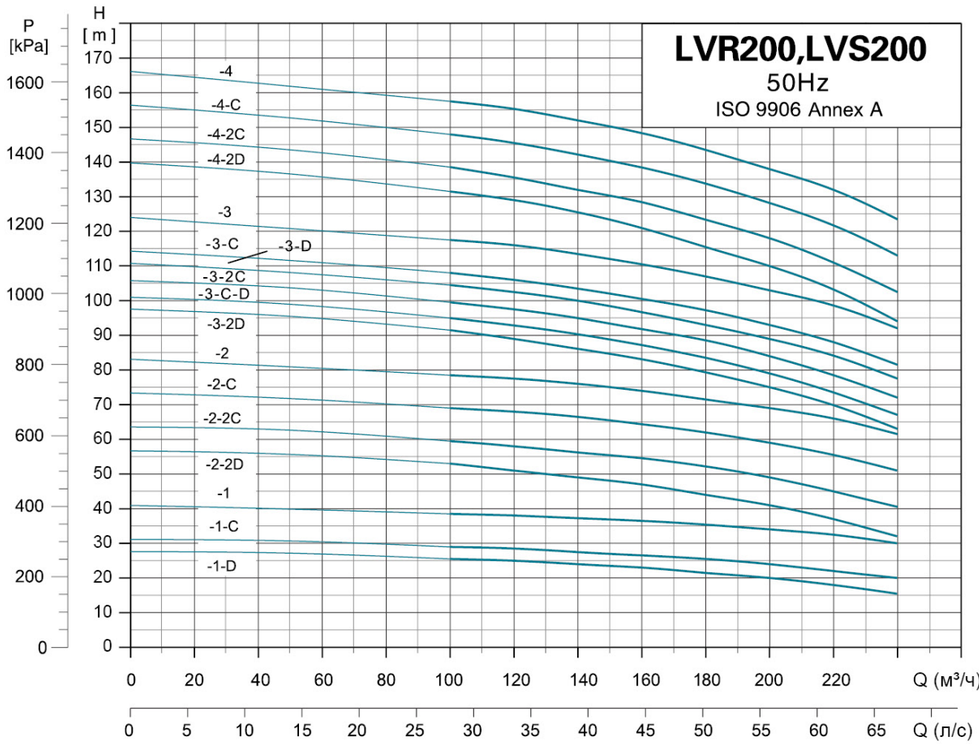

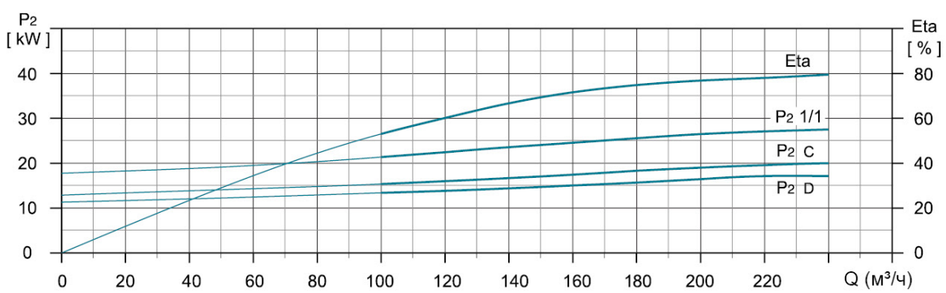

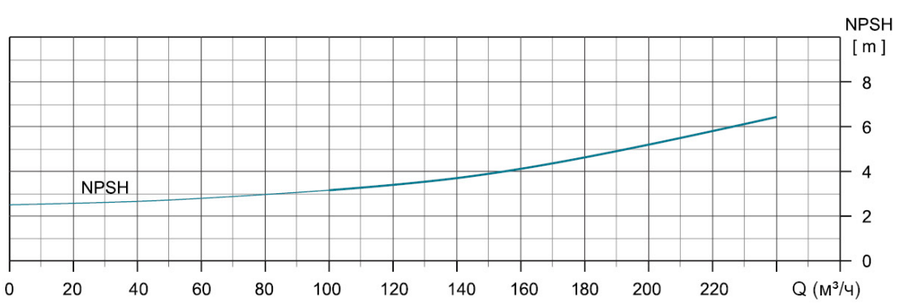

Размерный чертеж

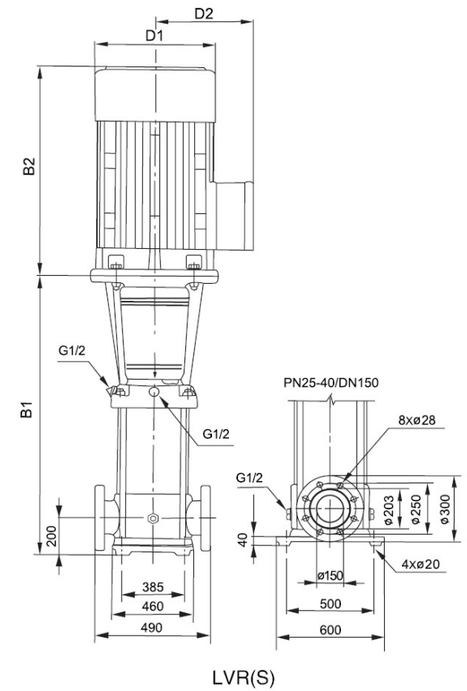

LVR(S)

Модель	DIN фланец(LVR、LVS)		D1	D2	Вес нетто (кг)
	B1	B1+B2			
200–1–D	907	1467	330	250	311
200–1–C	907	1507	380	280	347
200–1	907	1587	420	305	403
200–2–2D	1101	1781	420	305	447
200–2–2C	1101	1816	470	335	504
200–2–C	1131	1916	510	370	595
200–2	1131	1916	510	370	595
200–3–2D	1325	2170	580	410	748
200–3–C–D	1325	2170	580	410	748
200–3–2C	1325	2170	580	410	748
200–3–D	1325	2170	580	410	748
200–3–C	1325	2170	580	410	748
200–3	1325	2220	580	410	817
200–4–2D	1519	2414	580	410	830
200–4–2C	1519	2619	645	530	1180
200–4–C	1519	2619	645	530	1180
200–4	1519	2619	645	530	1180

Модель	Мощность (кВт)	Q (м³/ч)	100	120	140	160	180	200	220	240
LVR(S)200-1-D	18.5	H(м)	25.5	25	24	23	21.5	20	18	15.5
LVR(S)200-1-C	22		29	28.5	27.5	26.5	25.5	24	22	20
LVR(S)200-1	30		38.5	38	37.5	36.5	35	34	32.5	30
LVR(S)200-2-2D	37		53	51	49	47	44	41	37	32
LVR(S)200-2-2C	45		59.5	58	56	54	52.5	49	44.5	40.5
LVR(S)200-2-C	55		69	68	66	64	62	59	55.5	51
LVR(S)200-2	55		78.5	77.5	76	74	71.5	69	66	61.5
LVR(S)200-3-2D	75		91.5	89	86.5	83.5	79	75	70	63
LVR(S)200-3-C-D	75		95	93	90	87	83.5	79	73.5	67
LVR(S)200-3-2C	75		99.5	97.5	94.5	91.5	89	84	78.5	72
LVR(S)200-3-D	75		104.5	102.5	100	97	93	89	84.5	77.5
LVR(S)200-3-C	75		108	106	103.5	100.5	97.5	93	88	81.5
LVR(S)200-3	90		117.5	116	113.5	110.5	107	103	99	92
LVR(S)200-4-2D	90		131.5	129	125.5	121	115.5	110	103.5	94
LVR(S)200-4-2C	110		138.5	136	132	128	124	118	111	102.5
LVR(S)200-4-C	110		148	145.5	142.5	138	134	128	122	113
LVR(S)200-4	110		157.5	155.5	152.5	148	143.5	138	132.5	123.5

EVS

Вертикальный многоступенчатый центробежный насос

Назначение

- Жидкости низкой вязкости, не горючие и не взрывоопасные, не содержащие твердых частиц либо волокон.
- Водоснабжение высотных зданий, в системах фильтрации и водоснабжения, повышение давления.
- В системах мойки и очистки, для подпитки котлов и перекачивания конденсата, в системах водоподготовки, в вспомогательных системах и промышленности.
- В ультрафильтрации и в обратном осмосе

Насос

- Материал рабочего колеса, диффузора и цилиндра AISI304
- Вал из нержавеющей стали
- Температура перекачиваемой жидкости: +4 - 60°C
- Чугунное входное и выпускное подключение со специальной обработкой от ржавения.
- Уровень PH перекачиваемой жидкости: 6.5 - 8.5
- Макс. рабочее давление: 15 бар
- Высота над уровнем моря: до 1000 м
- Подшипник C&U

Мотор

- Мотор с медной обмоткой
- Класс нагревостойкости: F.
- Степень защиты: IP55.
- Макс. температура окружающей среды: +40°C.

Расшифровка обозначений

EVS 2 – 6

- 6 — Количество ступени рабочего колеса
- 2 — Номинальная производительность м³/ч
- EVS — Вертикальный многоступенчатый центробежный насос

Технические параметры

МОДЕЛЬ	Мощность		Q (м³/ч)	0	1	2	3	4
	кВт	л.с.	Q (л/мин)	0	16.7	33.3	50	66.7
EVS2–6	2.2	3.0	H (m)	116	107	98	85	69
EVS2–7	3.0	4.0		137	127	117	104	86
EVS2–8	3.0	4.0		157	146	134	119	99

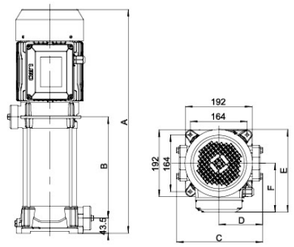

Размеры

МОДЕЛЬ	A	B	C	D	E	F	Inlet	Outlet
EVS2–6	587	241.5	248	126.5	230	134	G1	G1
EVS2–7	612	266.5	248	126.5	230	134	G1	G1
EVS2–8	637	291.5	248	126.5	230	134	G1	G1

Характеристики насосов

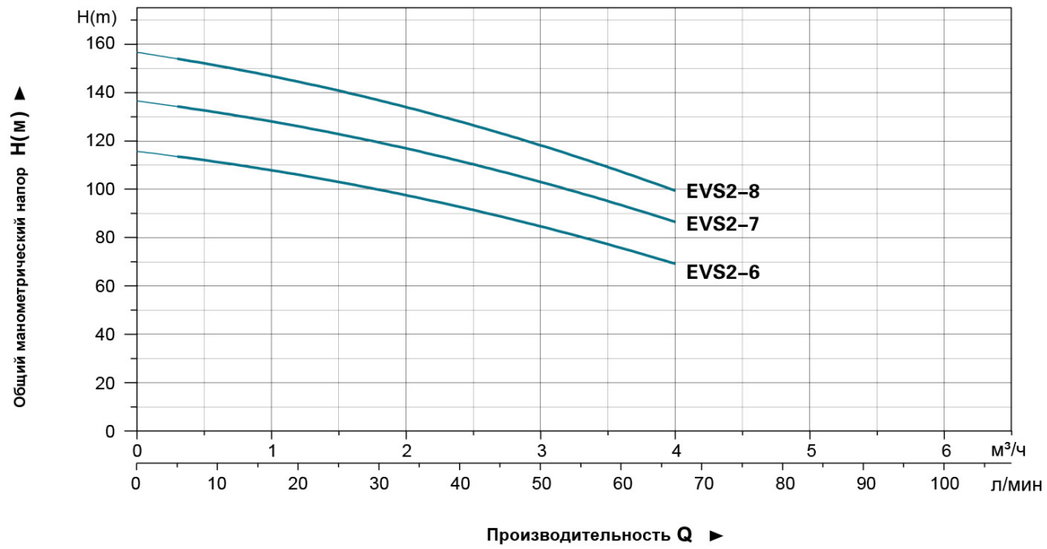

Таблица используемых материалов

No.	Части	Материал
1	Кожух вентилятора	08F
2	Вентилятор	PP
3	Задняя крышка	Cast iron
4	Подшипник	
5	Ротор	
6	Статор	
7	Основание насоса	Cast iron
8	Фланец	Cast iron
9	Торцевое уплотнение	Ceramic/Carbon
10	Установочная втулка	AISI 304
11	Средний диффузор	AISI 304
12	Рабочее колесо	AISI 304
13	Втулка	AISI 304
14	Диффузор с подшипником	AISI 304
15	Ведущая втулка	AISI 304

No.	Части	Материал
16	Главный диффузор	AISI 304
17	Уплотнительное кольцо	NBR
18	Основание	Cast iron
19	Дренажная заглушка	
20	Цилиндр	AISI 304
21	Крышка	ABS
22	Клеммная коробка	
23	Кабельная муфта	
24	Клемма	

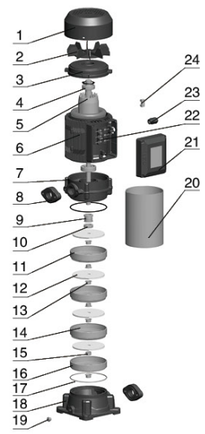

Упаковочная информация

МОДЕЛЬ	Вес брутто (кг)	Длина (мм)	Ширина (мм)	Высота (мм)	Количество (шт/20'TEU)
EVS2–6	41.44	730	330	370	336
EVS2–7	43.97	730	330	370	336
EVS2–8	44.74	730	330	370	336

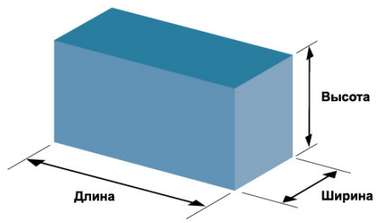

EVS

Вертикальный многоступенчатый центробежный насос

Назначение

- Жидкости низкой вязкости, не горючие и не взрывоопасные, не содержащие твердых частиц либо волокон.
- Водоснабжение высотных зданий, в системах фильтрации и водоснабжения, повышение давления.
- В системах мойки и очистки, для подпитки котлов и перекачивания конденсата, в системах водоподготовки, в вспомогательных системах и промышленности.
- В ультрафильтрации и в обратном осмосе

Насос

- Материал рабочего колеса, диффузора и цилиндра AISI304
- Вал из нержавеющей стали
- Температура перекачиваемой жидкости: +4 - 60°C
- Чугунное входное и выпускное подключение со специальной обработкой от ржавения.
- Уровень PH перекачиваемой жидкости: 6.5 - 8.5
- Макс. рабочее давление: 15 бар
- Высота над уровнем моря: до 1000 м
- Подшипник C&U

Мотор

- Мотор с медной обмоткой
- Класс нагревостойкости: F.
- Степень защиты: IP55.
- Макс. температура окружающей среды: +40°C.

Расшифровка обозначений

EVS 4 – 6

- 6 — Количество ступени рабочего колеса
- 4 — Номинальная производительность м³/ч
- EVS — Вертикальный многоступенчатый центробежный насос

Технические параметры

МОДЕЛЬ	Мощность		Q (м³/ч)	0	1	2	3	4	5	6
	кВт	л.с.	Q (л/мин)	0	16.7	33.3	50	66.7	83.3	100
EVS4–6	3.0	4.0	H (m)	119	114	109	104	97	89	79
EVS4–7	3.0	4.0		140	133	128	121	113	104	93
EVS4–8	3.0	4.0		160	152	146	138	129	117	104

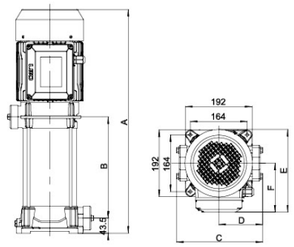

Размеры

МОДЕЛЬ	A	B	C	D	E	F	Inlet	Outlet
EVS4–6	587	241.5	248	126.5	230	134	G1	G1
EVS4–7	612	266.5	248	126.5	238.5	141	G1	G1
EVS4–8	637	291.5	248	126.5	238.5	141	G1	G1

Характеристики насосов

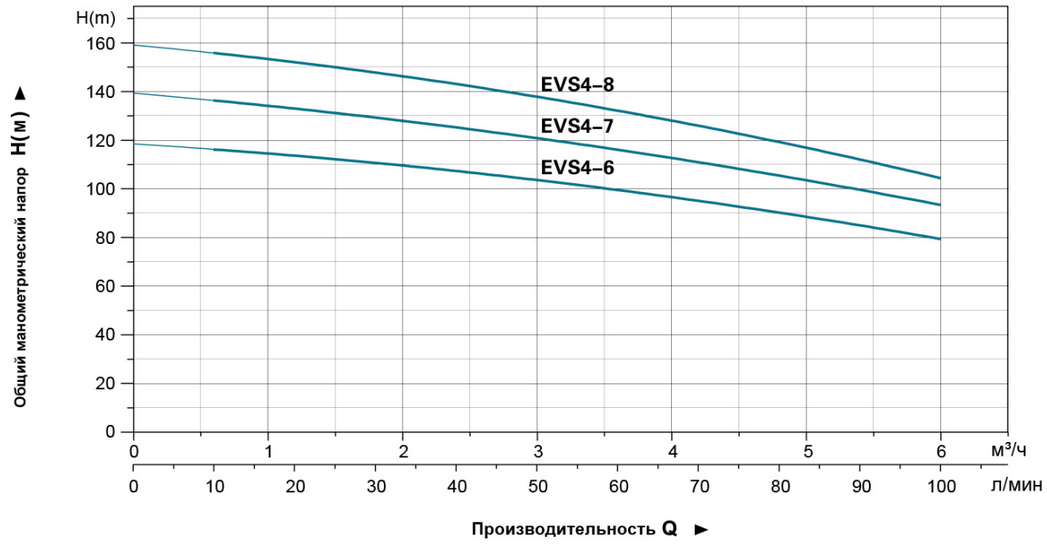

Таблица используемых материалов

No.	Части	Материал
1	Кожух вентилятора	08F
2	Вентилятор	PP
3	Задняя крышка	Cast iron
4	Подшипник	
5	Ротор	
6	Статор	
7	Основание насоса	Cast iron
8	Фланец	Cast iron
9	Торцевое уплотнение	Ceramic/Carbon
10	Установочная втулка	AISI 304
11	Средний диффузор	AISI 304
12	Рабочее колесо	AISI 304
13	Втулка	AISI 304
14	Диффузор с подшипником	AISI 304
15	Ведущая втулка	AISI 304

No.	Части	Материал
16	Главный диффузор	AISI 304
17	Уплотнительное кольцо	NBR
18	Основание	Cast iron
19	Дренажная заглушка	
20	Цилиндр	AISI 304
21	Крышка	ABS
22	Клеммная коробка	
23	Кабельная муфта	
24	Клемма	

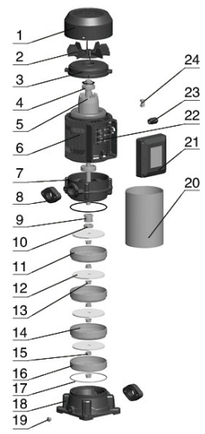

Упаковочная информация

МОДЕЛЬ	Вес брутто (кг)	Длина (мм)	Ширина (мм)	Высота (мм)	Количество (шт/20'TEU)
EVS4–6	43.2	730	330	370	336
EVS4–7	47.38	730	330	370	336
EVS4–8	48.15	730	330	370	336

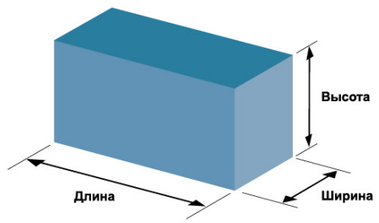

EVP

Насосы вертикальные многоступенчатые из нержавеющей стали

Применение

- Водоснабжение: повышение давления в магистральных водопроводах и в высотных домах
- Повышение давления в промышленных целях: Водопроводы, очистные системы, мойки высокого давления и пожаротушение
- Повышение давления для сплинкерного и капельного орошения
- Системы кондиционирования воздуха, охлаждающие системы и прочее

Особенности

- Применяется в широком диапазоне температур, производительности и диапазонов давления
- Входной и выходной патрубки могут быть вращаемы в зависимости от требований монтажов
- Легкий монтаж и обслуживание
- Высокоточно просчитанная гидравлическая часть обеспечивает стабильную эксплуатацию и высокую эффективность
- Всасывающие и напорные патрубки из чугуна со специальной антикоррозийной обработкой
- Надежный сварной вал из нержавеющей стали

Условия эксплуатации

- Температура перекачиваемой жидкости:+5℃ ~+60℃
- Максимальная окружающая температура:+40℃
- Максимальное давление: 10 бар
- Высота: до 1000 метров над уровнем моря

Расшифровка обозначения

EVP m 2 – 6

- 6 — количество ступеней
- 2 — номинальная производительность (м³/час)
- m — однофазный двигатель (трехфазное исполнение без литеры m)
- EVP — Насос вертикальный многоступенчатый

Используемые материалы

No.	Части	Материал
1	Крышка вентилятора	08F
2	Вентилятор	PP
3	Задний подшипниковый щит	Cast iron
4	Подшипник	
5	Статор	
6	Ротор	
7	Прокладка	Rubber
8	Фланец	Cast iron
9	Кронштейн двигателя	Aluminum
10	Механическое уплотнение	Ceramic/Carbon
11	Корпус насоса	AISI 304
12	Рабочее колесо	Plastic
13	Диффузор	Plastic
14	Конечный диффузор	Plastic
15	Крышка клемной коробки	Plastic

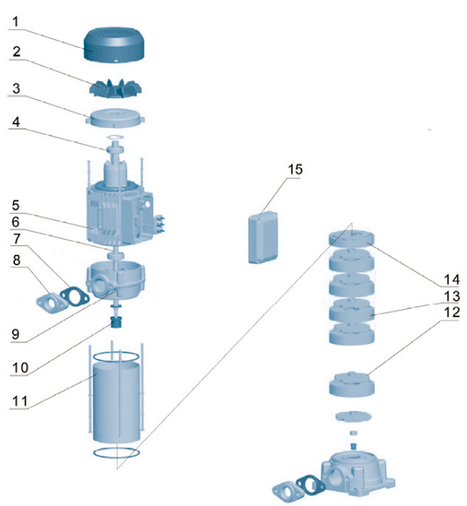

Рекомендации по выбору модели

- Напряжение и частота: Однофазный 220-240В/50Гц
  Трехфазный 380-415В/50Гц
  Насос выбирается в соответствии с требуемыми напором и потоком

Характеристики насосов

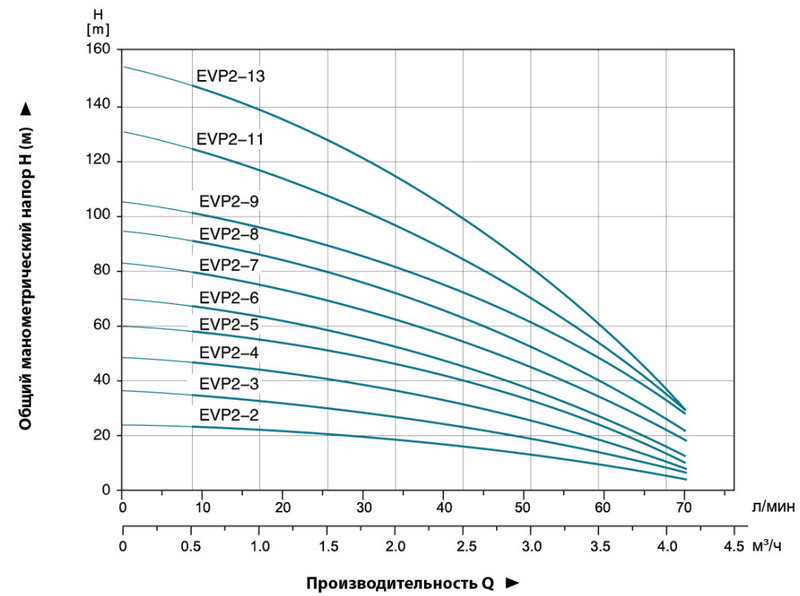

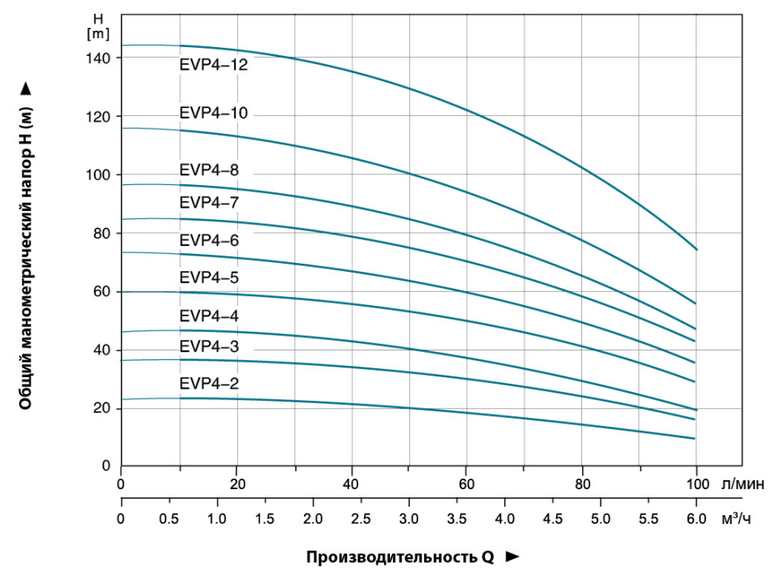

Характеристики насосов

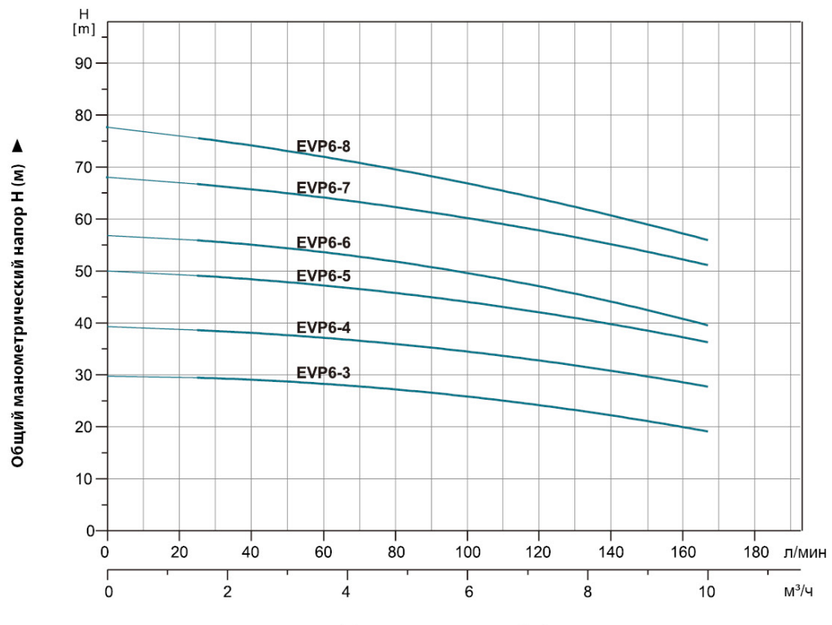

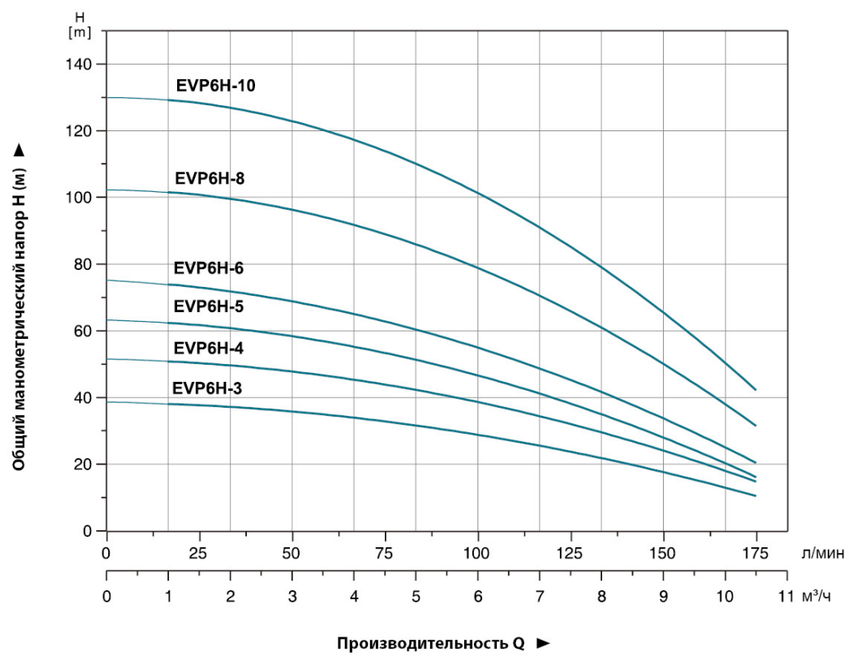

Характеристики насосов

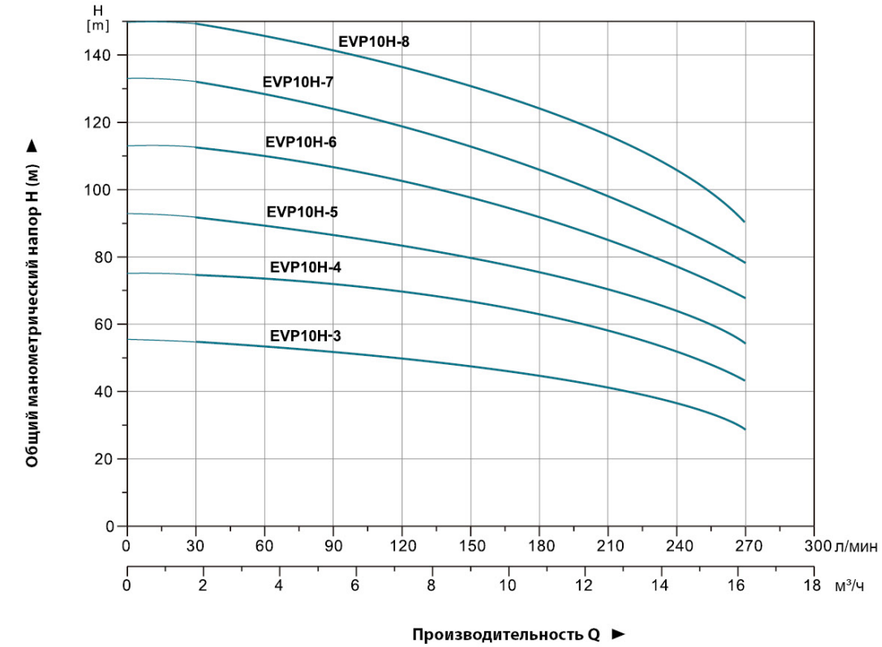

Технические параметры

Модель		Мощность		Q (м³/ч)	0	1	2	3	4
Однофазный	Трехфазный	кВт	л.с.	Q (л/мин)	0	16.7	33.3	50	66.7
EVPm2–2	EVP2–2	0.37	0.5	H (m)	24	23	18	13	6
EVPm2–3	EVP2–3	0.55	0.75		36	33	26	20	9
EVPm2–4	EVP2–4	0.75	1.0		48	45	35	26	11
EVPm2–5	EVP2–5	1.0	1.5		59	57	44	33	15
EVPm2–6	EVP2–6	1.0	1.5		69	65	52	37	18
EVPm2–7	EVP2–7	1.1	1.5		82	75	62	45	25
EVPm2–8	EVP2–8	1.5	2.0		94	87	72	52	28
EVPm2–9	EVP2–9	1.5	2.0		105	98	82	60	35
EVPm2–11	EVP2–11	1.8	2.5		130	119	98	69	37
–	EVP2–13	2.2	3.0		153	142	115	80	39

Модель		Мощность		Q (м³/ч)	0	1	2	3	4	5	6
Однофазный	Трехфазный	кВт	л.с.	Q (л/мин)	0	16.7	33.3	50	66.7	83.3	100
EVPm4–2	EVP4–2	0.55	0.75	H (m)	24	23	22	21	18	15	10
EVPm4–3	EVP4–3	0.75	1.0		37	36	34	33	29	24	16
EVPm4–4	EVP4–4	1.0	1.5		47	46	45	41	36	28	20
EVPm4–5	EVP4–5	1.5	2.0		61	58	57	55	48	39	29
EVPm4–6	EVP4–6	1.5	2.0		74	72	69	66	57	47	36
–	EVP4–7	2.2	3.0		86	83	81	77	68	57	43
–	EVP4–8	2.2	3.0		98	95	92	86	76	63	47
–	EVP4–10	2.2	3.0		116	114	110	102	90	73	57
–	EVP4–12	3.0	4.0		145	142	140	131	115	97	75

Технические параметры

Модель		Мощность		Q (м³/ч)	0	1	2	3	4	5	6	7	8	9	10
Однофазный	Трехфазный	кВт	л.с.	Q (л/мин)	0	16.7	33.3	50	66.7	83.3	100	116.7	133.3	150	166.7
EVPm6-3	EVP6-3	1.1	1.5	H (m)	30	29.5	29	28.5	28	27	26	24.5	23	21	19
EVPm6-4	EVP6-4	1.5	2.0		40	38.5	37.5	37.3	37	36	34	33.5	32	30	27
—	EVP6-5	2.2	3.0		50	49	48.5	48.3	48	45	43	42	41	39	36
—	EVP6-6	2.2	3.0		58	56	54	53.5	53	52	51	48	45	41	40
—	EVP6-7	3.0	4.0		68	67	66.5	65	63.5	62	60	58	56	54	51
—	EVP6-8	3.0	4.0		78	75	73	72	71	70	68	65	62	59	55

Модель		Мощность		Q (м³/ч)	0	1	2	3	4.5	6	7.5	9	10.5
Однофазный	Трехфазный	кВт	л.с.	Q (л/мин)	0	16.7	33.3	50	75	100	125	150	175
EVPm6H-3	EVP6H-3	1.1	1.5	H (m)	39	38	37	35	33	29	24	18	10
EVPm6H-4	EVP6H-4	1.5	2		52	51	49	47	44	39	32	25	14
EVPm6H-5	EVP6H-5	1.8	2.5		64	62	60	58	54	47	38	28	16
—	EVP6H-6	2.2	3		76	74	71	68	63	56	45	34	20
—	EVP6H-8	3.0	4		103	100	97	95	90	80	66	50	31
—	EVP6H-10	4.0	5.5		130	127	124	121	114	103	86	66	41

Модель	Мощность		Q (м³/ч)	0	2	4	6	8	10	12	14	16
Трехфазный	кВт	л.с.	Q (л/мин)	0	33	67	100	133	167	200	233	267
EVP10H-3	3.0	4.0	H (m)	56	55	54	52	49	46	42	39	29
EVP10H-4	4.0	5.5		75	74	72	70	67	64	60	53	43
EVP10H-5	5.5	7.5		93	91	87	84	81	77	72	64	55
EVP10H-6	5.5	7.5		113	110	107	104	100	96	87	78	68
EVP10H-7	7.5	10		132	128	124	120	116	112	103	93	80
EVP10H-8	7.5	10		150	147	143	139	134	127	120	108	92

Размерный чертеж

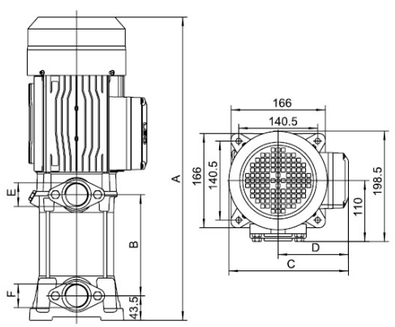

Модель		Мощность (P2)	A	B	C	D	E	F	G	H
Однофазный	Трехфазный	кВт								
EVPm2–2	EVP2–2	0.37	382	122	193	110	202	114.5	G1	G1
EVPm2–3	EVP2–3	0.55	406	146	193	110	202	114.5	G1	G1
EVPm2–4	EVP2–4	0.75	430	170	193	110	202	114.5	G1	G1
EVPm2–5	EVP2–5	1.0	454	194	193	110	202	114.5	G1	G1
EVPm2–6	EVP2–6	1.0	478	218	193	110	202	114.5	G1	G1
EVPm2–7	EVP2–7	1.1	545	248.5	210	125	202	114.5	G1	G1
EVPm2–8	EVP2–8	1.5	569	272.5	210	125	202	114.5	G1	G1
EVPm2–9	EVP2–9	1.5	593	296.5	210	125	202	114.5	G1	G1
EVPm2–11	EVP2–11	1.8	641	344.5	210	125	202	114.5	G1	G1
–	EVP2–13	2.2	689	392.5	210	125	202	114.5	G1	G1

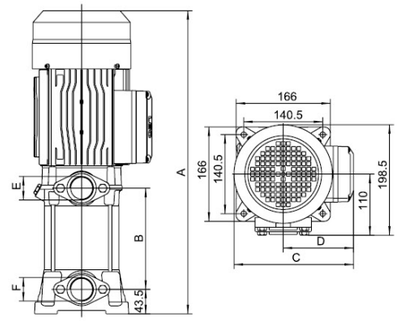

Модель		Мощность (P2)	A	B	C	D	E	F	G	H
Однофазный	Трехфазный	кВт								
EVPm4–2	EVP4–2	0.55	382	122	193	110	202	114.5	G1	G1
EVPm4–3	EVP4–3	0.75	406	146	193	110	202	114.5	G1	G1
EVPm4–4	EVP4–4	1.0	430	170	193	110	202	114.5	G1	G1
EVPm4–5	EVP4–5	1.5	497	200.5	210	125	202	114.5	G1	G1
EVPm4–6	EVP4–6	1.5	521	224.5	210	125	202	114.5	G1	G1
–	EVP4–7	2.2	545	248.5	210	125	202	114.5	G1	G1
–	EVP4–8	2.2	569	272.5	210	125	202	114.5	G1	G1
–	EVP4–10	2.2	617	320.5	210	125	202	114.5	G1	G1
–	EVP4–12	3.0	731	374	240	141	218	121.5	G1	G1

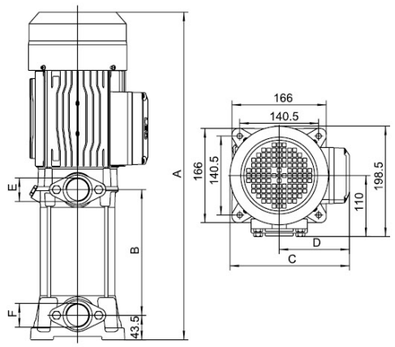

Модель		Мощность (P2)	A	B	C	D	E	F
Однофазный	Трехфазный	кВт						
EVPm6-3	EVP6-3	1.1	487	190	210	125	G1¼	G1¼
EVPm6-4	EVP6-4	1.5	524	227	210	125	G1¼	G1¼
—	EVP6-5	2.2	561	264	210	125	G1¼	G1¼
—	EVP6-6	2.2	598	301	210	125	G1¼	G1¼
—	EVP6-7	3.0	685	338	221	134	G1¼	G1¼
—	EVP6-8	3.0	722	375	221	134	G1¼	G1¼

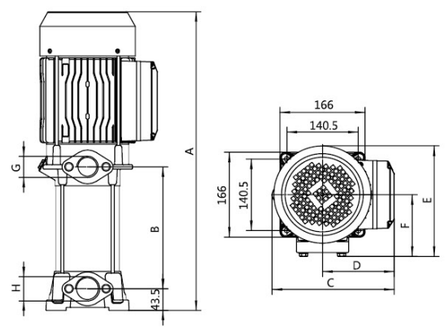

Модель		Мощность (P2)	A	B	C	D	E	F	G	H
Однофазный	Трехфазный	кВт								
EVPm6H-3	EVP6H-3	1.1	457	159.5	210	125	202	114.5	G1¼	G1½
EVPm6H-4	EVP6H-4	1.5	483.5	186	210	125	202	114.5	G1¼	G1½
EVPm6H-5	EVP6H-5	1.8	510	212.5	210	125	202	114.5	G1¼	G1½
—	EVP6H-6	2.2	536.5	239	210	125	202	114.5	G1¼	G1½
—	EVP6H-8	3.0	655	297.5	240	141	218	121.5	G1¼	G1½
—	EVP6H-10	4.0	708	350.5	240	141	218	121.5	G1¼	G1½

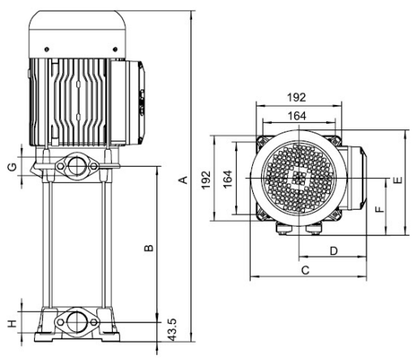

Модель	Мощность (P2)	A	B	C	D	E	F	G	H
Трехфазный	кВт								
EVP10H-3	3.0	554.5	187	240	141	227	127	G1¼	G1½
EVP10H-4	4.0	577.5	220	240	141	227	127	G1¼	G1½
EVP10H-5	5.5	647	253	262	152	244	135	G1¼	G1½
EVP10H-6	5.5	680	286	262	152	244	135	G1¼	G1½
EVP10H-7	7.5	713	319	262	152	244	135	G1¼	G1½
EVP10H-8	7.5	746	352	262	152	244	135	G1¼	G1½

ECH

Насосы горизонтальные многоступенчатые из нержавеющей стали

ECH

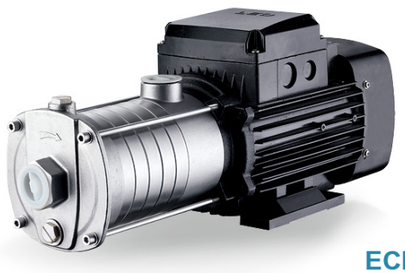

ECHS

ПРИМЕНЕНИЕ

- Применяется в бытовом водоснабжении, водоснабжении оборудования, опрессовке трубопроводов, поливе садов, оранжерей, в животноводстве и разведении рыбы, применяется в промышленных предприятиях и горном деле, водоснабжении и водоотведении в промышленности с высотном строительстве, системах центрального кондиционирования и отопления и т.д.

Насос

- Вал из нержавеющей стали AISI 304
- Максимальная температура жидкости: +85 ℃
- Высота: до 1000 метров над уровнем моря
- Максимальная высота всасывания: 8 м
- Максимальное входное давление: ограничено максимальным рабочим давлением

Двигатель

- Медная обмотка электродвигателя
- Встроенная термозащита (для однофазных двигателей)
- Электродвигатель IE2 стандарт, электродвигатель IE3 по запросу
- Класс изоляции: F
- Класс защиты: IP55
- Максимальная температура окружающей среды: +40 ℃

Расшифровка обозначений

ECH(m) 2-30(S)

- (S) — проточная часть из нержавеющей стали
- 30 — Количество ступеней x10
- 2 — Номинальная производительность
- (m) — Однофазный двигатель (Трехфазный двигатель без литеры m)
- ECH — Насос горизонтальный многоступенчатый из нержавеющей стали

Технические параметры

Модель	Мощность		Q (м³/ч)	0.6	1.2	1.8	2.4	3.0	3.6
	кВт	л.с.	Q (л/мин)	10	20	30	40	50	60
ECH(m)2-20(S)	0.37	0.5	H (m)	16	15	13	12	10	8
ECH(m)2-30(S)	0.37	0.5		24	22	20	18	16	12
ECH(m)2-40(S)	0.55	0.75		33	30	26	24	21	16
ECH(m)2-50(S)	0.55	0.75		40	37	33	30	24	19
ECH(m)2-60(S)	0.75	1.0		50	45	40	36	30	23

Размерный чертеж

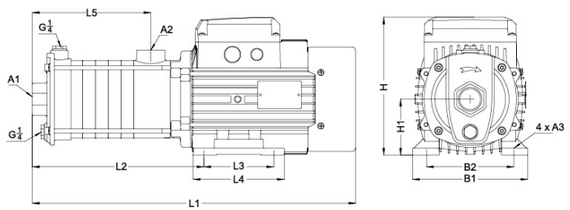

Модель	L1	L2	L3	L4	L5	B1	B2	H	H1	A1	A2	A3
ECH(m)2-20(S)	344.5	165.5	90	110	98.5	137	109	176.5	71	G1	G1	Φ7
ECH(m)2-30(S)	362.5	183.5	90	110	116.5	137	109	176.5	71	G1	G1	Φ7
ECH(m)2-40(S)	380.5	201.5	90	100	134.5	137	109	176.5	71	G1	G1	Φ7
ECH(m)2-50(S)	399.5	220.5	90	110	153.5	137	109	176.5	71	G1	G1	Φ7
ECH(m)2-60(S)	417.5	238.5	90	110	171.5	137	109	176.5	71	G1	G1	Φ7

Характеристики насосов

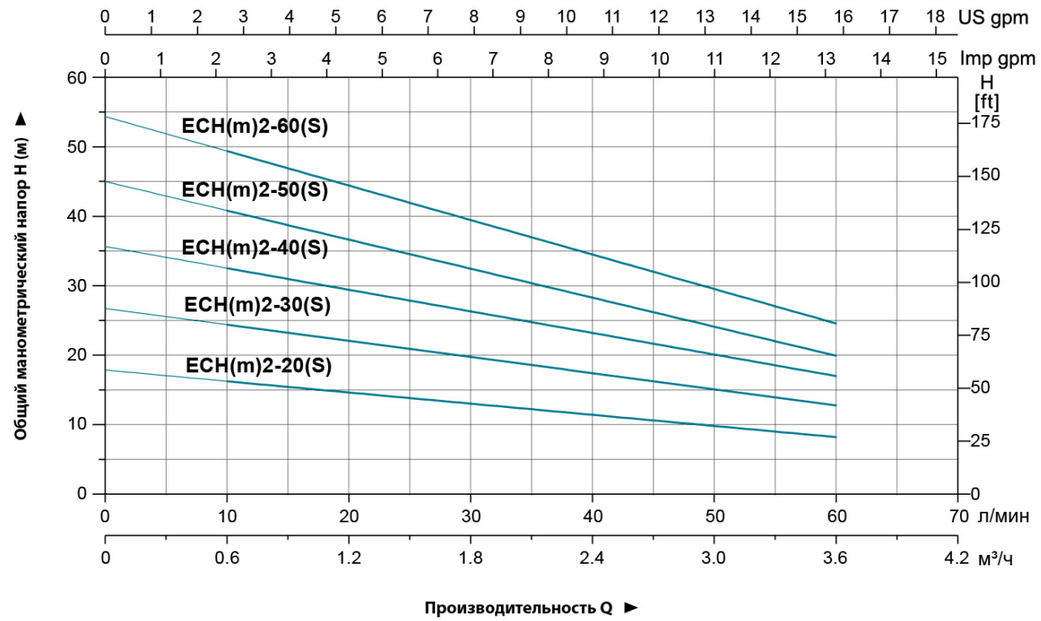

Используемые материалы

No.	Части	Материал
1	Крышка вентилятора	08F
2	Вентилятор	PP
3	Задняя крышка	ZL 102
4	Ротор	
5	Подшипник	
6	Клемная коробка	ZL 102
7	Статор	
8	Front cover	Cast iron
9	Outlet body	Cast iron
10	Механическое уплотнение	Sic/Carbon
11	Позиционирующий рукав	AISI 304
12	Диффузор	AISI 304
13	Втулка	AISI 304
14	Рабочее колесо	AISI 304
15	Корпус насоса	Cast iron

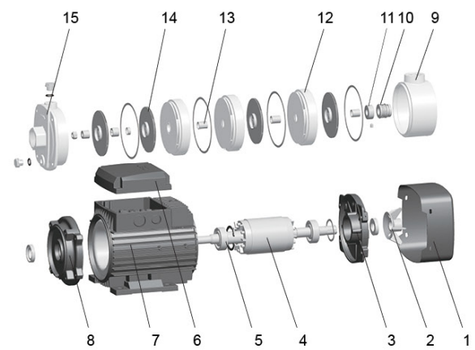

Упаковочные данные

МОДЕЛЬ	Вес брутто (кг)	Длина (мм)	Ширина (мм)	Высота (мм)	Количество (шт/20'TEU)
ECH(m)2-20(S)	11.5	420	215	243	1215
ECH(m)2-30(S)	11.8	420	215	243	1215
ECH(m)2-40(S)	13.2	420	215	243	1215
ECH(m)2-50(S)	13.7	455	215	243	1170
ECH(m)2-60(S)	14.6	455	215	243	1170

ECH

Насосы горизонтальные многоступенчатые из нержавеющей стали

ECH

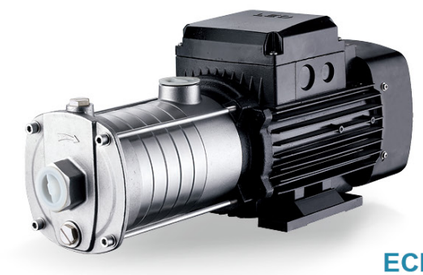

ECHS

ПРИМЕНЕНИЕ

- Применяется в бытовом водоснабжении, водоснабжении оборудования, опрессовке трубопроводов, поливе садов, оранжерей, в животноводстве и разведении рыбы, применяется в промышленных предприятиях и горном деле, водоснабжении и водоотведении в промышленности с высотном строительстве, системах центрального кондиционирования и отопления и т.д.

Насос

- Вал из нержавеющей стали AISI 304
- Максимальная температура жидкости: +85 ℃
- Высота: до 1000 метров над уровнем моря
- Максимальная высота всасывания: 8 м
- Максимальное входное давление: ограничено максимальным рабочим давлением

Двигатель

- Медная обмотка электродвигателя
- Встроенная термозащита (для однофазных двигателей)
- Электродвигатель IE2 стандарт, электродвигатель IE3 по запросу
- Класс изоляции: F
- Класс защиты: IP55
- Максимальная температура окружающей среды: +40 ℃

Расшифровка обозначений

ECH(m) 4-30(S)

- (S) — проточная часть из нержавеющей стали
- 30 — Количество ступеней x10
- 4 — Номинальная производительность
- (m) — Однофазный двигатель (Трехфазный двигатель без литеры m)
- ECH — Насос горизонтальный многоступенчатый из нержавеющей стали

Технические параметры

Модель	Мощность		Q (м³/ч)	1	2	3	4	5	6	7
	кВт	л.с.	Q (л/мин)	17	33	50	67	83	100	117
ECH(m)4-20(S)	0.55	0.75	H (m)	17	16	15	13	12	10	8
ECH(m)4-30(S)	0.55	0.75		27	25	23	21	19	16	13
ECH(m)4-40(S)	0.75	1.0		36	34	32	28	26	22	17
ECH(m)4-50(S)	1.1	1.5		46	43	40	36	33	28	21
ECH(m)4-60(S)	1.1	1.5		55	52	48	43	39	33	26

Размерный чертеж

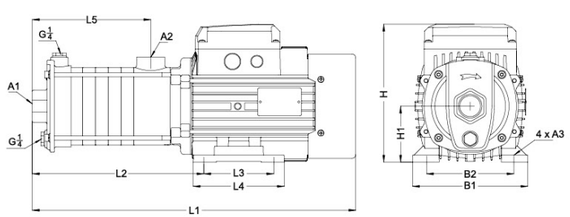

Модель	L1	L2	L3	L4	L5	B1	B2	H	H1	A1	A2	A3
ECH(m)4-20(S)	354	175.5	90	110	108.5	137	109	176.5	71	G1 1/4	G1	Φ7
ECH(m)4-30(S)	381.5	203	90	110	136	137	109	176.5	71	G1 1/4	G1	Φ7
ECH(m)4-40(S)	408.5	230	90	110	163	137	109	176.5	71	G1 1/4	G1	Φ7
ECH(m)4-50(S)	484	266	100	130	190	165	125	204.5	80	G1 1/4	G1	Φ10
ECH(m)4-60(S)	511.5	293.5	100	130	217.5	165	125	204.5	80	G1 1/4	G1	Φ10

Характеристики насосов

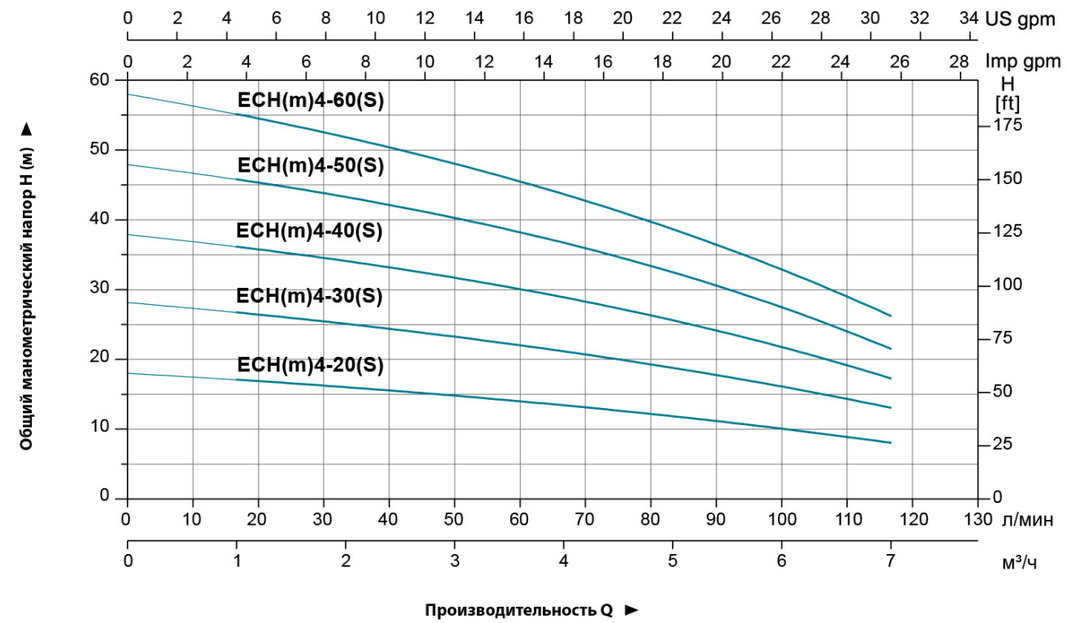

Используемые материалы

No.	Части	Материал
1	Крышка вентилятора	08F
2	Вентилятор	PP
3	Задняя крышка	ZL 102
4	Ротор	
5	Подшипник	
6	Клемная коробка	ZL 102
7	Статор	
8	Front cover	Cast iron
9	Outlet body	Cast iron
10	Механическое уплотнение	Sic/Carbon
11	Позиционирующий рукав	AISI 304
12	Диффузор	AISI 304
13	Втулка	AISI 304
14	Рабочее колесо	AISI 304
15	Корпус насоса	Cast iron

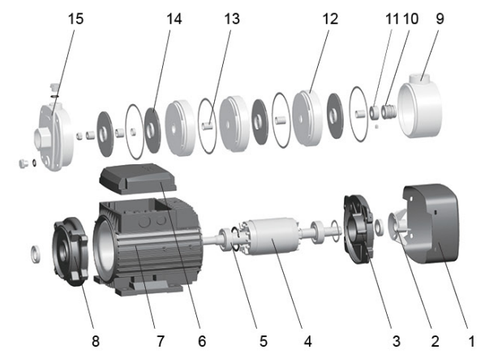

Упаковочные данные

МОДЕЛЬ	Вес брутто (кг)	Длина (мм)	Ширина (мм)	Высота (мм)	Количество (шт/20'TEU)
ECH(m)4-20(S)	13.1	420	215	243	1215
ECH(m)4-30(S)	13.6	420	215	243	1215
ECH(m)4-40(S)	14.7	455	215	243	1170
ECH(m)4-50(S)	21.5	548	235	268	800
ECH(m)4-60(S)	22	548	235	268	800

ECH

Насосы горизонтальные многоступенчатые из нержавеющей стали

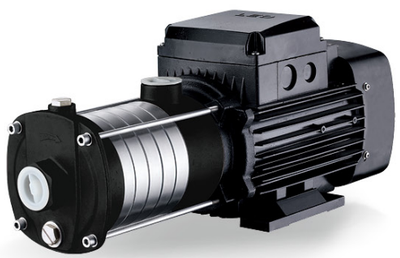

ПРИМЕНЕНИЕ

- Применяется в бытовом водоснабжении, водоснабжении оборудования, опрессовке трубопроводов, поливе садов, оранжерей, в животноводстве и разведении рыбы, применяется в промышленных предприятиях и горном деле, водоснабжении и водоотведении в промышленности с высотном строительстве, системах центрального кондиционирования и отопления и т.д.

Насос

- Вал из нержавеющей стали AISI 304
- Максимальная температура жидкости: +85 ℃
- Высота: до 1000 метров над уровнем моря
- Максимальная высота всасывания: 8 м
- Максимальное входное давление: ограничено максимальным рабочим давлением

Двигатель

- Медная обмотка электродвигателя
- Встроенная термозащита (для однофазных двигателей)
- Электродвигатель IE2 стандарт, электродвигатель IE3 по запросу
- Класс изоляции: F
- Класс защиты: IP55
- Максимальная температура окружающей среды: +40 ℃

Расшифровка обозначений

ECH(m)10-30

- 30 — Количество ступеней x10
- 10 — Номинальная производительность
- (m) — Однофазный двигатель (Трехфазный двигатель без литеры m)
- ECH — Насос горизонтальный многоступенчатый из нержавеющей стали

Технические параметры

Модель	Мощность		Q (м³/ч)	6	7	8	9	10	11	12
	кВт	л.с.	Q (л/мин)	100	117	133	150	167	183	200
ECH(m)10-10	0.75	1.0	H (m)	9.1	8.7	8.2	7.7	6.8	5.8	–
ECH(m)10-20				17.9	17.1	16.3	15.3	14.0	12.5	10.6
ECH(m)10-30	1.1	1.5		27.1	26.3	24.9	23.4	21.4	19.3	16.9
ECH(m)10-40	1.5	2.0		38.6	37.6	35.9	33.9	31.2	28.2	24.6
ECH(m)10-50	2.2	3.0		47.8	46.4	44.4	42.2	39.5	35.9	31.1

Размерный чертеж

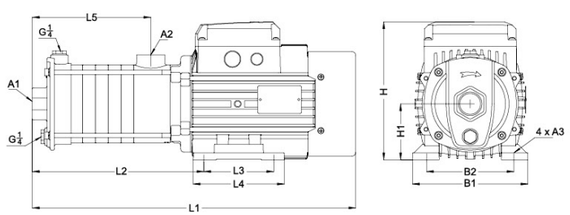

Модель	L1	L2	L3	L4	L5	B1	B2	H	H1	A1	A2	A3
ECH(m)10-10	430	212	100	130	121	165	125	204.5	80	G1½	G1¼	Φ10
ECH(m)10-20	430	212	100	130	121	165	125	204.5	80	G1½	G1¼	Φ10
ECH(m)10-30	460.5	242.5	100	130	151.5	165	125	504.5	80	G1½	G1¼	Φ10
ECH(m)10-40	549.5	261.5	125	150	182	180	140	217.5	90	G1½	G1¼	Φ10
ECH(m)10-50	579.5	291.5	125	150	212	180	140	217.5	90	G1½	G1¼	Φ10

Характеристики насосов

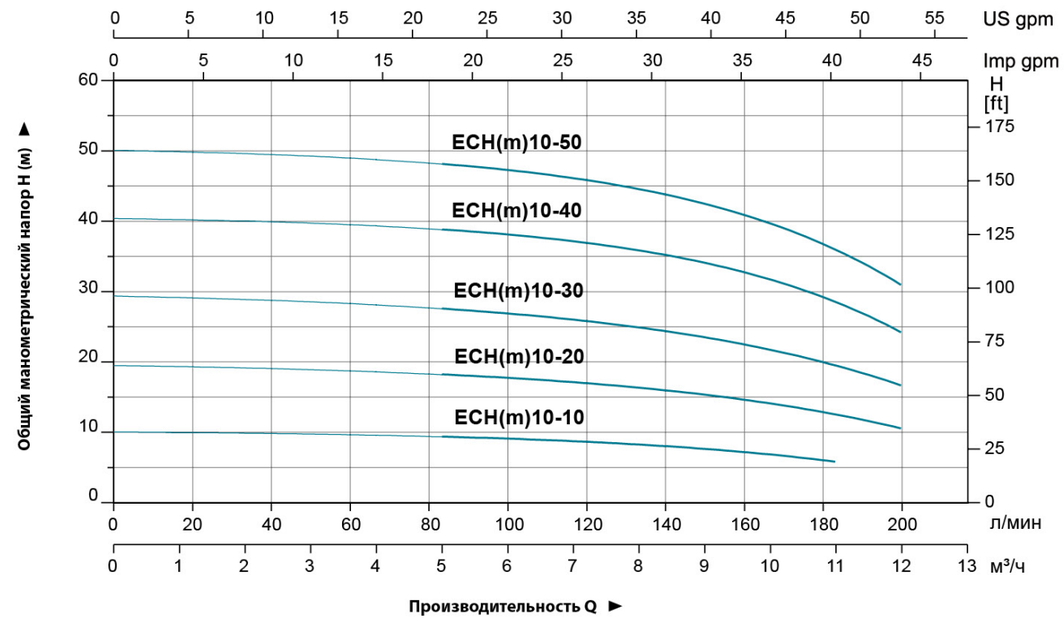

Используемые материалы

No.	Части	Материал
1	Крышка вентилятора	08F
2	Вентилятор	PP
3	Задняя крышка	ZL 102
4	Ротор	
5	Подшипник	
6	Клемная коробка	ZL 102
7	Статор	
8	Front cover	Cast iron
9	Outlet body	Cast iron
10	Механическое уплотнение	Sic/Carbon
11	Позиционирующий рукав	AISI 304
12	Диффузор	AISI 304
13	Втулка	AISI 304
14	Рабочее колесо	AISI 304
15	Корпус насоса	Cast iron

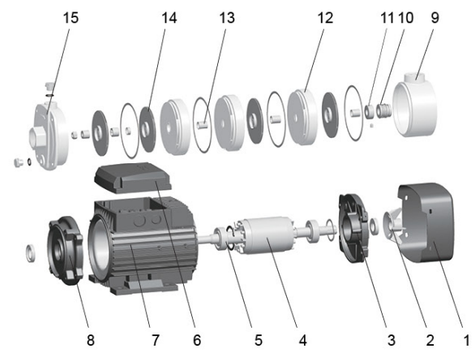

Упаковочные данные

МОДЕЛЬ	Вес брутто (кг)	Длина (мм)	Ширина (мм)	Высота (мм)	Количество (шт/20`TEU)
ECH(m)10-10	20.7	503	235	268	856
ECH(m)10-20	20.8	503	235	268	856
ECH(m)10-30	21.9	503	235	268	856
ECH(m)10-40	28.2	618	245	283	653
ECH(m)10-50	30.6	618	245	283	653

ECH

Насосы горизонтальные многоступенчатые из нержавеющей стали

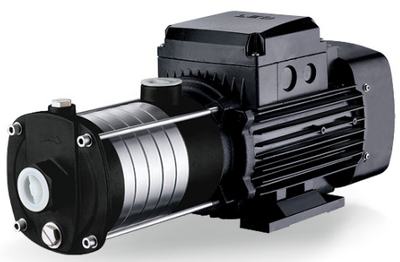

ПРИМЕНЕНИЕ

- Применяется в бытовом водоснабжении, водоснабжении оборудования, опрессовке трубопроводов, поливе садов, оранжерей, в животноводстве и разведении рыбы, применяется в промышленных предприятиях и горном деле, водоснабжении и водоотведении в промышленности с высотном строительстве, системах центрального кондиционирования и отопления и т.д.

Насос

- Вал из нержавеющей стали AISI 304
- Максимальная температура жидкости: +85 ℃
- Высота: до 1000 метров над уровнем моря
- Максимальная высота всасывания: 8 м
- Максимальное входное давление: ограничено максимальным рабочим давлением

Двигатель

- Медная обмотка электродвигателя
- Встроенная термозащита (для однофазных двигателей)
- Электродвигатель IE2 стандарт, электродвигатель IE3 по запросу
- Класс изоляции: F
- Класс защиты: IP55
- Максимальная температура окружающей среды: +40 ℃

Расшифровка обозначений

ECH(m)15-20

- 20 — Количество ступеней x10
- 15 — Номинальная производительность
- (m) — Однофазный двигатель (Трехфазный двигатель без литеры m)
- ECH — Насос горизонтальный многоступенчатый из нержавеющей стали

Технические параметры

МОДЕЛЬ	Мощность		Q (м³/ч)	9	12	15	18	21
	кВт	л.с.	Q (л/мин)	150	200	250	300	350
ECH(m)15-10	1.1	1.5	H (m)	12.4	11.6	10.6	9.4	8.2
ECH(m)15-20	2.2	3		25.6	24.1	22.7	21.1	18.8
ECH15-30	3.0	4		38.7	36.9	34.9	31.9	28.5
ECH15-40	4.0	5.5		51.8	49.7	46.8	42.9	38.3

Размерный чертеж

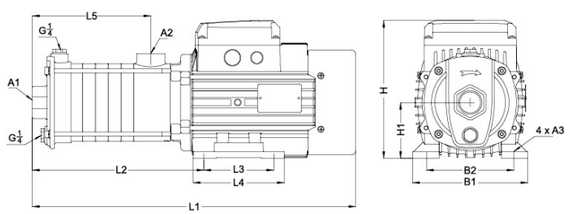

Модель	L1	L2	L3	L4	L5	B1	B2	H	H1	A1	A2	A3
ECH(m)15-10	451	233.5	100	130	139.5	165	125	204.5	80	G2	G2	Φ10
ECH(m)15-20	510	222	125	150	139.5	180	140	217.5	90	G2	G2	Φ10
ECH15-30	560	272	125	150	189.5	180	140	247.5	90	G2	G2	Φ10
ECH15-40	616	336.5	140	180	230	205	160	224.5	100	G2	G2	Φ12

Характеристики насосов

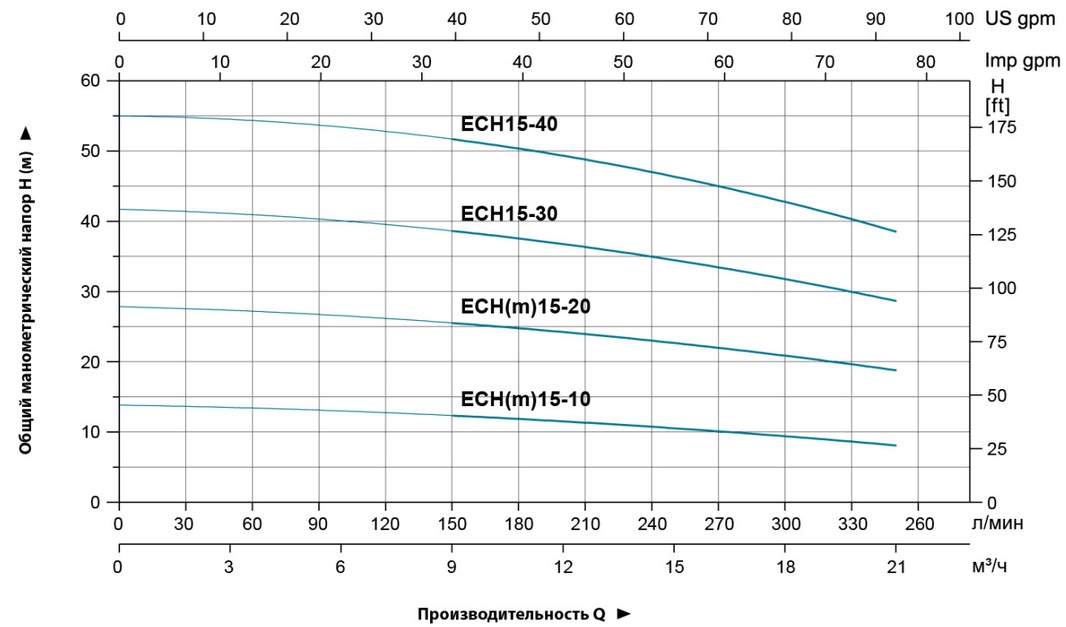

Используемые материалы

No.	Части	Материал
1	Крышка вентилятора	08F
2	Вентилятор	PP
3	Задняя крышка	ZL 102
4	Ротор	
5	Подшипник	
6	Клемная коробка	ZL 102
7	Статор	
8	Front cover	Cast iron
9	Outlet body	Cast iron
10	Механическое уплотнение	Sic/Carbon
11	Позиционирующий рукав	AISI 304
12	Диффузор	AISI 304
13	Втулка	AISI 304
14	Рабочее колесо	AISI 304
15	Корпус насоса	Cast iron

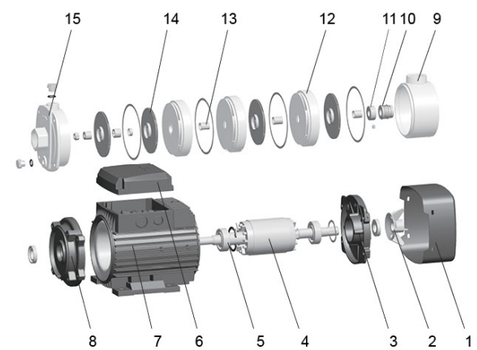

Упаковочные данные

МОДЕЛЬ	Вес брутто (кг)	Длина (мм)	Ширина (мм)	Высота (мм)	Количество (шт/20'TEU)
ECH(m)15-10	22.7	503	235	268	856
ECH(m)15-20	30.3	557	245	283	659
ECH15-30	32.2	618	245	283	620
ECH15-40	39.6	687	245	290	504

ECH

Насосы горизонтальные многоступенчатые из нержавеющей стали

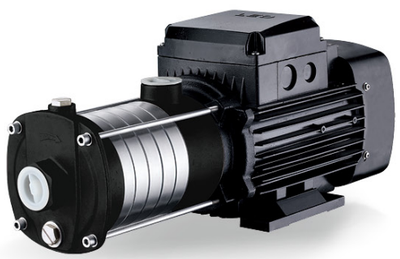

ПРИМЕНЕНИЕ

- Применяется в бытовом водоснабжении, водоснабжении оборудования, опрессовке трубопроводов, поливе садов, оранжерей, в животноводстве и разведении рыбы, применяется в промышленных предприятиях и горном деле, водоснабжении и водоотведении в промышленности с высотном строительстве, системах центрального кондиционирования и отопления и т.д.

Насос

- Вал из нержавеющей стали AISI 304
- Максимальная температура жидкости: +85 ℃
- Высота: до 1000 метров над уровнем моря
- Максимальная высота всасывания: 8 м
- Максимальное входное давление: ограничено максимальным рабочим давлением

Двигатель

- Медная обмотка электродвигателя
- Встроенная термозащита (для однофазных двигателей)
- Электродвигатель IE2 стандарт, электродвигатель IE3 по запросу
- Класс изоляции: F
- Класс защиты: IP55
- Максимальная температура окружающей среды: +40 ℃

Расшифровка обозначений

ECH(m)20-20

- 20 — Количество ступеней x10
- 20 — Номинальная производительность
- (m) — Однофазный двигатель (Трехфазный двигатель без литеры m)
- ECH — Насос горизонтальный многоступенчатый из нержавеющей стали

Технические параметры

МОДЕЛЬ	Мощность		Q (м³/ч)	12	16	20	24	28
	кВт	л.с.	Q (л/мин)	200	267	333	400	467
ECH(m)20-10	1.1	1.5	H (m)	12.1	10.8	9.5	7.8	5.7
ECH(m)20-20	2.2	3		26.1	24.4	22.4	19.8	17.2
ECH20-30	4.0	5.5		39.9	38.0	35.5	31.4	26.9
ECH20-40				52.7	50.1	45.9	40.3	34.0

Размерный чертеж

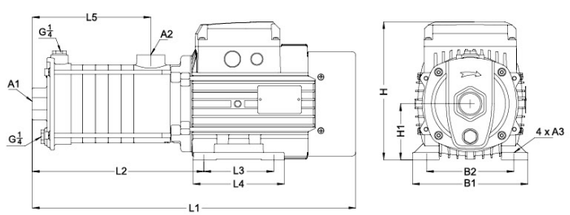

Модель	L1	L2	L3	L4	L5	B1	B2	H	H1	A1	A2	A3
ECH(m)20-10	451	233.5	100	130	139.5	165	125	204.5	80	G2	G2	Φ10
ECH(m)20-20	510	222	125	150	139.5	180	140	217.5	90	G2	G2	Φ10
ECH20-30	570.5	291	140	180	184.5	205	160	224.5	100	G2	G2	Φ12
ECH20-40	616	336.5	140	180	230	205	160	224.5	100	G2	G2	Φ12

Характеристики насосов

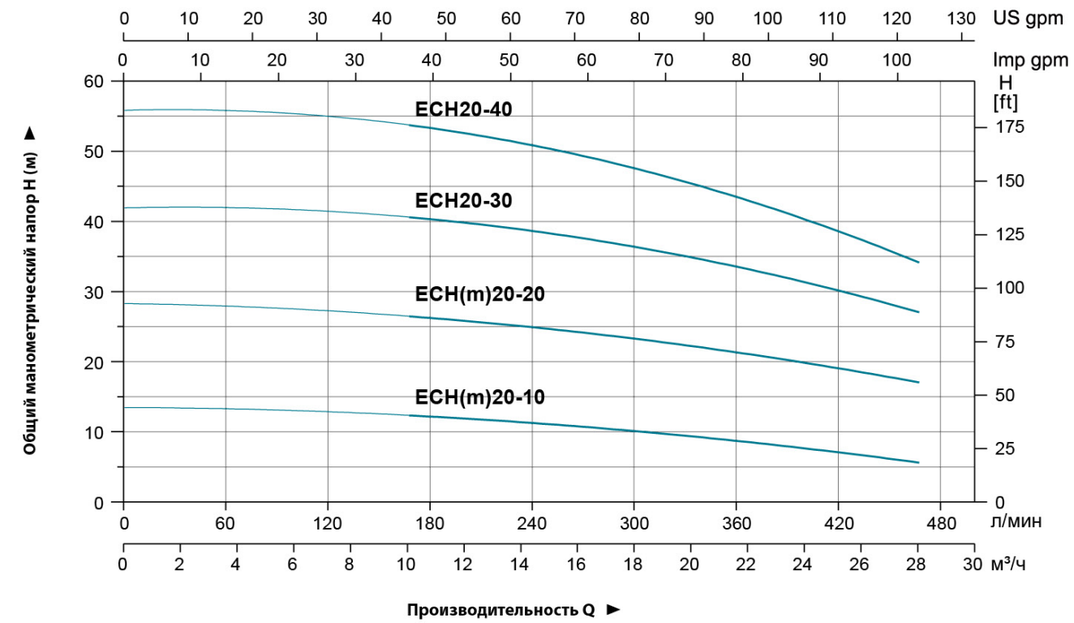

Используемые материалы

No.	Части	Материал
1	Крышка вентилятора	08F
2	Вентилятор	PP
3	Задняя крышка	ZL 102
4	Ротор	
5	Подшипник	
6	Клемная коробка	ZL 102
7	Статор	
8	Front cover	Cast iron
9	Outlet body	Cast iron
10	Механическое уплотнение	Sic/Carbon
11	Позиционирующий рукав	AISI 304
12	Диффузор	AISI 304
13	Втулка	AISI 304
14	Рабочее колесо	AISI 304
15	Корпус насоса	Cast iron

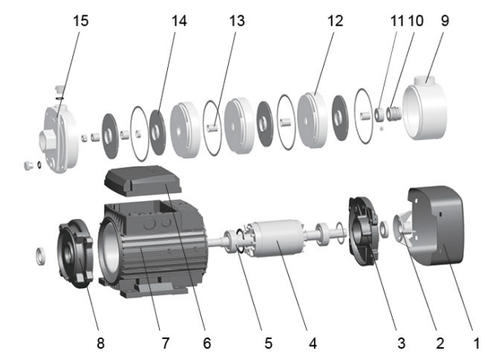

Упаковочные данные

МОДЕЛЬ	Вес брутто (кг)	Длина (мм)	Ширина (мм)	Высота (мм)	Количество (шт/20'TEU)
ECH(m)20-10	22.7	503	235	268	856
ECH(m)20-20	30.3	557	245	283	659
ECH20-30	38.9	687	245	290	513
ECH20-40	39.4	687	245	290	504

ECH

Насосы горизонтальные многоступенчатые из нержавеющей стали

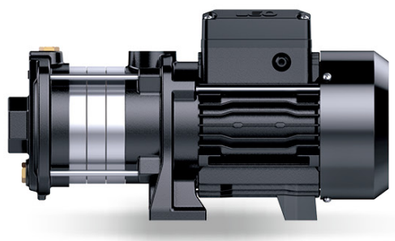

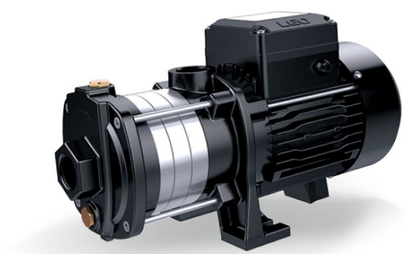

ПРИМЕНЕНИЕ

- Применяется в бытовом водоснабжении, водоснабжении оборудования, опрессовке трубопроводов, поливе садов, оранжерей, в животноводстве и разведении рыбы, Применяется в промышленных предприятиях и горном деле, водоснабжении и водоотведении в промышленности с высотном строительстве, системах центрального кондиционирования и отопления и т.д.

Насос

- Вал из нержавеющей стали AISI 304
- Максимальная тепература перекачиваемой жидкости:+40℃
- Высота: до 1000 метров над уровнем моря
- Максимальная высота всасывания: 8 м
- Максимальное входное давление: ограничено максимальным рабочим давлением
- Pн перекачиваемой жидкости:6.5-8.5
- Максимальная давление:8 Бар

Двигатель

- Двигатель с медной обмоткой
- Встроенная термозащита (для однофазных двигателей)
- Электродвигатель IE2 стандарт, электродвигатель IE3 по запросу
- Класс изоляции: F
- Класс защиты: IP55
- Максимальная температура окружающей среды: +40 ℃

Расшифровка обозначений

ECH (m) 2-30 - D

- D — Холодная вода
- 30 — Количество ступеней x10
- 2 — Номинальная производительность
- (m) — Однофазный двигатель (Трехфазный двигатель без литеры m)
- ECH — Насос горизонтальный многоступенчатый из нержавеющей стали

Технические параметры

МОДЕЛЬ	Мощность		Q (м³/ч)	0.6	1.2	1.8	2.4	3.0	3.6
	кВт	л.с.	Q (л/мин)	10	20	30	40	50	60
ECH(m)2-20-D	0.37	0.5	H (m)	16	15	13	12	10	8
ECH(m)2-30-D	0.37	0.5		24	22	20	18	16	12
ECH(m)2-40-D	0.55	0.75		33	30	26	24	21	16

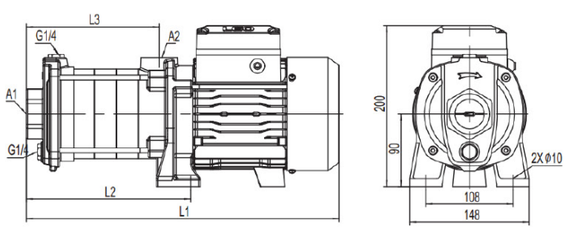

Размерный чертеж

МОДЕЛЬ	L1	L2	L3	A1	A2
ECH(m)2-20-D	324	140	101	G1	G1
ECH(m)2-30-D	342	158	119	G1	G1
ECH(m)2-40-D	360	176	137	G1	G1

Характеристики насосов

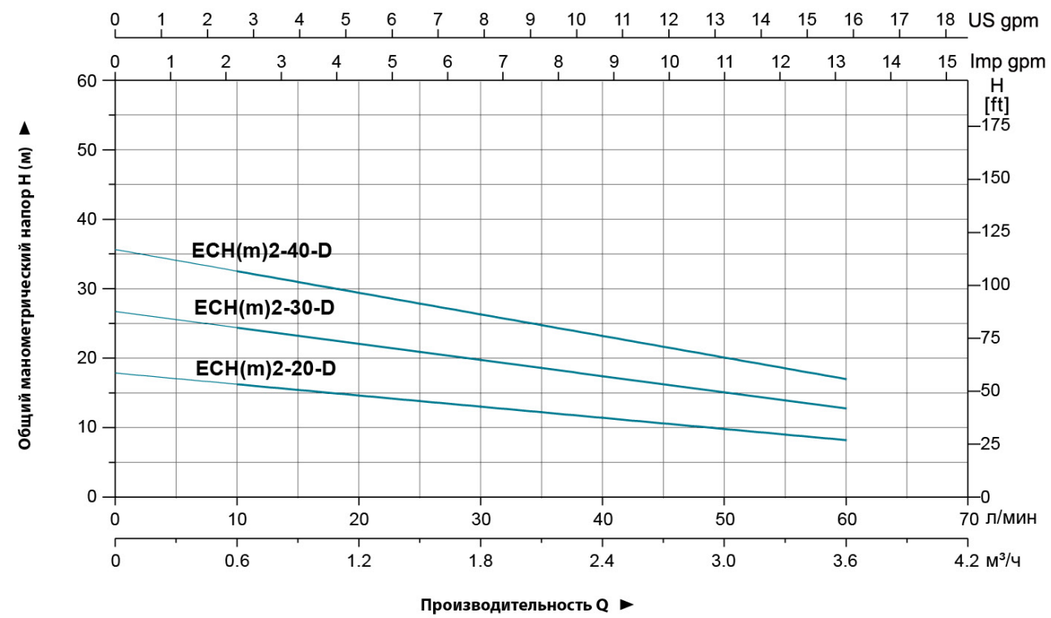

Используемые материалы

No.	Части	Материал
1	Корпус насоса	Cast iron
2	Концевая втулка вала	AISI304
3	Стопорное кольцо	PTFE
4	Диффузор	AISI304
5	Рабочее колесо	AISI304
6	Рукав	AISI304
7	Механические уплотнения	Sic/Carbon
8	Крышка вентилятора	08F
9	вентилятор	PP
10	Задняя крышка	ZL102
11	Подшипник	
12	Статор	
13	Ротор	
14	Outlet body	Cast iron
15	Collar	PTFE
16	Подставка	PTFE

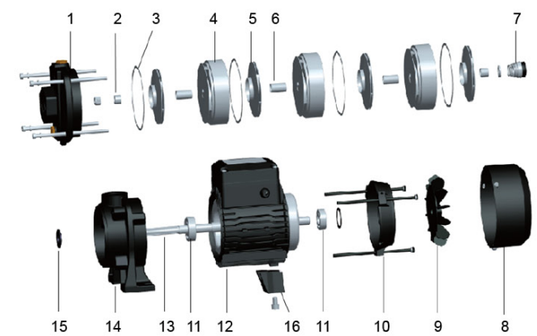

Упаковочные данные

МОДЕЛЬ	Вес нетто (кг)		Вес брутто (кг)		Длина (мм)	Ширина (мм)	Высота (мм)	Количество (шт/20'TEU)
	Трехфазные	Однофазные	Трехфазные	Однофазные				
ECH(m)2-20-D	9.6	10	10.3	10.7	375	185	237	1674
ECH(m)2-30-D	10	10.3	10.7	11	375	185	237	1674
ECH(m)2-40-D	11.6	11.8	12.4	12.6	420	185	237	1508

ECH

Насосы горизонтальные многоступенчатые из нержавеющей стали

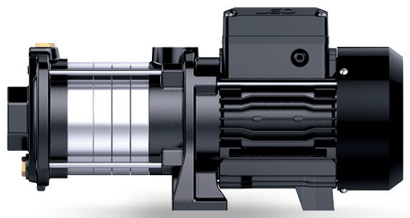

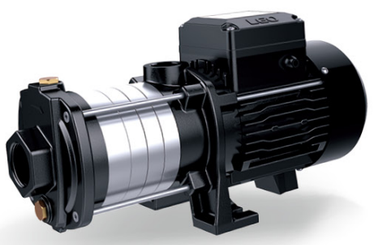

ПРИМЕНЕНИЕ

- Применяется в бытовом водоснабжении, водоснабжении оборудования, опрессовке трубопроводов, поливе садов, оранжерей, в животноводстве и разведении рыбы, Применяется в промышленных предприятиях и горном деле, водоснабжении и водоотведении в промышленности с высотном строительстве, системах центрального кондиционирования и отопления и т.д.

Насос

- Вал из нержавеющей стали AISI 304
- Максимальная тепература перекачиваемой жидкости:+40℃
- Высота: до 1000 метров над уровнем моря
- Максимальная высота всасывания: 8 м
- Максимальное входное давление: ограничено максимальным рабочим давлением
- Pн перекачиваемой жидкости:6.5-8.5
- Максимальная давление:8 Бар

Двигатель

- Двигатель с медной обмоткой
- Встроенная термозащита (для однофазных двигателей)
- Электродвигатель IE2 стандарт, электродвигатель IE3 по запросу
- Класс изоляции: F
- Класс защиты: IP55
- Максимальная температура окружающей среды: +40 ℃

Расшифровка обозначений

ECH (m) 4-30 - D

- D — Холодная вода
- 30 — Количество ступеней x10
- 4 — Номинальная производительность
- (m) — Однофазный двигатель (Трехфазный двигатель без литеры m)
- ECH — Насос горизонтальный многоступенчатый из нержавеющей стали

Технические параметры

МОДЕЛЬ	Мощность		Q (м³/ч)	1	2	3	4	5	6	7
	кВт	л.с.	Q (л/мин)	17	33	50	67	83	100	117
ECH(m)4-20-D	0.55	0.75	H (m)	17	16	15	13	12	10	8
ECH(m)4-30-D	0.55	0.75		27	25	23	21	19	16	13
ECH(m)4-40-D	0.75	1.0		36	34	32	28	26	22	17

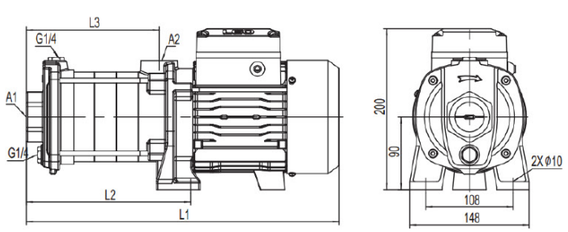

Размерный чертеж

МОДЕЛЬ	L1	L2	L3	A1	A2
ECH(m)4-20-D	334	150	111	$G1\frac{1}{4}$	G1
ECH(m)4-30-D	361	177	138	$G1\frac{1}{4}$	G1
ECH(m)4-40-D	388	204	165	$G1\frac{1}{4}$	G1

Характеристики насосов

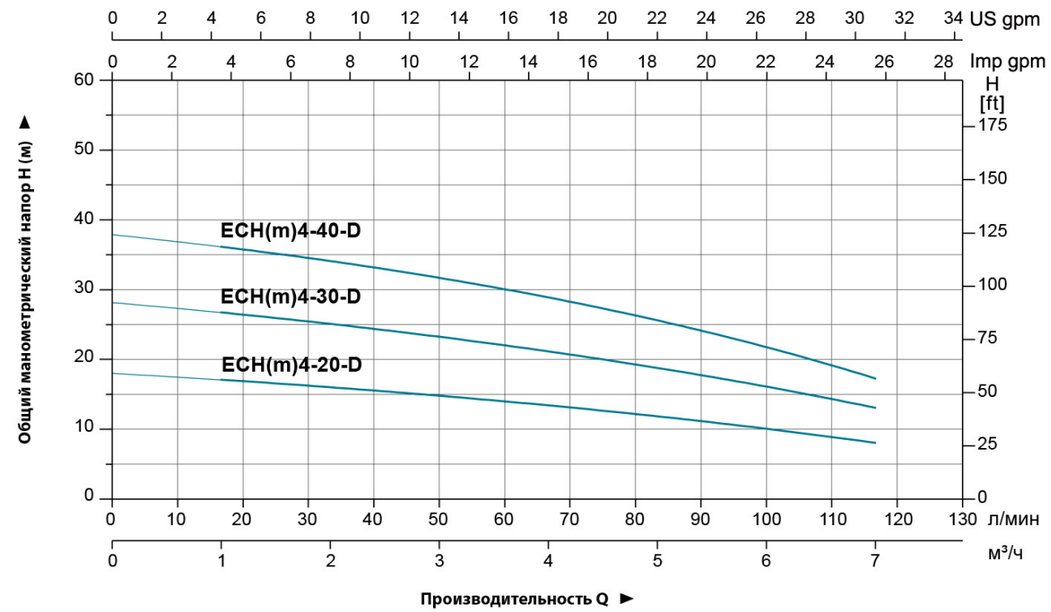

Используемые материалы

No.	Части	Материал
1	Корпус насоса	Cast iron
2	Концевая втулка вала	AISI304
3	Стопорное кольцо	PTFE
4	Диффузор	AISI304
5	Рабочее колесо	AISI304
6	Рукав	AISI304
7	Механические уплотнения	Sic/Carbon
8	Крышка вентилятора	08F
9	вентилятор	PP
10	Задняя крышка	ZL102
11	Подшипник	
12	Статор	
13	Ротор	
14	Outlet body	Cast iron
15	Collar	PTFE
16	Подставка	PTFE

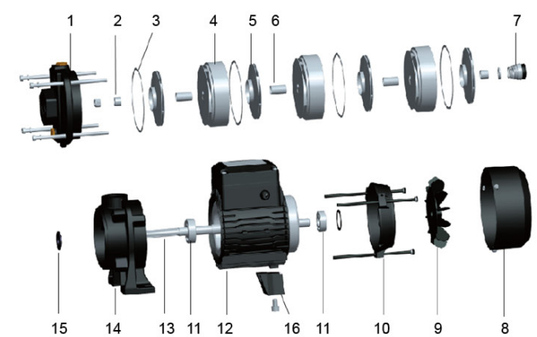

Упаковочные данные

МОДЕЛЬ	Вес нетто (кг)		Вес брутто (кг)		Длина (мм)	Ширина (мм)	Высота (мм)	Количество (шт/20' TEU)
	Трехфазные	Однофазные	Трехфазные	Однофазные				
ECH(m)4-20-D	11	11.3	11.7	12	375	185	237	1583
ECH(m)4-30-D	11.6	11.8	12.4	12.6	420	185	237	1508
ECH(m)4-40-D	12.8	13	13.8	14	420	185	237	1357

EDH

Насосы горизонтальные многоступенчатые из нержавеющей стали

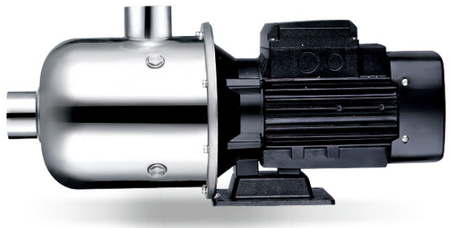

ПРИМЕНЕНИЕ

- Применяется в бытовом водоснабжении, водоснабжении оборудования, опрессовке трубопроводов, поливе садов, оранжерей, в животноводстве и разведении рыбы, применяется в промышленных предприятиях и горном деле, водоснабжении и водоотведении в промышленности с высотном строительстве, системах центрального кондиционирования и отопления и т.д.

Насос

- Вал из нержавеющей стали AISI 304
- Максимальная температура жидкости: +85 ℃
- Высота: до 1000 метров над уровнем моря
- Максимальная высота всасывания: 8 м
- Максимальное входное давление: ограничено максимальным рабочим давлением

Двигатель

- Двигатель с медной обмоткой
- Встроенная термозащита (для однофазных двигателей)
- Электродвигатель IE2 стандарт, электродвигатель IE3 по запросу
- Класс изоляции: F
- Класс защиты: IP55
- Максимальная температура окружающей среды: +40 ℃

Расшифровка обозначений

EDH(m) 2-30

- 30 — Количество ступеней x10
- 2 — Номинальная производительность
- (m) — Однофазный двигатель (Трехфазный двигатель без литеры m)
- EDH — Насос горизонтальный многоступенчатый из нержавеющей стали

Технические параметры

МОДЕЛЬ	Мощность		Q (м³/ч)	0.5	1.0	1.5	2.0	2.5	3.0	3.5	4.0
	кВт	л.с.	Q (л/мин)	8.3	16.7	25	33.3	41.7	50	58.3	66.7
EDH(m)2-20	0.37	0.5	H (m)	16.7	16.2	15	14	11	10.6	8.8	6.5
EDH(m)2-30	0.37	0.5		25.8	24.3	23.8	21.3	17	16.1	12.5	7.2
EDH(m)2-40	0.55	0.75		34.8	34.1	33.2	30.7	23	22.9	18.4	12.6
EDH(m)2-50	0.55	0.75		43.5	42.1	39.5	35.9	29	25.7	19.6	13.5
EDH(m)2-60	0.75	1.0		50.8	49.2	45.6	41.5	35	30.4	23.4	14.3

Размерный чертеж

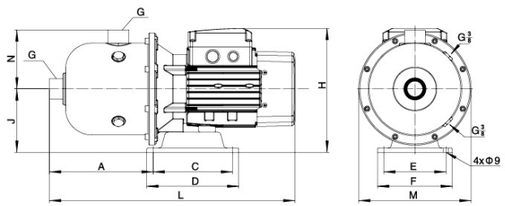

Модель	L	A	C	D	E	F	G	H	J	M	N
EDH(m)2-20	427	180	138	160	108	130	G1	216	110	Φ195	103
EDH(m)2-30	427	180	138	160	108	130	G1	216	110	Φ195	103
EDH(m)2-40	427	180	138	160	108	130	G1	216	110	Φ195	103
EDH(m)2-50	427	180	138	160	108	130	G1	216	110	Φ195	103
EDH(m)2-60	427	180	138	160	108	130	G1	216	110	Φ195	103

Характеристики насосов

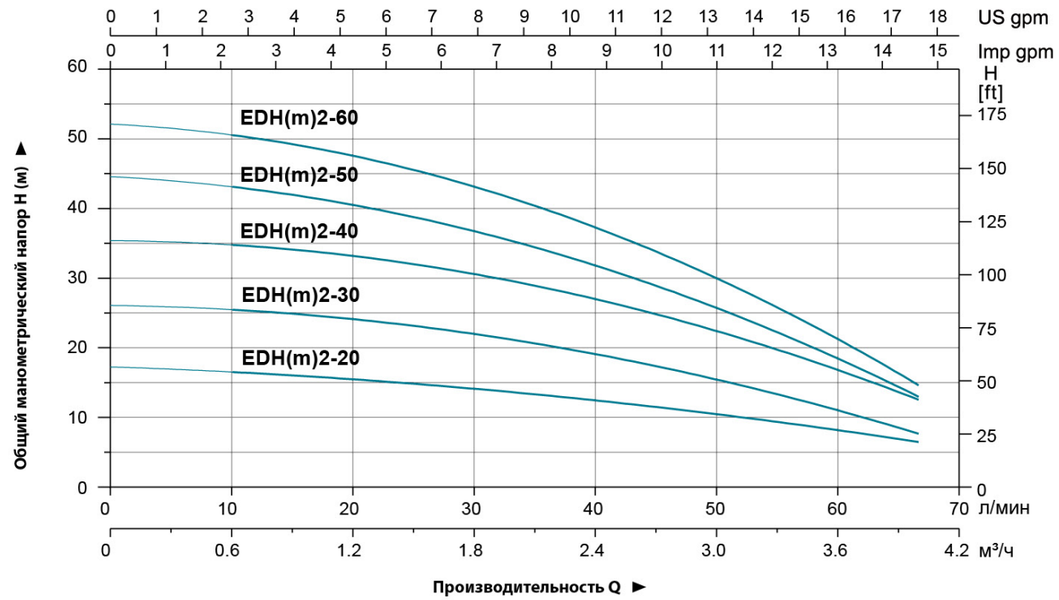

Используемые материалы

No.	Части	Материал
1	Корпус насоса	AISI 304
2	Держатель	ZL102
3	Нижнее основание	Cast iron
4	Статор	
5	Ротор	
6	Подшипник	
7	Задняя крышка	ZL102
8	Вентилятор	PP
9	Крышка вентилятора	08F
10	Крышка	AISI304
11	Механическое уплотнение	Sic/Carbon
12	Позиционирование рукав	AISI304
13	Диффузор 3	AISI304
14	Диффузор 2	AISI304
15	Втулка	AISI304
16	Рабочее колесо	AISI304
17	Диффузор 1	AISI304
18	Прижимная пластина	AISI304
19	Уплотнительная втулка	AISI304

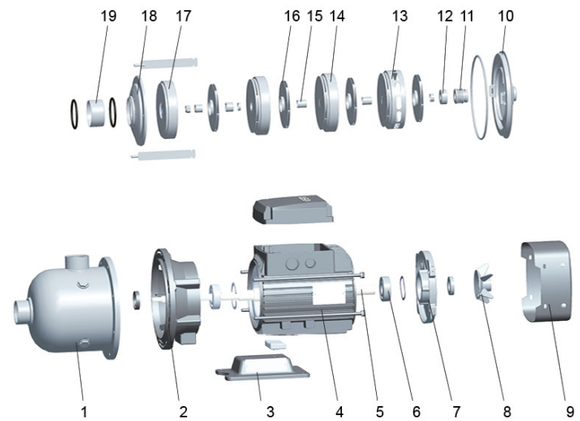

Упаковочные данные

МОДЕЛЬ	Вес брутто (кг)	Длина (мм)	Ширина (мм)	Высота (мм)	Количество (шт/20'TEU)
EDH(m)2-20	10.7	465	225	270	1044
EDH(m)2-30	11.1	465	225	270	1044
EDH(m)2-40	12.4	465	225	270	1044
EDH(m)2-50	12.8	465	225	270	1044
EDH(m)2-60	13.8	465	225	270	1044

EDH

Насосы горизонтальные многоступенчатые из нержавеющей стали

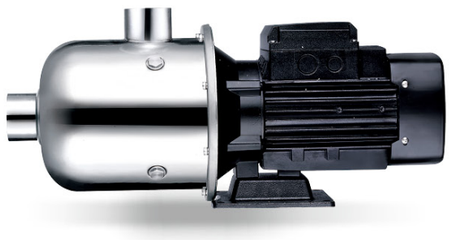

ПРИМЕНЕНИЕ

- Применяется в бытовом водоснабжении, водоснабжении оборудования, опрессовке трубопроводов, поливе садов, оранжерей, в животноводстве и разведении рыбы, применяется в промышленных предприятиях и горном деле, водоснабжении и водоотведении в промышленности с высотном строительстве, системах центрального кондиционирования и отопления и т.д.

Насос

- Вал из нержавеющей стали AISI 304
- Максимальная температура жидкости: +85 ℃
- Высота: до 1000 метров над уровнем моря
- Максимальная высота всасывания: 8 м
- Максимальное входное давление: ограничено максимальным рабочим давлением

Двигатель

- Двигатель с медной обмоткой
- Встроенная термозащита (для однофазных двигателей)
- Электродвигатель IE2 стандарт, электродвигатель IE3 по запросу
- Класс изоляции: F
- Класс защиты: IP55
- Максимальная температура окружающей среды: +40 ℃

Расшифровка обозначений

EDH(m) 4-30

- 30 — Количество ступеней x10
- 4 — Номинальная производительность
- (m) — Однофазный двигатель (Трехфазный двигатель без литеры m)
- EDH — Насос горизонтальный многоступенчатый из нержавеющей стали

Технические параметры

МОДЕЛЬ	Мощность		Q (м³/ч)	1.0	2.0	3.0	4.0	4.5	5.0	6.0	7.0
	кВт	л.с.	Q (л/мин)	17	33	50	67	75	83	100	117
EDH(m)4-20	0.55	0.75	H (m)	17.8	17.2	16.1	14.3	12	11.3	6.3	2.3
EDH(m)4-30	0.55	0.75		26.7	26.4	24.6	22.1	18	16.8	13.5	7.3
EDH(m)4-40	0.7	1.0		36.1	35.2	32.9	29.9	25	24.7	18.6	9.2
EDH(m)4-50	1.1	1.5		45.7	43.6	40.5	37	32	31.8	21.8	10
EDH(m)4-60	1.1	1.5		53.6	52	47	42.5	37	35	23	12

Размерный чертеж

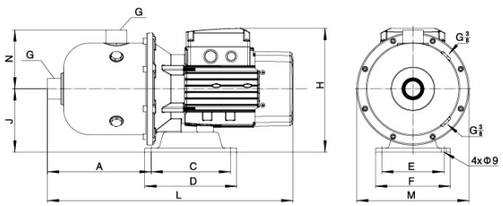

Модель	L	A	C	D	E	F	G	H	J	M	N
EDH(m)4-20	427	180	138	160	108	130	G1¼	216	110	Φ195	103
EDH(m)4-30	427	180	138	160	108	130	G1¼	216	110	Φ195	103
EDH(m)4-40	427	180	138	160	108	130	G1¼	216	110	Φ195	103
EDH(m)4-50	480	180	138	160	108	130	G1¼	245	120	Φ195	103
EDH(m)4-60	480	180	138	160	108	130	G1¼	245	120	Φ195	103

Характеристики насосов

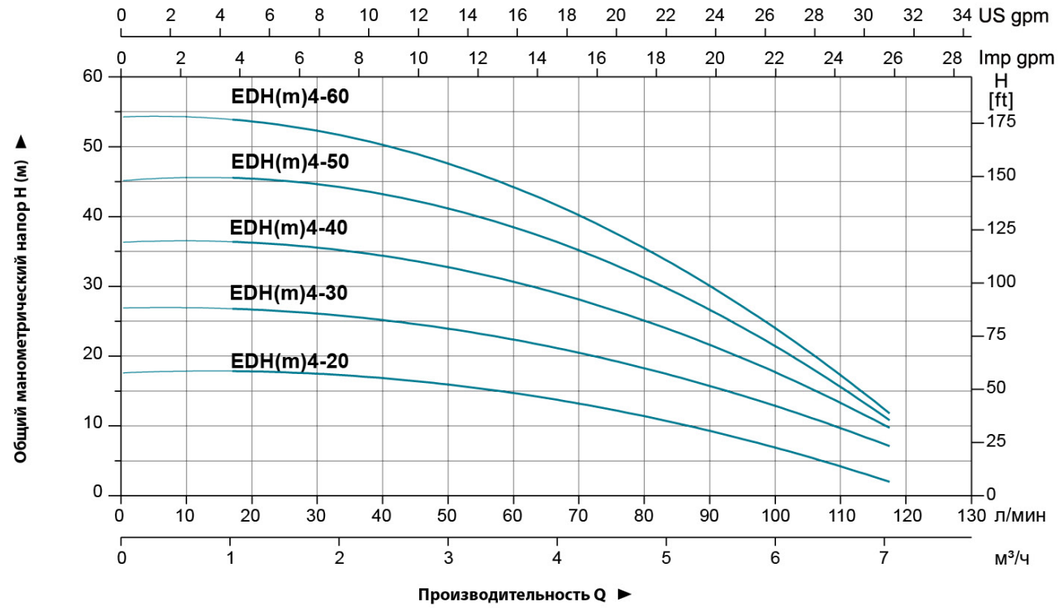

Используемые материалы

No.	Части	Материал
1	Корпус насоса	AISI 304
2	Держатель	ZL102
3	Нижнее основание	Cast iron
4	Статор	
5	Ротор	
6	Подшипник	
7	Задняя крышка	ZL102
8	Вентилятор	PP
9	Крышка вентилятора	08F
10	Крышка	AISI304
11	Механическое уплотнение	Sic/Carbon
12	Позиционирование рукав	AISI304
13	Диффузор 3	AISI304
14	Диффузор 2	AISI304
15	Втулка	AISI304
16	Рабочее колесо	AISI304
17	Диффузор 1	AISI304
18	Прижимная пластина	AISI304
19	Уплотнительная втулка	AISI304

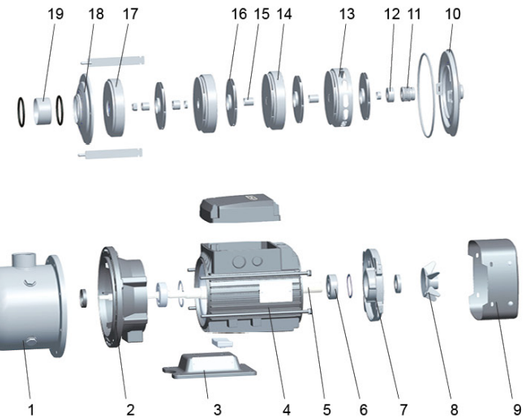

Упаковочные данные

МОДЕЛЬ	Вес брутто (кг)	Длина (мм)	Ширина (мм)	Высота (мм)	Количество (шт/20'TEU)
EDH(m)4-20	11.5	465	225	270	1044
EDH(m)4-30	12.9	465	225	270	1044
EDH(m)4-40	13.8	465	225	270	1044
EDH(m)4-50	18.2	515	225	297	870
EDH(m)4-60	18.6	515	225	297	870

EDH

Насосы горизонтальные многоступенчатые из нержавеющей стали

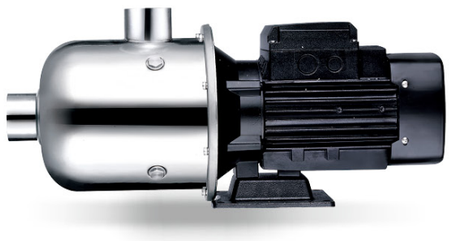

ПРИМЕНЕНИЕ

- Применяется в бытовом водоснабжении, водоснабжении оборудования, опрессовке трубопроводов, поливе садов, оранжерей, в животноводстве и разведении рыбы, применяется в промышленных предприятиях и горном деле, водоснабжении и водоотведении в промышленности с высотном строительстве, системах центрального кондиционирования и отопления и т.д.

Насос

- Вал из нержавеющей стали AISI 304
- Максимальная температура жидкости: +85 ℃
- Высота: до 1000 метров над уровнем моря
- Максимальная высота всасывания: 8 м
- Максимальное входное давление: ограничено максимальным рабочим давлением

Двигатель

- Двигатель с медной обмоткой
- Встроенная термозащита (для однофазных двигателей)
- Электродвигатель IE2 стандарт, электродвигатель IE3 по запросу
- Класс изоляции: F
- Класс защиты: IP55
- Максимальная температура окружающей среды: +40 ℃

Расшифровка обозначений

EDH(m)10-30

- 30 — Количество ступеней x10
- 10 — Номинальная производительность
- (m) — Однофазный двигатель (Трехфазный двигатель без литеры m)
- EDH — Насос горизонтальный многоступенчатый из нержавеющей стали

Технические параметры

МОДЕЛЬ	Мощность		Q (м³/ч)	6	7	8	9	10	11	12	13	14
	кВт	л.с.	Q (л/мин)	100	117	133	150	167	183	200	217	233
EDH(m)10-10	0.75	1.0	H (m)	9.1	8.7	8.3	7.8	7.1	6.4	5.4	4.4	3.1
EDH(m)10-20				17.9	17.1	16.3	15.3	13.9	12.4	10.7	8.4	6.2
EDH(m)10-30	1.1	1.5		27.5	26.5	25.2	23.6	21.7	19.3	17	14	10
EDH(m)10-40	1.5	2.0		38.7	37.2	35.9	33.9	31.6	28.7	24.9	19.7	15.9
EDH(m)10-50	2.2	3.0		47.2	45.4	43.6	41	38.2	34.2	30	24.5	18

Размерный чертеж

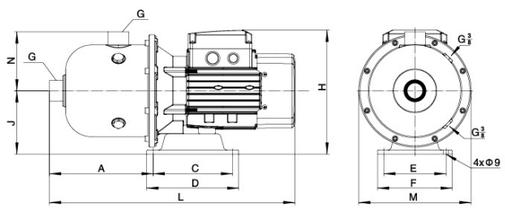

Модель	L	A	C	D	E	F	G	H	J	M	N
EDH(m)10-10	568	278	138	160	108	130	G2	245	120	Φ233	140
EDH(m)10-20	568	278	138	160	108	130	G2	245	120	Φ233	140
EDH(m)10-30	568	278	138	160	108	130	G2	245	120	Φ233	140
EDH(m)10-40	626	287	138	160	108	130	G2	248	120	Φ233	140
EDH(m)10-50	626	287	138	160	108	130	G2	248	120	Φ233	140

Характеристики насосов

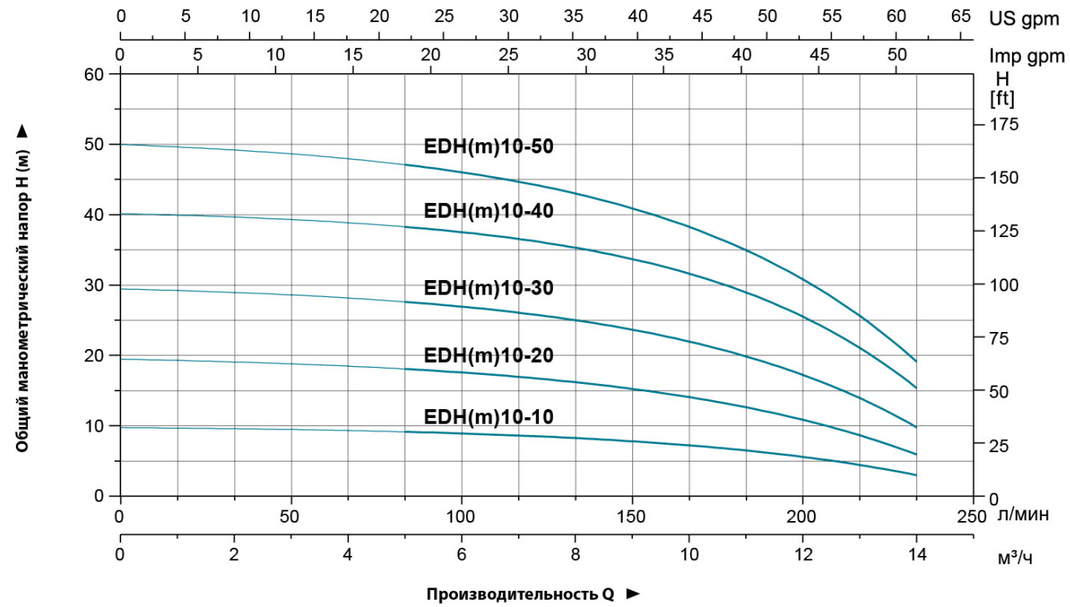

Используемые материалы

No.	Части	Материал
1	Корпус насоса	AISI 304
2	Держатель	ZL102
3	Нижнее основание	Cast iron
4	Статор	
5	Ротор	
6	Подшипник	
7	Задняя крышка	ZL102
8	Вентилятор	PP
9	Крышка вентилятора	08F
10	Крышка	AISI304
11	Механическое уплотнение	Sic/Carbon
12	Позиционирование рукав	AISI304
13	Диффузор 3	AISI304
14	Диффузор 2	AISI304
15	Втулка	AISI304
16	Рабочее колесо	AISI304
17	Диффузор 1	AISI304
18	Прижимная пластина	AISI304
19	Уплотнительная втулка	AISI304

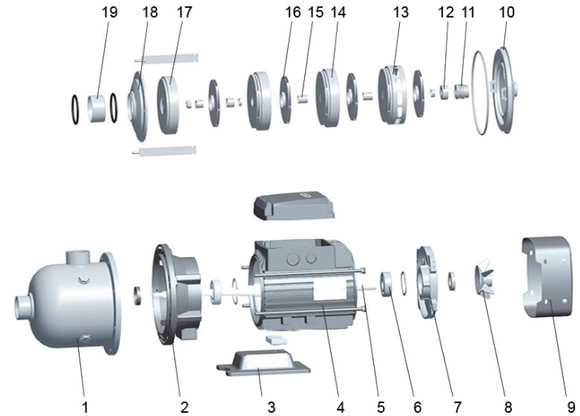

Упаковочные данные

МОДЕЛЬ	Вес брутто (кг)	Длина (мм)	Ширина (мм)	Высота (мм)	Количество (шт/20'TEU)
EDH(m)10-10	21.5	610	265	317	540
EDH(m)10-20	22	610	265	317	540
EDH(m)10-30	23	610	265	317	540
EDH(m)10-40	29	660	265	317	480
EDH(m)10-50	30.7	660	265	317	480

EDH

Насосы горизонтальные многоступенчатые из нержавеющей стали

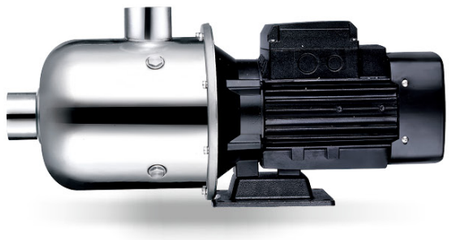

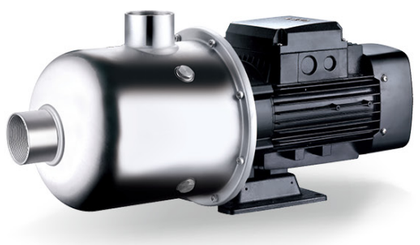

ПРИМЕНЕНИЕ

- Применяется в бытовом водоснабжении, водоснабжении оборудования, опрессовке трубопроводов, поливе садов, оранжерей, в животноводстве и разведении рыбы, применяется в промышленных предприятиях и горном деле, водоснабжении и водоотведении в промышленности с высотном строительстве, системах центрального кондиционирования и отопления и т.д.

Насос

- Вал из нержавеющей стали AISI 304
- Максимальная температура жидкости: +85 ℃
- Высота: до 1000 метров над уровнем моря
- Максимальная высота всасывания: 8 м
- Максимальное входное давление: ограничено максимальным рабочим давлением

Двигатель

- Двигатель с медной обмоткой
- Встроенная термозащита (для однофазных двигателей)
- Электродвигатель IE2 стандарт, электродвигатель IE3 по запросу
- Класс изоляции: F
- Класс защиты: IP55
- Максимальная температура окружающей среды: +40 ℃

Расшифровка обозначений

EDH(m)15-30

- 30 — Количество ступеней x10
- 15 — Номинальная производительность
- (m) — Однофазный двигатель (Трехфазный двигатель без литеры m)
- EDH — Насос горизонтальный многоступенчатый из нержавеющей стали

Технические параметры

МОДЕЛЬ	Мощность		Q (м³/ч)	9	11	13	15	17	19	22	25	28
	кВт	л.с.	Q (л/мин)	150	183	217	250	283	317	367	417	467
EDH(m)15-10	1.1	1.5	H (m)	11.6	11	10.4	9.7	9.1	8.5	7.7	5.9	4.8
EDH(m)15-20	2.2	3.0		25.4	24.5	23.4	22.2	21.1	19.7	17.4	15	12
EDH 15-30	3.0	4.0		38.4	37.2	35.8	34.1	32.3	30.2	26.6	22.8	18.8

Размерный чертеж

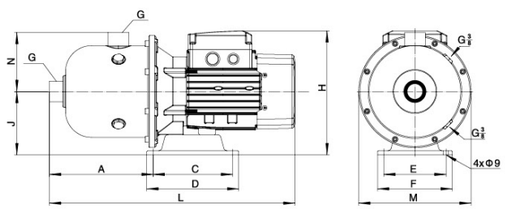

МОДЕЛЬ	L	A	C	D	E	F	G	H	J	M	N
EDH(m)15-10	568	278	138	160	108	130	G2	245	120	Φ233	140
EDH(m)15-20	626	287	138	160	108	130	G2	248	120	Φ233	140
EDH15-30	626	287	138	160	108	130	G2	248	120	Φ233	140

Характеристики насосов

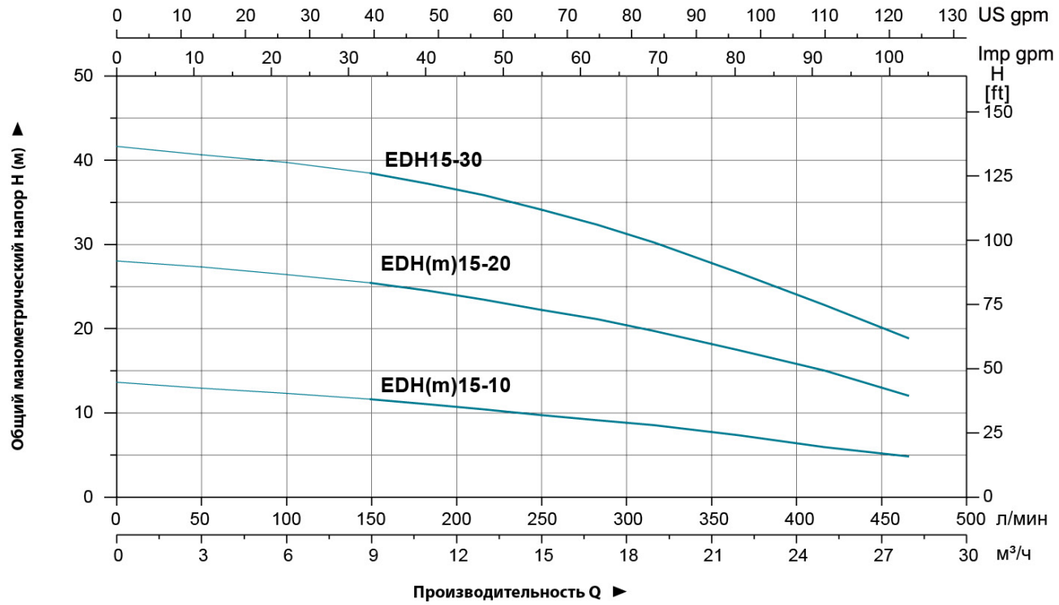

Используемые материалы

No.	Части	Материал
1	Корпус насоса	AISI 304
2	Держатель	ZL102
3	Нижнее основание	Cast iron
4	Статор	
5	Ротор	
6	Подшипник	
7	Задняя крышка	ZL102
8	Вентилятор	PP
9	Крышка вентилятора	08F
10	Крышка	AISI304
11	Механическое уплотнение	Sic/Carbon
12	Позиционирование рукав	AISI304
13	Диффузор 3	AISI304
14	Диффузор 2	AISI304
15	Втулка	AISI304
16	Рабочее колесо	AISI304
17	Диффузор 1	AISI304
18	Прижимная пластина	AISI304
19	Уплотнительная втулка	AISI304

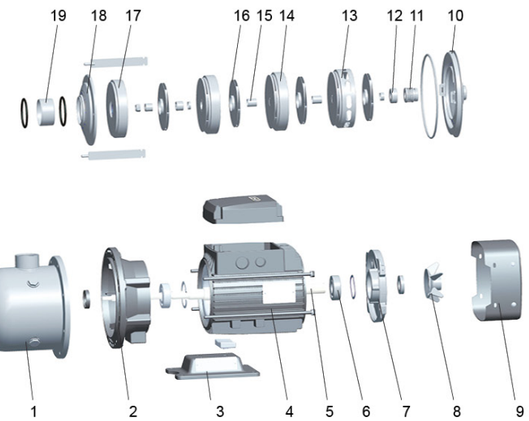

Упаковочные данные

МОДЕЛЬ	Вес брутто (кг)	Длина (мм)	Ширина (мм)	Высота (мм)	Количество (шт/20'TEU)
EDH(m)15-10	20.5	610	265	317	540
EDH(m)15-20	28.8	660	265	317	480
EDH15-30	33	660	265	317	480

EDH

Насосы горизонтальные многоступенчатые из нержавеющей стали

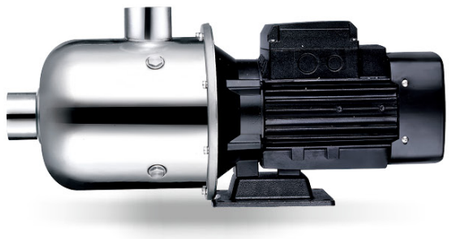

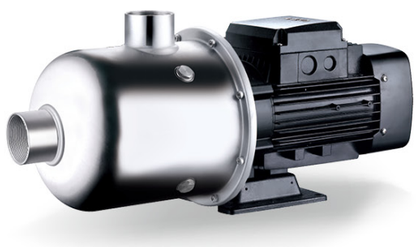

ПРИМЕНЕНИЕ

- Применяется в бытовом водоснабжении, водоснабжении оборудования, опрессовке трубопроводов, поливе садов, оранжерей, в животноводстве и разведении рыбы, применяется в промышленных предприятиях и горном деле, водоснабжении и водоотведении в промышленности с высотном строительстве, системах центрального кондиционирования и отопления и т.д.

Насос

- Вал из нержавеющей стали AISI 304
- Максимальная температура жидкости: +85 ℃
- Высота: до 1000 метров над уровнем моря
- Максимальная высота всасывания: 8 м
- Максимальное входное давление: ограничено максимальным рабочим давлением

Двигатель

- Двигатель с медной обмоткой
- Встроенная термозащита (для однофазных двигателей)
- Электродвигатель IE2 стандарт, электродвигатель IE3 по запросу (За исключением EDH 20-30)
- Класс изоляции: F
- Класс защиты: IP55
- Максимальная температура окружающей среды: +40 ℃

Расшифровка обозначений

EDH(m)20 - 20

- 20 — Количество ступеней x10
- 20 — Номинальная производительность
- (m) — Однофазный двигатель (Трехфазный двигатель без литеры m)
- EDH — Насос горизонтальный многоступенчатый из нержавеющей стали

Технические параметры

МОДЕЛЬ	Мощность		Q (м³/ч)	9	12	15	18	20	22	25	28	31
	кВт	л.с.	Q (л/мин)	150	200	250	300	333	367	417	467	517
EDH(m)20-10	1.1	1.5	H (m)	12.6	11.9	11.2	10.2	9.8	8.7	8	6.8	5.2
EDH(m)20-20	2.2	3.0		26.5	25.7	24.5	23.1	22	20.8	18.5	15.9	13.2
EDH20-30	4.0	5.5		41.2	40.3	38.9	36.9	35.3	33.2	30.1	26.3	22

Размерный чертеж

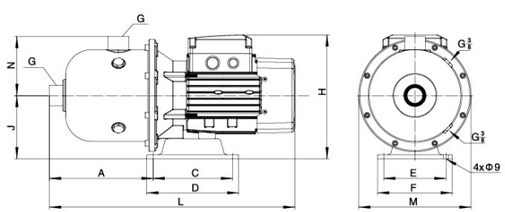

МОДЕЛЬ	L	A	C	D	E	F	G	H	J	M	N
EDH(m)20-10	568	278	138	160	108	130	G2	245	120	Φ233	140
EDH(m)20-20	626	287	138	160	108	130	G2	248	120	Φ233	140
EDH20-30	642	278	190	220	170	200	G2	240	120	Φ233	140

Характеристики насосов

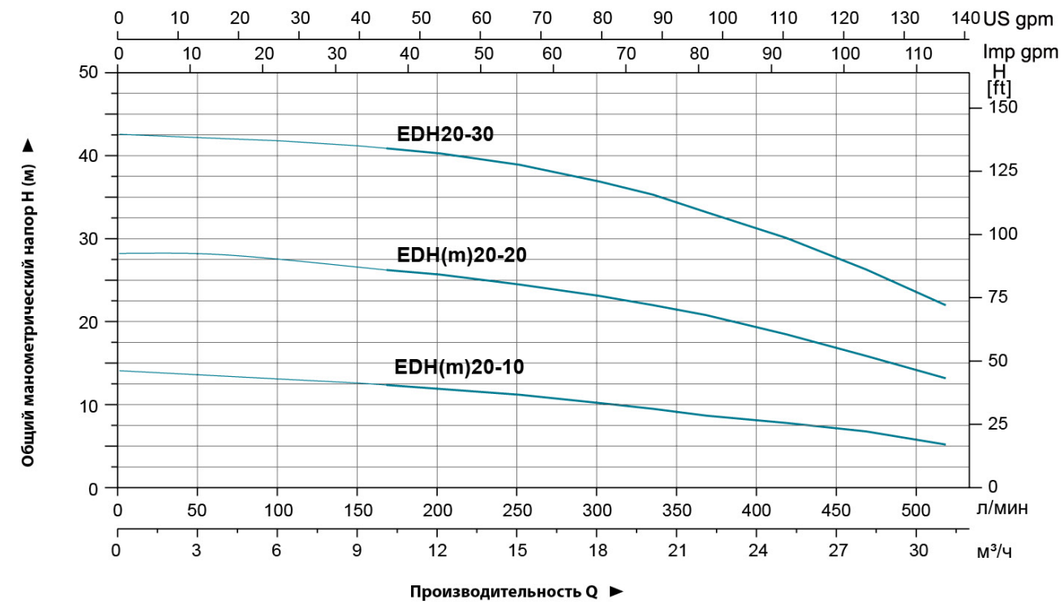

Используемые материалы

No.	Части	Материал
1	Корпус насоса	AISI 304
2	Держатель	ZL102
3	Нижнее основание	Cast iron
4	Статор	
5	Ротор	
6	Подшипник	
7	Задняя крышка	ZL102
8	Вентилятор	PP
9	Крышка вентилятора	08F
10	Крышка	AISI304
11	Механическое уплотнение	Sic/Carbon
12	Позиционирование рукав	AISI304
13	Диффузор 3	AISI304
14	Диффузор 2	AISI304
15	Втулка	AISI304
16	Рабочее колесо	AISI304
17	Диффузор 1	AISI304
18	Прижимная пластина	AISI304
19	Уплотнительная втулка	AISI304

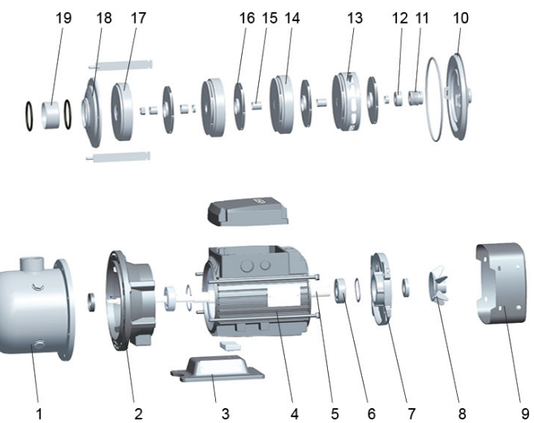

Упаковочные данные

МОДЕЛЬ	Вес брутто (кг)	Длина (мм)	Ширина (мм)	Высота (мм)	Количество (шт/20'TEU)
EDH(m)20-10	20.5	610	265	317	540
EDH(m)20-20	28.8	660	265	317	480
EDH20-30	37.5	675	265	317	480

AMS

Центробежные насосы из нержавеющей стали

ПРИМЕНЕНИЕ

- Применяется в бытовом водоснабжении, водоснабжении оборудования, опрессовке трубопроводов, поливе садов, оранжерей, в животноводстве и разведении рыбы, применяется в промышленных предприятиях и горном деле, водоснабжении и водоотведении в промышленности с высотном строительстве, системах центрального кондиционирования и отопления и т.д.

Насос

- Вал из нержавеющей стали AISI 304
- Максимальная температура жидкости: +85 ℃
- Высота: до 1000 метров над уровнем моря
- Максимальная высота всасывания: 8 м
- Максимальное входное давление: ограничено максимальным рабочим давлением

Двигатель

- Двигатель с мендной обмоткой
- Встроенная термозащита (для однофазных двигателей)
- Класс изоляции: F
- Класс защиты: IPX4
- Максимальная температура окружающей среды: +40 ℃

Расшифровка обозначений

A MS m 70 / 0.37

- 0.37 — Мощность электродвигателя(кВт)
- 70 — Номинальная производительность (л/мин)
- m — Однофазный двигатель (Трехфазный двигатель без литеры m)
- MS — Насос центробежный моноблочный из нержавеющей стали
- A — Модельный ряд

Технические параметры

МОДЕЛЬ		Мощность		Q (м³/ч)	0	1.8	2.4	3.6	4.8	6	7.2	8.4	9.6	10.8
Однофазный	Трехфазный	кВт	л.с.	Q (л/мин)	0	30	40	60	80	100	120	140	160	180
AMSm70/0.37	AMS70/0.37	0.37	0.5	H (m)	20.9	19.0	18.1	15.7	12.1	-	-	-	-	-
AMSm70/0.55	AMS70/0.55	0.55	0.75		29.5	27.3	26.3	23.4	19.1	-	-	-	-	-
AMSm70/0.75	AMS70/0.75	0.75	1.0		30.4	28.5	27.8	26.0	23.0	-	-	-	-	-
AMSm120/0.55	AMS120/0.55	0.55	0.75		20.2	-	-	17.9	16.6	15.1	13.3	11.2	8.7	-
AMSm120/1.1	AMS120/1.1	1.1	1.5		30.2	-	-	26.7	25.1	23.3	21.2	19.0	16.4	-

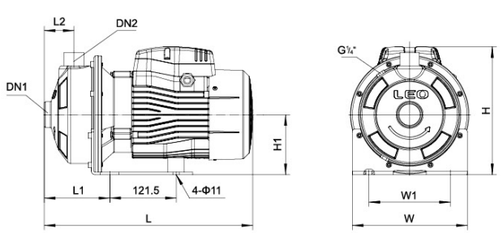

Размерный чертеж

МОДЕЛЬ	Ports		L (mm)	W (mm)	H (mm)	L_1 (mm)	L_2 (mm)	W_1 (mm)	H_1 (mm)
	DN1	DN2							
AMS70/0.37	1 1/4"	1"	332	210	224	119	55	149	110
AMS70/0.55	1 1/4"	1"	332	210	224	119	55	149	110
AMS70/0.75	1 1/4"	1"	381	210	234	119	55	149	110
AMS120/0.55	1 1/4"	1"	332	210	224	119	55	149	110
AMS120/1.1	1 1/4"	1"	381	210	234	119	55	149	110

Характеристики насосов

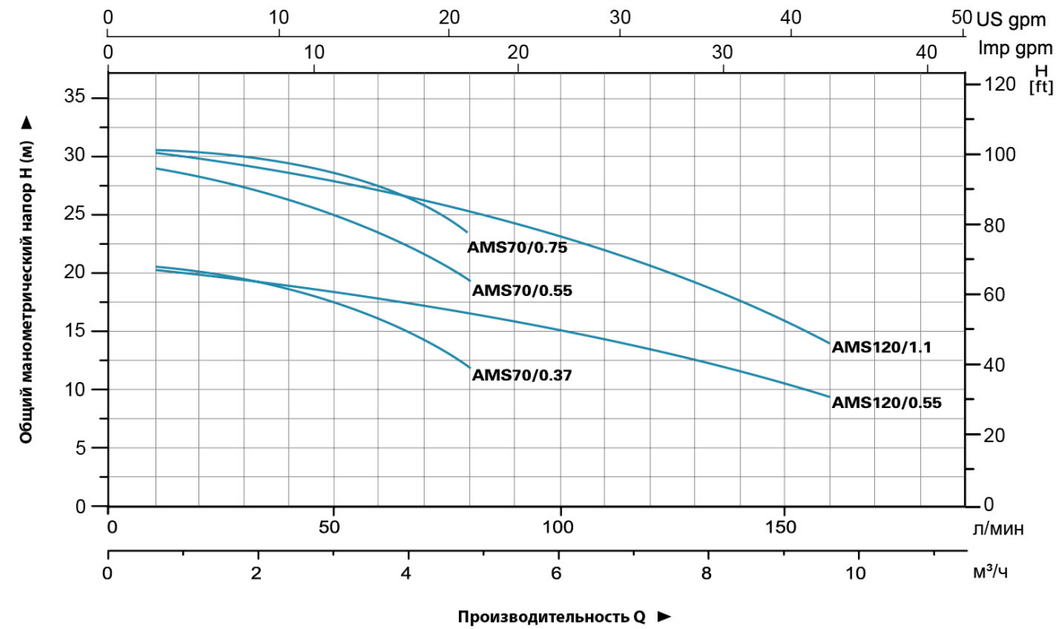

Используемые материалы

No.	Части	Материал
1	Нижнее основание	Steel
2	Корпус насоса	AISI 304
3	Диффузор 1	AISI 304
4	Рабочее колесо	AISI 304
5	Уплотнительное кольцо	NBR
6	Герметическая крышка	AISI 304
7	Держатель	ZL102
8	Механическое уплотнение	Silicon/Carbon
9	Шарикоподшипник	
10	Ротор	
11	Статор	
12	Вентилятор	PP
13	Задняя крышка	ZL102
14	Крышка вентилятора	PP
15	Клемная коробка	ABS

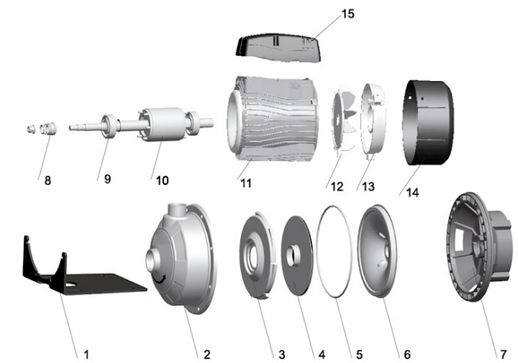

Упаковочные данные

МОДЕЛЬ	Вес брутто (кг)	Длина (мм)	Ширина (мм)	Высота (мм)	Количество (шт/20'TEU)
AMS70/0.37	10	380	240	270	1200
AMS70/0.55	11	380	240	270	1200
AMS70/0.75	14	410	240	270	1104
AMS120/0.55	11	380	240	270	1200
AMS120/1.1	15	410	240	270	1104

AMS

Центробежный насос из нержавеющей стали

ПРИМЕНЕНИЕ

- Применяется в бытовом водоснабжении, водоснабжении оборудования, опрессовке трубопроводов, поливе садов, оранжерей, в животноводстве и разведении рыбы, Применяется в промышленных предприятиях и горном деле, водоснабжении и водоотведении в промышленности с высотном строительстве, системах центрального кондиционирования и отопления и т.д

Насос

- Вал из нержавеющей стали AISI 304
- Максимальная температура жидкости: +85 ℃
- Высота: до 1000 метров над уровнем моря
- Максимальная высота всасывания: 8 м
- Максимальное входное давление: ограничено максимальным номинальным давлением

Двигатель

- Двигатель с медной обмоткой
- Встроенная термозащита (для однофазных двигателей)
- Класс изоляции: F
- Класс защиты: IPX4
- Максимальная температура окружающей среды: +40 ℃

Расшифровка обозначений

A MS m 210 / 1.5

- 1.5 — Мощность электродвигателя(кВт)
- 210 — Номинальная производительность (л/мин)
- m — Однофазный двигатель (Трехфазный двигатель без литеры m)
- MS — Центробежный насос из нержавеющей стали
- A — Модельный ряд

Технические параметры

МОДЕЛЬ		Мощность		Q (м³/ч)	0	1.8	3.6	6	7.2	8.4	9.6	10.8	12	15	18	21	24	26	29	31
Однофазный	Трехфазный	кВт	л.с.	Q (л/мин)	0	30	60	100	120	140	160	180	200	250	300	350	400	430	480	520
AMSm210/0.75	AMS210/0.75	0.75	1.0	H (m)	16.8	-	-	-	15.6	15.2	14.8	14.2	13.6	11.9	9.8	-	-	-	-	-
AMSm210/1.1	AMS210/1.1	1.1	1.5		19.7	-	-	-	18.7	18.3	18.0	17.5	17.1	15.6	13.6	-	-	-	-	-
AMSm210/1.5	AMS210/1.5	1.5	2.0		24.2	-	-	-	23.5	23.2	22.8	22.4	21.8	20.2	18.0	-	-	-	-	-
AMSm210/2.2	AMS210/2.2	2.2	3.0		27.5	-	-	-	26.7	26.5	26.1	25.7	25.2	23.8	21.9	-	-	-	-	-
AMSm370/1.1	AMS370/1.1	1.1	1.5		15.4	-	-	-	-	-	-	14.7	14.4	13.5	12.3	10.8	8.9	7.6	-	-
AMSm370/1.5	AMS370/1.5	1.5	2.0		19.3	-	-	-	-	-	-	-	18.1	17.3	16.3	15.0	13.3	12.3	10.2	-
AMSm370/2.2	AMS370/2.2	2.2	3.0		23.1	-	-	-	-	-	-	-	21.7	20.9	20.0	18.8	17.2	16.2	14.2	12.3

Размерный чертеж

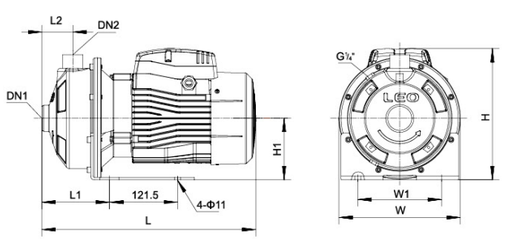

МОДЕЛЬ	Ports		L (mm)	W (mm)	H (mm)	L_1 (mm)	L_2 (mm)	W_1 (mm)	H_1 (mm)
	DN1	DN2							
AMS210/0.75	1 1/2"	1 1/4"	392	210	234	129	55	149	110
AMS210/1.1	1 1/2"	1 1/4"	392	210	234	129	55	149	110
AMS210/1.5	1 1/2"	1 1/4"	440	210	250	129	55	149	110
AMS210/2.2	1 1/2"	1 1/4"	440	210	250	129	55	149	110
AMS370/1.1	2"	1 1/4"	392	210	234	129	55	149	110
AMS370/1.5	2"	1 1/4"	440	210	250	129	55	149	110
AMS370/2.2	2"	1 1/4"	440	210	250	129	55	149	110

Характеристики насосов

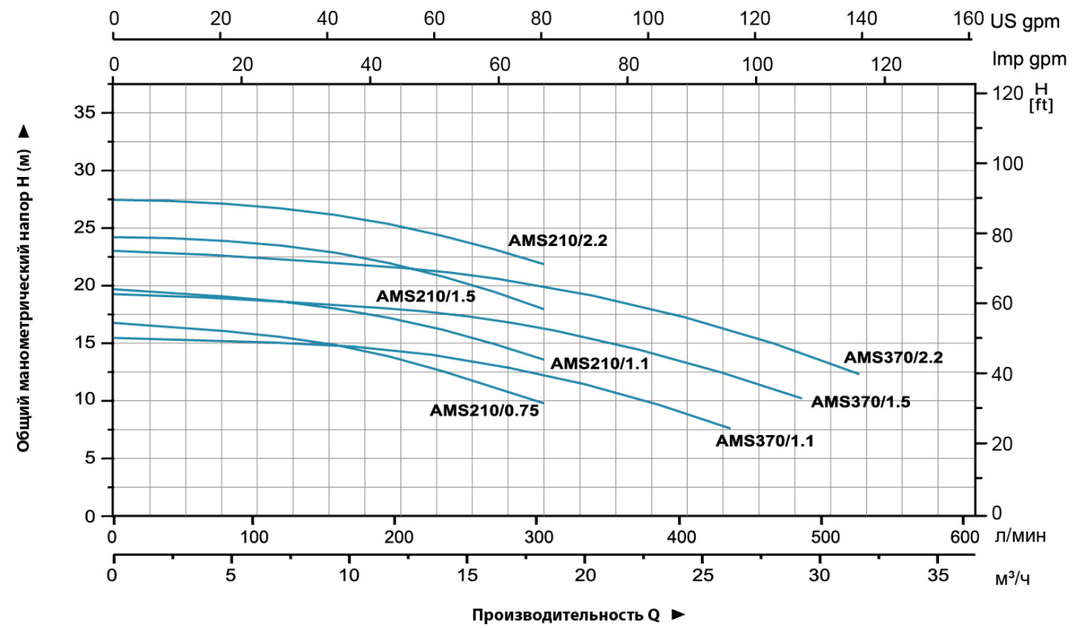

Используемые материалы

No.	Части	Материал
1	Нижнее основание	Steel
2	Корпус насоса	AISI 304
3	Диффузор 1	AISI 304
4	Рабочее колесо	AISI 304
5	Уплотнительное кольцо	NBR
6	Герметическая крышка	AISI 304
7	Держатель	ZL102
8	Механическое уплотнение	Silicon/Carbon
9	Шарикоподшипник	
10	Ротор	
11	Статор	
12	Вентилятор	PP
13	Задняя крышка	ZL102
14	Крышка вентилятора	PP
15	Клемная коробка	ABS

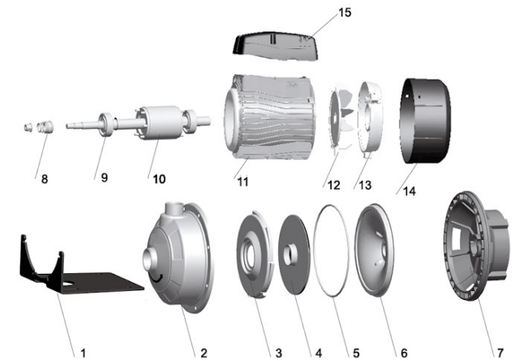

Упаковочные данные

МОДЕЛЬ	Вес брутто (кг)	Длина (мм)	Ширина (мм)	Высота (мм)	Количество (шт/20'TEU)
AMS210/0.75	14	410	240	270	1104
AMS210/1.1	15	410	240	270	1104
AMS210/1.5	18	465	240	270	968
AMS210/2.2	20	465	240	270	968
AMS370/1.1	15	410	240	270	1104
AMS370/1.5	18	465	240	270	968
AMS370/2.2	20	465	240	270	968

ABK

Насос центробежный из нержавеющей стали с рабочим колесом открытого типа

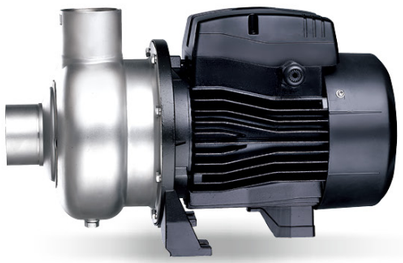

Применение

- Могут применяться для перекачки жидкостей могущих вызвать коррозию
- Применяется в системах бытовой и индустриальной канализаций, пищевой промышленности и при разливе напитков, фермерстве, перекачке речной и озерной воды
- Мощность электродвигателя позволяет долговременно использовать насос с максимальными параметрами

Насос

- Корпус насоса из нержавеющей стали AISI304
- Вал из нержавеющей стали AISI304
- Температура перекачиваемой жидкости: -15°C~+80°C
- PH перекачиваемой жидкости: 5 - 9
- Максимальный размер твердых включений: 19 мм

Электродвигатель

- Медная обмотка
- Встроенная термозащита для однофазного исполнения
- Класс изоляции: F
- Класс защиты: IPX4
- Максимальная температура окружающей среды: +40°C

Расшифровка обозначения

ABK 200 D

- D — Однофазный электродвигатель (трехфазный электродвигатель без обозначения)
- 200 — Мощность x 100 (л.с.)
- ABK — Насос из нержавеющей стали с рабочим колесом открытого типа

Технические характеристики

МОДЕЛЬ		МОЩНОСТЬ		Q (м³/ч)	1.2	2.4	3.6	4.8	6	12	18	24	33	42	48	57	66	Impeller passage (mm)
Однофазные	Трехфазные	кВт	л.с.	Q (л/мин)	20	40	60	80	100	200	300	400	550	700	800	950	1100	
ABK50D	ABK50	0.37	0.5	H (m)	11.6	10.5	9.7	8.7	7.5	-	-	-	-	-	-	-	-	9
ABK100D	ABK100	0.75	1		-	-	-	-	8	7	5	-	-	-	-	-	-	12
ABK120D	ABK120	0.9	1.2		-	-	-	-	11	10	9	-	-	-	-	-	-	12
ABK150D	ABK150	1.1	1.5		-	-	-	-	9.5	8.8	7.8	6.7	5	-	-	-	-	12
ABK200D	ABK200	1.5	2		-	-	-	-	12.7	12	11.2	10	8.3	6.5	-	-	-	16
ABK300D	ABK300	2.2	3		-	-	-	-	15	14	13.5	12.7	11.2	9.8	8.9	7.5	-	16
-	ABK400	3	4		-	-	-	-	17.5	16.8	16	15.2	14	12.5	11.5	9.7	7.5	19

Размеры

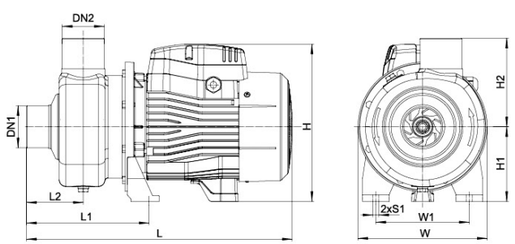

МОДЕЛЬ	Порты		L (mm)	L_1 (mm)	L_2 (mm)	H (mm)	H_1 (mm)	H_2 (mm)	W (mm)	W_1 (mm)	S_1 (mm)
	DN1	DN2									
ABK50(D)	1 1/4"	1"	280	123	50	180	90	106	170	105	9
ABK100(D)	1 1/2"	1 1/2"	332	160	76	212	100	118	170	120	9
ABK120(D)	1 1/2"	1 1/2"	332	160	76	212	100	118	170	120	9
ABK150(D)	2"	2"	400	184	85	235	112	133	195	140	9
ABK200(D)	2"	2"	400	184	85	235	112	133	195	140	9
ABK300(D)	2 1/2"	2"	450	184	85	252	117	133	195	140	9
ABK400	2 1/2"	2"	450	184	85	252	117	133	195	140	9

Характеристики насосов

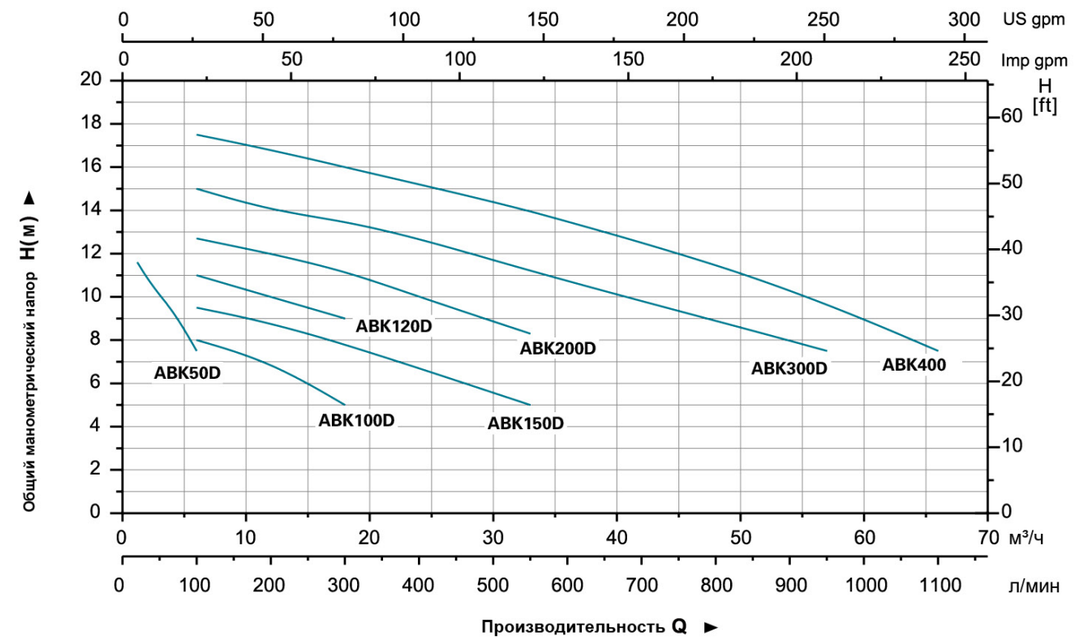

Таблица используемых материалов

No.	Части	Материал
1	Корпус насоса	AISI 304
2	Рабочее колесо	AISI 304
3	Механическое уплотнение	Sic/Carbon
4	Кронштейн	AISI 304
5	Суппорт	ZL102
6	Подшипник	
7	Ротор	
8	Статор	
9	Клемная коробка	PC/ABS
10	Задняя крышка	ZL102
11	Вентилятор	PP-GF30
12	Крышка вентилятора	08F

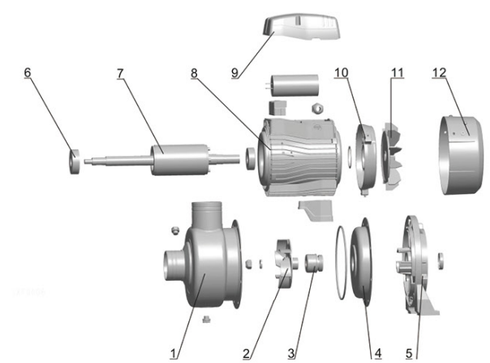

Упаковочная информация

МОДЕЛЬ	Вес брутто (кг)	Длина (мм)	Ширина (мм)	Высота (мм)	Количество (шт/20'TEU)
ABK50(D)	6.5	310	190	215	2130
ABK100(D)	9.6	360	200	235	1566
ABK120(D)	10.7	360	200	235	1566
ABK150(D)	14	420	235	265	1032
ABK200(D)	15.7	420	235	265	1032
ABK300(D)	20.7	475	230	275	864
ABK400	21.8	475	230	275	864

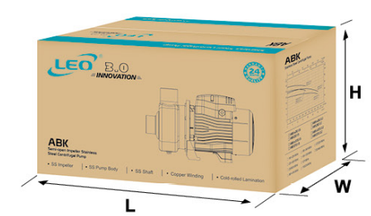

XZS

Стандартный центробежный насос из нержавеющей стали

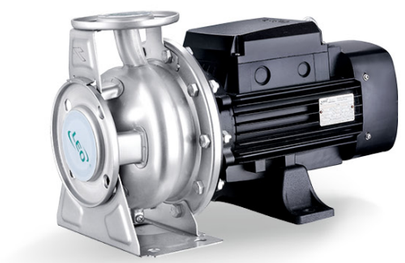

1.1kw~7.5kw

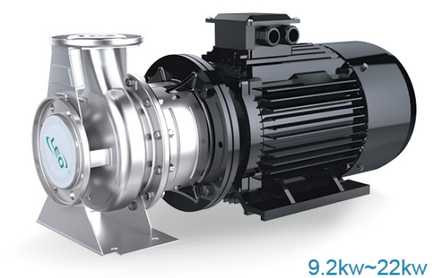

9.2kw~22kw

Применение

- Водоснабжение: фильтрация и перекачивание воды на гидротехнических сооружениях, региональное водоснабжение и повышение давления в центральной магистрале
- Промышленное повышение давления: система водоснабжения, система фильтрации
- Промышленное водоснабжение: система отопления, система охлаждения, кондиционирование воздуха, транспортировка легкой кислоты и щелочной жидкости
- Водоподготовка: системы дистилляции, сепараторы, бассейны
- Сельскохозяйственное орошение, нефтехимическая промышленность, медицина и т.д.

Условия работы

- Для чистой, негорючей и и невзрывоопасной жидкости, не содержащий твердых и волокнистых частиц
- Температура жидкости:-15℃ - +80℃
- Диапазон производительности:0.7 - 132 м³/ч
- Диапазон напора:9 - 58 м
- Диапазон температур окружающей среды: -15℃ - + 40℃
- Максимальное рабочее давление в насосной части: 10 бар
- Высота монтажа: до 1000 метров над уровнем моря
- Показатель кислотности жидкости PH: 3 - 9
- Максимальная температура окружающей среды:+40°C

Электродвигатель

- Двигатель IE2 (по запросу IE3 для мощности ≥ 9.2 кВт)
- Закрытый с воздушным охлаждением
- Класс защиты: IP55
- Класс изоляции: F

Температура окружающей среды

Максимальная температура окружающей среды: + 40 ℃ . Если температура окружающей среды выше 40 ℃ или насос установлен на высоте более 1000 м над уровнем моря,необходимо использовать электродвигатель с увеличенными характеристиками по мощности. Из-за низкой плотности воздуха и слабого охлаждения выходная мощность двигателя P2 будет ниже заявленной. Смотрите диаграмму

Например, когда насос установлен на высоте более 3500 м над уровнем моря, P2 будет снижается до 88%. Когда температура окружающей среды составляет 70 ℃ , P2 снижается до 78%.

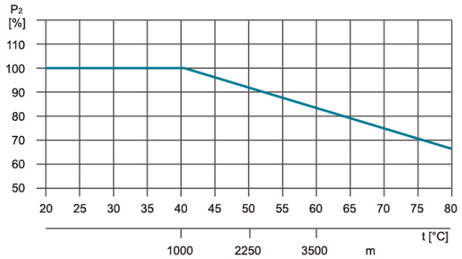

Расшифровка обозначения

XZS 65– 50– 160/40

- 40 — Номинальная мощность (x100 Вт)
- 160 — Номинальный диаметр рабочего колеса (мм)
- 50 — Диаметр выходного отверстия (мм)
- 65 — Диаметр входного отверстия (мм)
- XZS — Стандартный центробежный насос из нержавеющей стали

Аксессуары по запросу

Резьбовой фланец из нержавеющей стали AISI304

Фланцевая прокладка

Таблица используемых материалов

1.1kw~7.5kw

No.	Части	Материал	No.	Части	Материал
1	Корпус насосной части	06Cr19Ni10	11	Крыльчатка вентилятора	PP
2	Рабочее колесо	06Cr19Ni10	12	Крышка вентилятора	08F
3	Уплотнительное кольцо "O"-профиля	NBR	13	Задняя крышка электродвигателя	ZL102
4	Опора для поддержки	HT200	14	Шильдик	06Cr19Ni10
5	Сальник		15	Статор	
6	Подшипник		16	Клеммная коробка	ZL102
7	Ротор		17	Клеммная колодка	
8	Основание	HT200	18	Держатель кабеля	
9	Подшипник		19	Отражатель	06Cr19Ni10
10	Сальник		20	Механическое уплотнение	

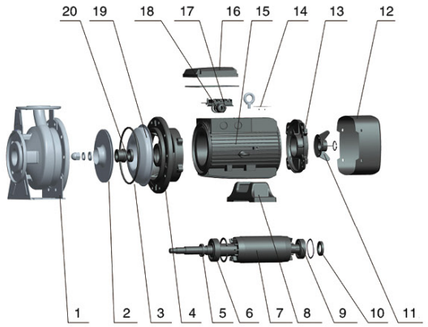

9.2kw~22kw

No.	Части	Материал
1	Корпус насосной части	06Cr19Ni10
2	Рабочее колесо	06Cr19Ni10
3	Уплотнительное кольцо "O"-профиля	NBR
4	Отражатель	06Cr19Ni10
5	Опора для поддержки	HT200
6	Электродвигатель в сборе	
7	Ротор	06Cr19Ni10/45
8	Шильдик	06Cr19Ni10
9	Защитный кожух	06Cr19Ni10
10	Механическое уплотнение	

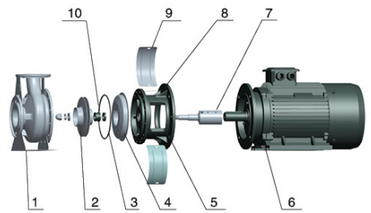

Как пользоваться графиками

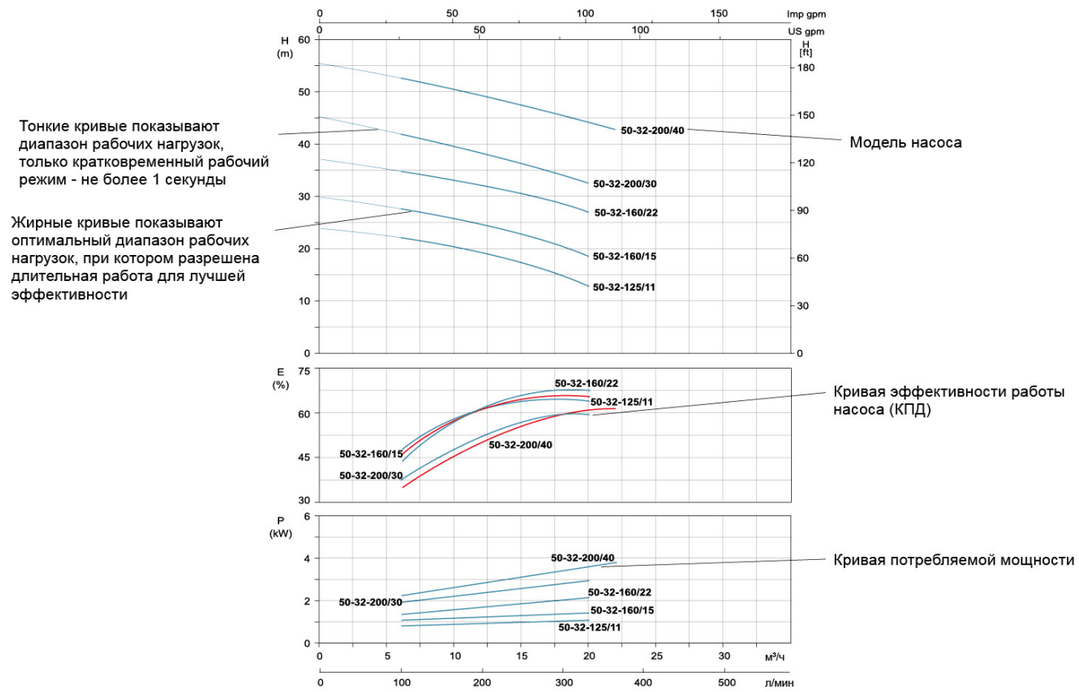

XZS

Стандартный центробежный насос
из нержавеющей стали

Технические характеристики

МОДЕЛЬ	МОЩНОСТЬ		Q (м³/ч)	Q = ДОСТАВКА																				
	кВт	л.с.	Q (л/мин)	0	6	9	12	18	20	22	24	27	30	36	42	48	60	72	90	108	114	120	126	132
				0	100	150	200	300	333	360	400	450	500	600	700	800	1000	1200	1500	1800	1900	2000	2100	2200
XZS50-32-125/11	1.1	1.5		24.0	21.5	20.5	19.5	16.0	13.0	-	-	-	-	-	-	-	-	-	-	-	-	-	-	-
XZS50-32-160/15	1.5	2		29.5	27.0	26.0	25.0	21.0	18.0	-	-	-	-	-	-	-	-	-	-	-	-	-	-	-
XZS50-32-160/22	2.2	3		37.0	33.5	32.5	32.0	28.5	27.0	-	-	-	-	-	-	-	-	-	-	-	-	-	-	-
XZS50-32-200/30	3	4		45.0	41.0	40.0	38.0	34.0	32.0	-	-	-	-	-	-	-	-	-	-	-	-	-	-	-
XZS50-32-200/40	4	5.5		55.0	51.0	50.0	49.0	46.0	45.0	43.0	-	-	-	-	-	-	-	-	-	-	-	-	-	-
XZS65-50-125/15	1.5	2		20.0	-	-	19.0	18.0	17.0	16.5	15.0	14.0	12.5	10.0	-	-	-	-	-	-	-	-	-	-
XZS65-50-125/22	2.2	3		26.0	-	-	23.5	22.5	22.0	21.5	21	20.5	19.5	16.5	-	-	-	-	-	-	-	-	-	-
XZS65-50-160/30	3	4		31.0	-	-	29.0	27.5	27.0	26.5	25.5	25.0	24.0	22.0	19.0	-	-	-	-	-	-	-	-	-
XZS65-50-160/40	4	5.5		39.0	-	-	35.5	34.5	34.0	33.5	32.5	32.0	31.0	29.0	26.0	-	-	-	-	-	-	-	-	-
XZS65-40-200/55	5.5	7.5		47.0	-	-	43.0	42.5	42.0	41.5	41.0	40.5	39.0	37.0	33.0	-	-	-	-	-	-	-	-	-
XZS65-40-200/75	7.5	10		57.0	-	-	53.0	52.5	52.0	51.0	50.0	49.0	48.0	46.5	44.5	-	-	-	-	-	-	-	-	-
XZS80-65-125/30	3	4		22.5	-	-	-	-	-	-	20.0	19.5	19.0	18.5	17.5	16.0	13.0	9.0	-	-	-	-	-	-
XZS80-65-125/40	4	5.5	H (m)	25.5	-	-	-	-	-	-	23.0	22.5	22.0	21.5	20.5	20.0	17.0	13.5	-	-	-	-	-	-
XZS80-65-160/55	5.5	7.5		33.0	-	-	-	-	-	-	29.5	29.0	28.5	28.0	27.0	26.0	24.0	20.0	-	-	-	-	-	-
XZS80-65-160/75	7.5	10		39.0	-	-	-	-	-	-	36.0	35.0	34.5	34.0	33.5	32.5	29.0	24.0	-	-	-	-	-	-
* XZS80-50-200/92	9.2	12.5		53.0	-	-	-	-	-	-	-	-	48.0	47.5	46.5	44.5	39.5	34.0	-	-	-	-	-	-
* XZS80-50-200/110	11	15		57.5	-	-	-	-	-	-	-	-	53.0	51.0	50.5	50.0	47.0	41.0	-	-	-	-	-	-
XZS100-80-125/40	4	5.5		20.0	-	-	-	-	-	-	-	-	-	17.5	16.5	15.5	14.0	12.0	7.0	-	-	-	-	-
XZS100-80-125/55	5.5	7.5		23.0	-	-	-	-	-	-	-	-	-	21.5	20.5	20.0	18.0	16.0	12.0	7.5	-	-	-	-
XZS100-80-125/75	7.5	10		29.0	-	-	-	-	-	-	-	-	-	27.5	26,5	25.5	23.5	21.5	17.5	13.0	12.0	-	-	-
* XZS100-80-160/92	9.2	12.5		33.0	-	-	-	-	-	-	-	-	-	-	31.0	30.0	28.0	26.0	23.0	-	-	-	-	-
* XZS100-80-160/110	11	15		38.5	-	-	-	-	-	-	-	-	-	-	36.0	35.0	33.0	31.0	28.0	-	-	-	-	-
* XZS100-65-200/150	15	20		47.0	-	-	-	-	-	-	-	-	-	-	44.0	43.0	41.0	39.0	36.0	32.0	30.0	28.0	26.0	23.0
* XZS100-65-200/185	18.5	25		53.0	-	-	-	-	-	-	-	-	-	-	51.0	50.0	49.0	48.0	45.0	41.0	39.0	37.0	35.0	33.0
* XZS100-65-200/220	22	30		58.0	-	-	-	-	-	-	-	-	-	-	57.0	56.0	55.0	54.0	51.0	47.0	45.5	44.0	42.0	40.0

* =Двигатель IE3 по желанию.

Эксплуатационные характеристики

XZS	~2900rpm

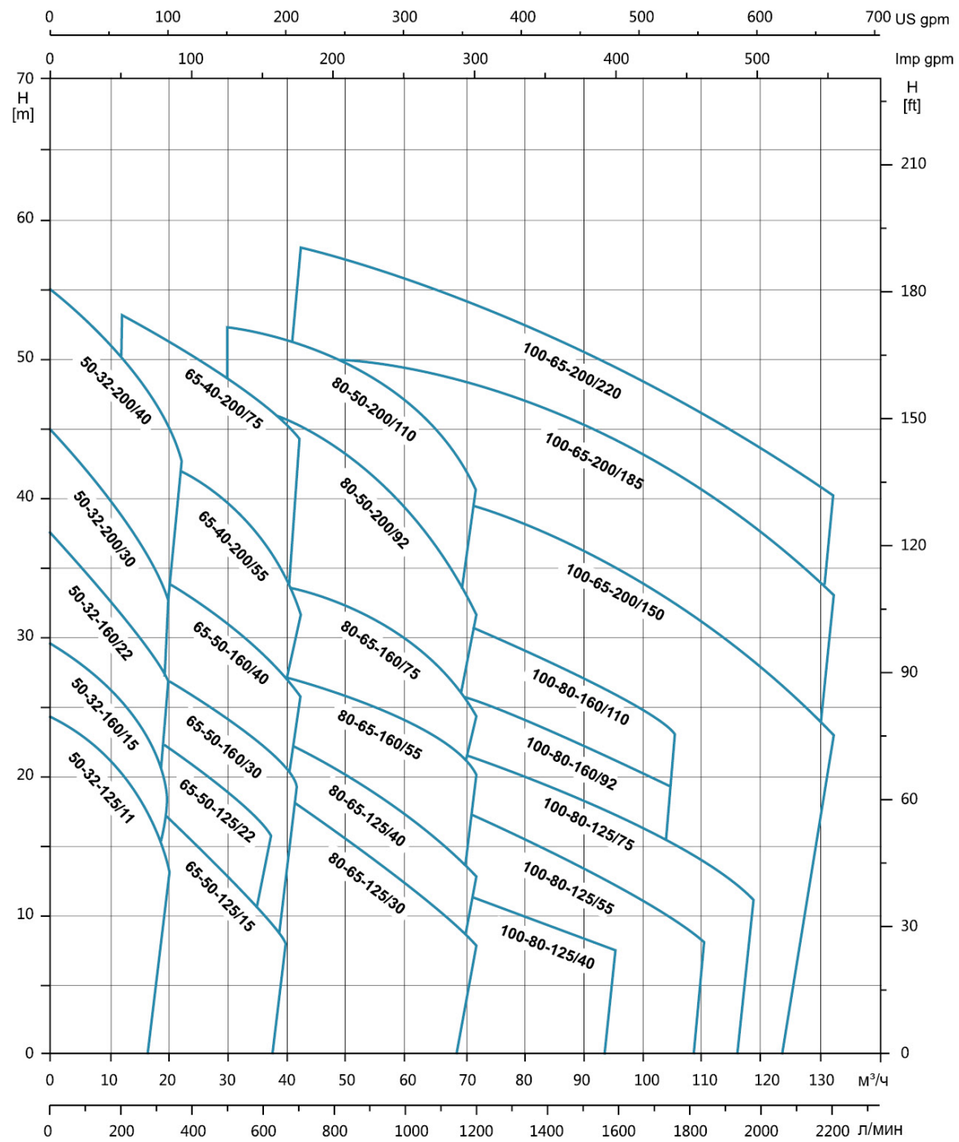

Характеристики насосов

XZS50-32	~2900rpm

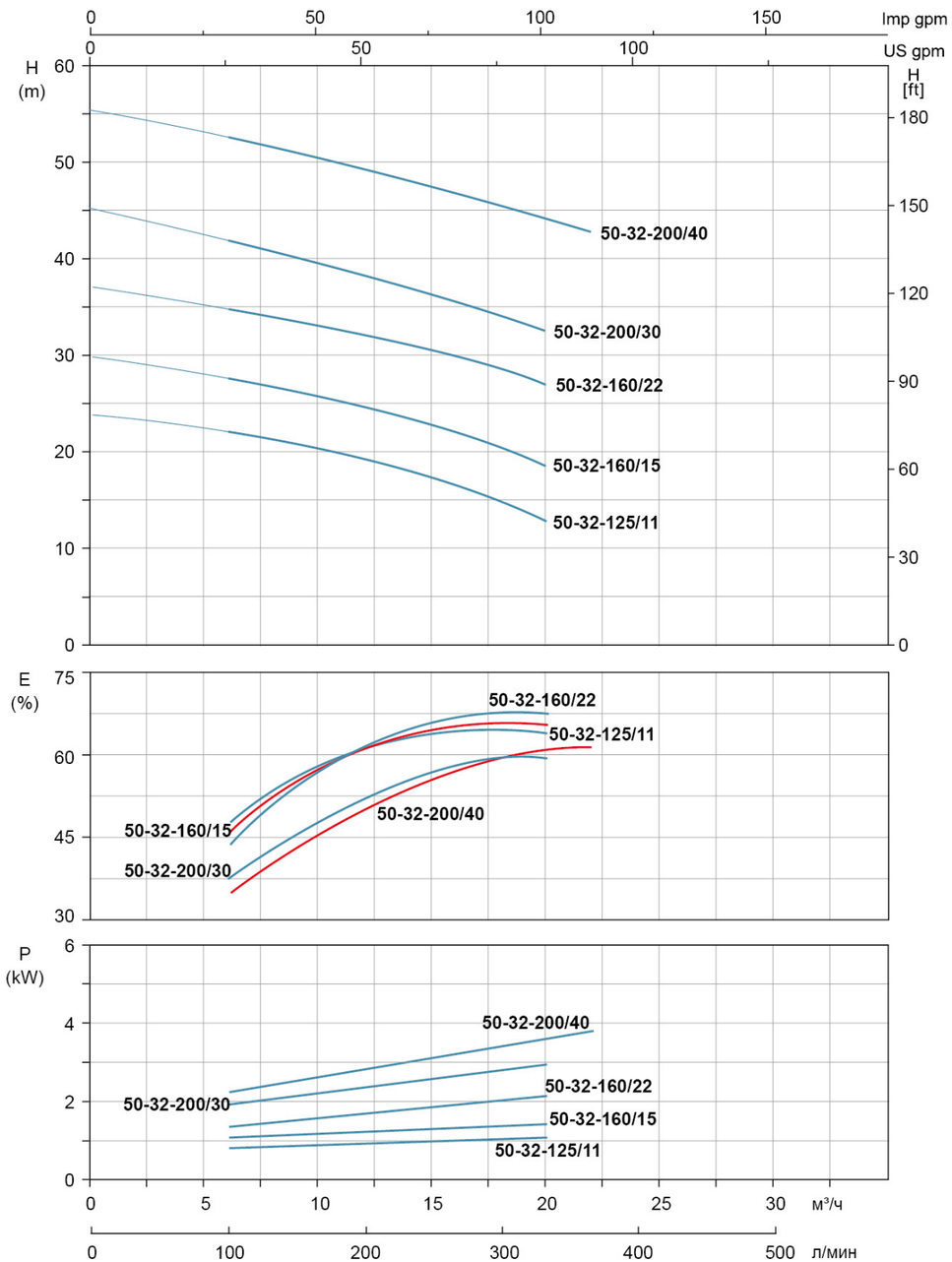

Характеристики насосов

XZS65-40/50	~2900rpm

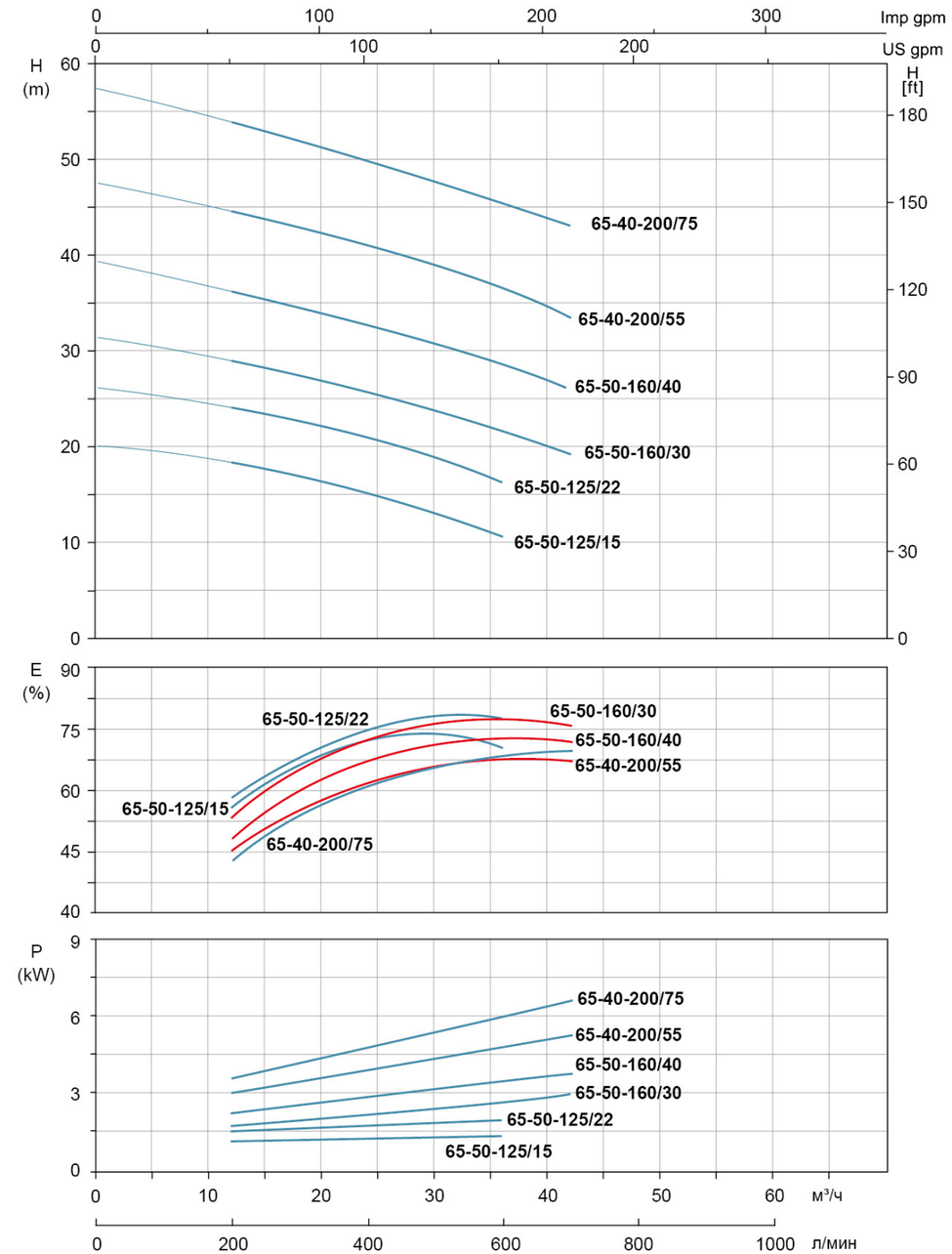

Характеристики насосов

XZS80-50/65	~2900rpm

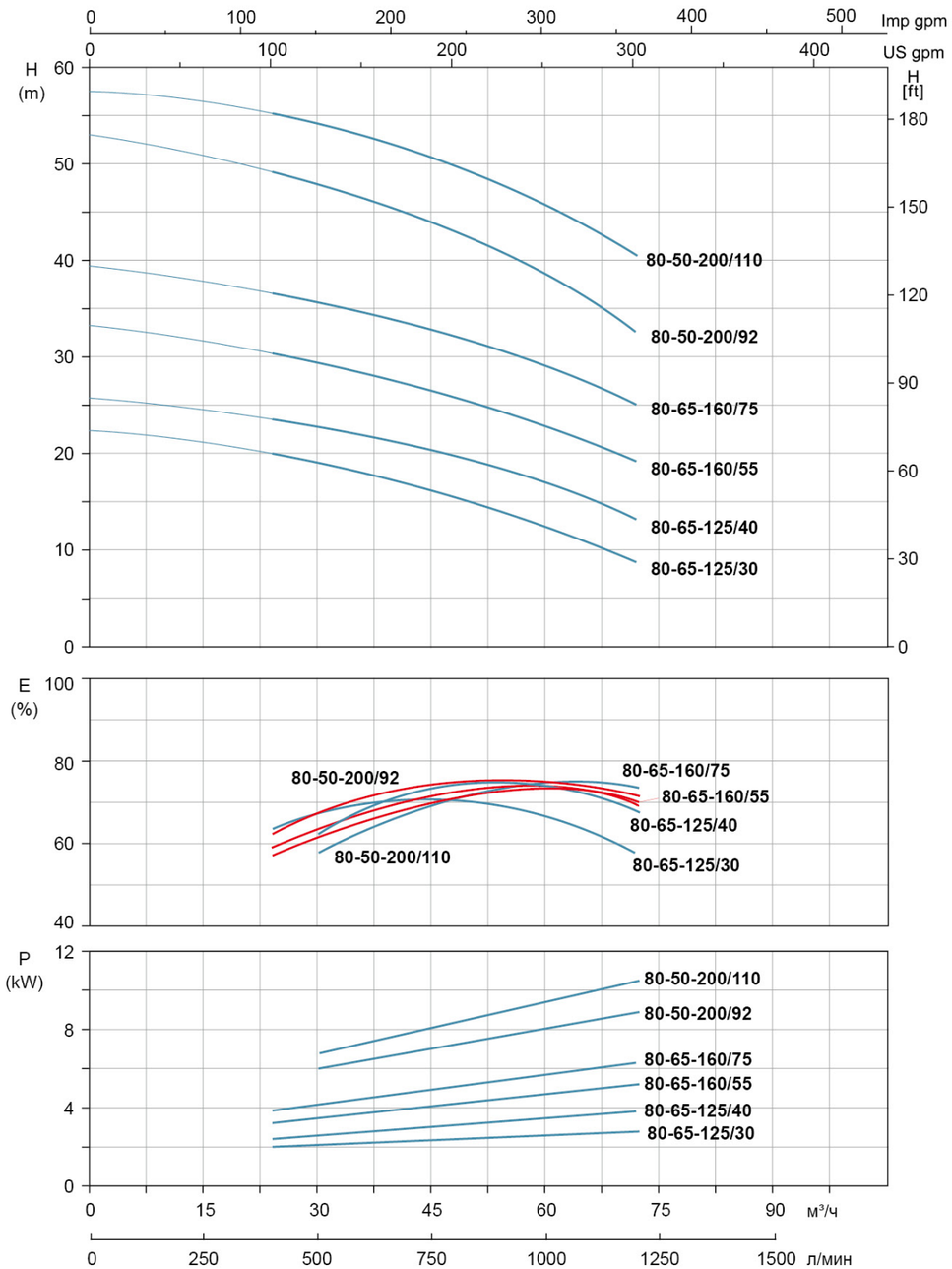

Характеристики насосов

XZS100-65/80	~2900rpm

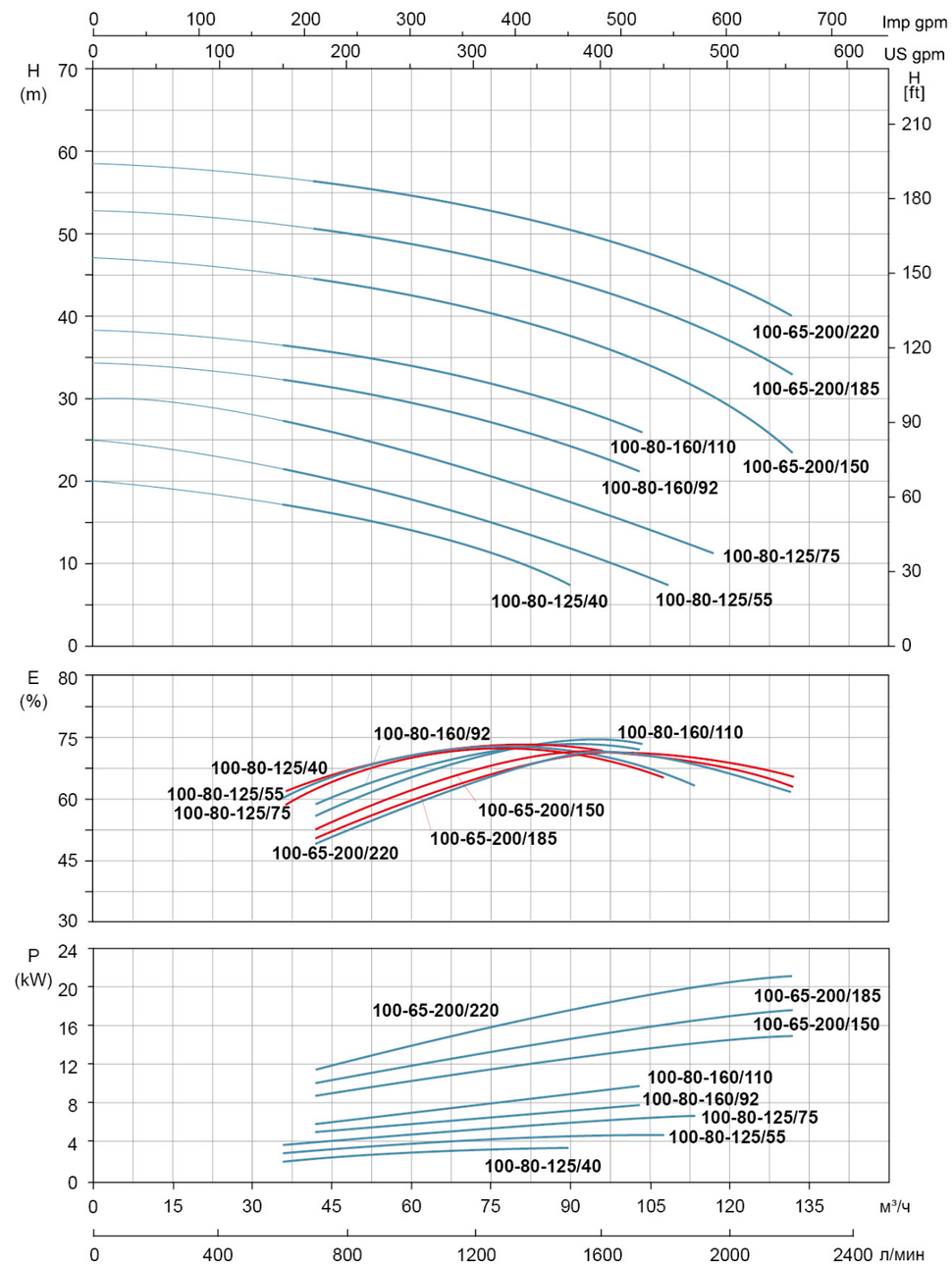

Монтажные размеры

Насосов до 7.5 кВт

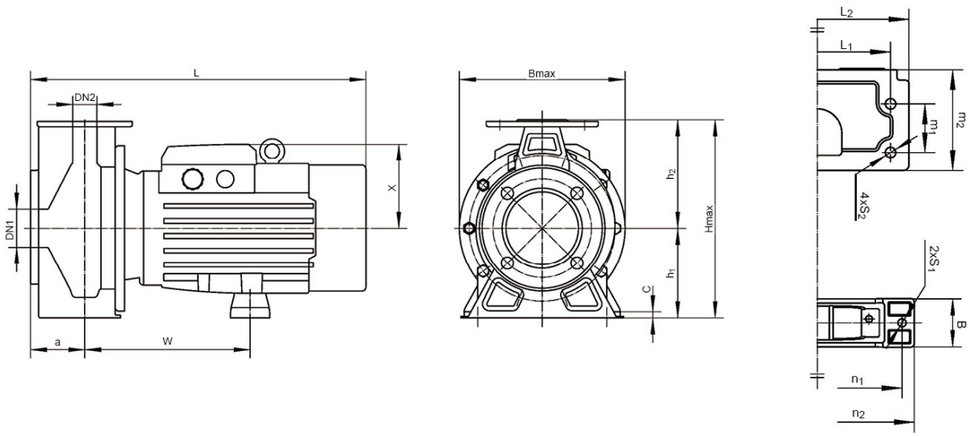

МОДЕЛЬ	DN1	DN2	a	w	L1	L2	m1	m2	n1	n2	h1	h2	2-S1	4-S2	B	C	X	Bmax	Hmax	L
XZS50-32-125/11	50	32	80	205	140	190	70	122	205	240	112	140	2-Ø12	4-Ø15	65	12	127	240	250	475
XZS50-32-160/15				207	190	240					132	160						244	292	477
XZS50-32-160/22																				
XZS50-32-200/30				244				124	225	260	160	180			75	15	124	295	340	492
XZS50-32-200/40																				
XZS65-50-125/15	65	50		205	160	210		121	205	240	112	140			65	12	127	240	252	475
XZS65-50-125/22																				
XZS65-50-160/30				244	190	240		123	225	260	132	160			75	15	124	260	292	492
XZS65-50-160/40																				
XZS65-40-200/55		40	100	246	212	265		146	245	280	160	180			70		142	295	340	563
XZS65-40-200/75																				
XZS80-65-125/30	80	65		254	190	240		158	225	260	132	160			75		124	260	292	522
XZS80-65-125/40																				
XZS80-65-160/55				256	212	265		150	245	280	160	180			70		142	280	340	573
XZS80-65-160/75																				
XZS100-80-125/40	100	80				280	95	155	225	260					75		124			524
XZS100-80-125/55				258					245	280					70		142			575
XZS100-80-125/75																				

Монтажные размеры

Насосов свыше 7.5 кВт

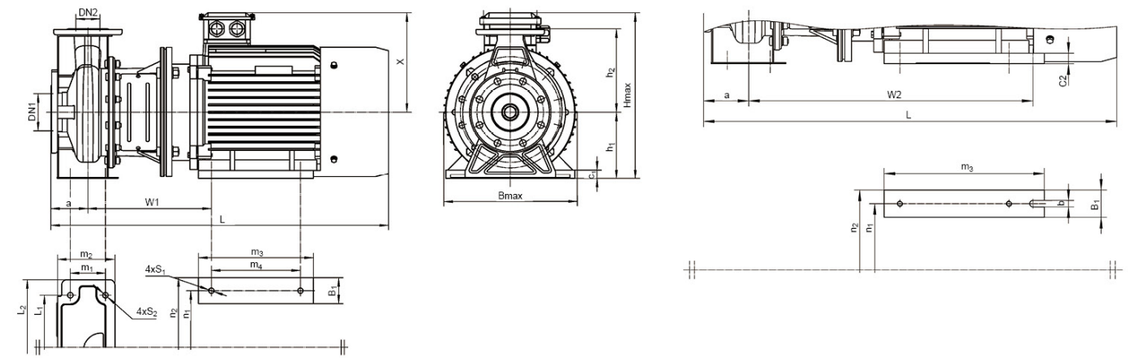

МОДЕЛЬ	DN1	DN2	a	w1	w2	L1	L2	m1	m2	m3	m4	n1	n2	h1	h2	4-S1	4-S2	B1	b	c1	c2	X	Bmax	Hmax	L
XZS80-50-200/92	80	50	100	314	-	212	265	70	146	210	260	254	320	160	200	4-Φ14.5	4-Φ14	65	-	20	-	260	350	420	816
XZS80-50-200/110																									
XZS100-80-160/92		80		321			280	95	155	260	210														823
XZS100-80-160/110																									
XZS100-65-200/150	100	65		-	581	250	320			310	-		314	180	225	-		60	14.5	-	20			440	
XZS100-65-200/185					625					354															868
XZS100-65-200/220				334	-					311	241	279	355			4-Φ14.5		70	-	22	-	280	355	460	913

Размеры фланца

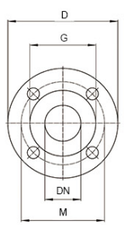

PN16 ФЛАНЦЫ

DN	D	M	G	Отверстия		Максимум. толщина
				N°	Ø	
Ø32	140	100	76	4	18	14
Ø40	150	110	84	4	18	14.5
Ø50	165	125	99	4	18	15
Ø65	185	145	118	4	18	16
Ø80	200	160	132	4	18	18

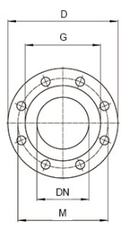

PN16 ФЛАНЦЫ

DN	D	M	G	Отверстия		Максимум. толщина
				N°	Ø	
Ø100	220	180	152	8	18	18

LPP

Насосы вертикальные с линейным расположением патрубков.

ПРИМЕНЕНИЕ

- HVAC (Отопление, Вентиляция, Кондиционирование): Циркуляция горячей воды, подпитка котлов и т.п.
- Системы кондиционирования: Циркуляция холодной воды
- Водоснабжение: Перекачка воды в системах фильтрации, повышение давления в трубопроводах
- Промышленное применение: Моечное и очистное оборудование, подпитка котлов, циркуляция охлаждающей воды, системы водоочистки, вспомогательные системы
- Системы пожаротушения

Насос

- Поток:до 760 м^3/ч
- Напор:до 85 м
- Мощность:от 0.37кВт до 132кВт
- Температура перекачиваемой жидкости: 0 0C~90 ℃
- Окружающая температура: до 40 ℃
- Максимальное давление: до 16 Бар
- Высота использования: до 1000 метров над уровнем моря

Максимальное рабочее давление

LPP32~LPP80 LPP 100-50-22/2 с подрезкой рабочего колеса LPP100-80-37/2 с подрезкой рабочего колеса LPP125-50-30/2 с подрезкой рабочего колеса LPP150-21-18.5/4 с подрезкой рабочего колеса LPP150-50-45/4 с подрезкой рабочего колеса LPP200-18-18.5/4 с подрезкой рабочего колеса	16bar
Другие насосы между LPP100-LPP250	Стандартное исполнение 10 бар, по запросу 16 бар

ОКРУЖАЮЩАЯ ТЕМПЕРАТУРА

Максимальная окружающая температура: +40℃ . В случае использования при температуре выше +40℃ или при установке на высоте выше 1000 метров над уровнем моря, необходимо использовать мотор заведомо большей мощности. При низкой плотности воздуха и плохом охлаждении мотора, его мощность P2 снижается. Смотрите на диаграмме.

ПРИМЕР:
При использовании насоса при высоте 3500 метров над уровнем моря, P2 снизится до 88%. При использовании насоса при температуре окружающей среды 700C P2 снизится до 78%.

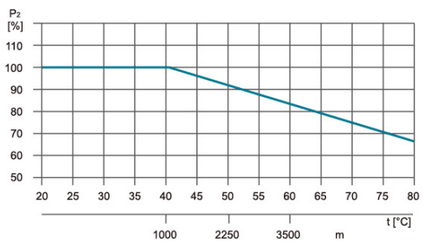

Двигатель

- Закрытый
- Класс изоляции: F
- Класс защиты: IP55
- Класс энергоэффективности: IE2 стандартная комплектация
  IE3 - по отдельному заказу

Фланцы

- Стандарт: EN 1092 & DIN 2576

Расшифровка обозначений

LPP 80- 36-15/ 2

- 2 — Число полюсов
- 15 — Номинальная мощность
- 36 — Номинальный напор (м)
- 80 — Диаметр всасывающего/напорного патрубков
- LPP — LEO насос вертикальный с линейным расположением патрубков.

Используемые материалы

No.	Части	Материал
1	Корпус насоса	Cast iron
2	Рабочее колесо	Cast iron
3	Механическое уплотнение	Carbon/Silicon carbide
4	Вал насоса	Steel/AISI 304
5	Зажимное кольцо	Steel
6	Основание двигателя	Cast iron
7	Двигатель	

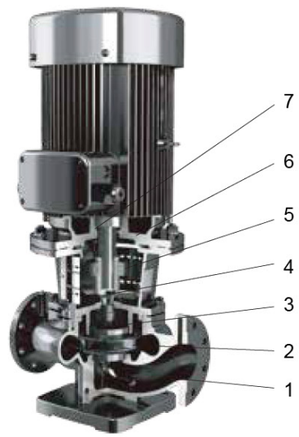

Как пользоваться графиками

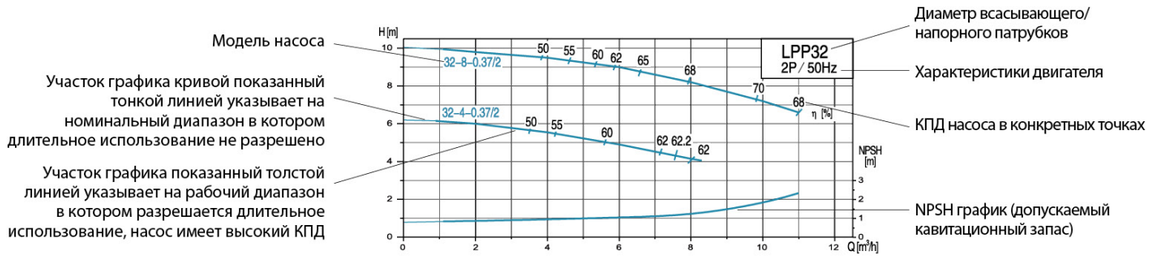

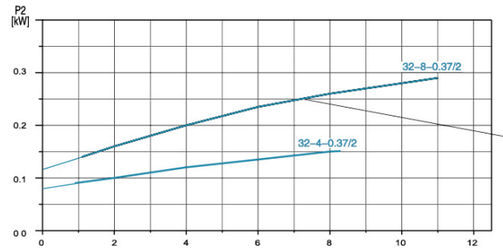

Рекомендации к графикам эффективности

Допуск соответствует ИСО 9906, раздел А
Данные приведены при использовании чистой дегазированной воды с кинематической вязкостью 1мм^2/сек, при температуре 20℃ .
Во избежание перегрева двигателя, насос не должен использоваться при максимальном напоре долгое время

LPP

Насосы вертикальные с линейным расположением патрубков.

МОДЕЛЬ	Мощность P2 (кВт)	Номинальная частота вращения об/мин	Номинальная поток м³/час	Номинальный напор м	Максимальная поток м³/час	Минимальная поток м³/час	NPSH м
△ LPP32-8-0.37/2	0.37	2900	8.5	8	11	10	2
LPP32-4-0.37/2	0.37	2900	7.5	4	8.5	6	2
△ LPP32-31-3/2	3	2900	20	31	24	37	2
LPP32-26-2.2//2	2.2	2900	18	26	21	32	2
LPP32-21-1.5/2	1.5	2900	14	21	18.5	26	2
LPP32-16-1.1/2	1.1	2900	12	16	16	20	2
△ LPP32-50-5.5/2	5.5	2900	12.5	50	20	53.5	2.5
LPP32-40-4/2	4	2900	12.5	40	20	46	2.5
△ LPP40-20.5-1.5/2	1.5	2900	12	20.5	20	25	2
LPP40-17.5-1.1/2	1.1	2900	12	17.5	18	21	2
LPP40-13-0.75/2	0.75	2900	10	13	15.5	16.5	2
△ LPP40-31-4/2	4	2900	26	31	38	35	2
LPP40-24.5-3/2	3	2900	24	24.5	36	28	2
LPP40-20.5-2.2/2	2.2	2900	23	20.5	35	25	2
△ LPP50-24-3/2	3	2900	30	24	36	29	2
LPP50-21-2.2/2	2.2	2900	24	21	35	25	2
LPP50-16-1.5/2	1.5	2900	22	16	32	19	2
LPP50-12-1.1/2	1.1	2900	20	12	26	15	2
△ LPP50-34-5.5/2	5.5	2900	35	34	50	42	2
LPP50-28-4/2	4	2900	30	28	43	33	2
△ LPP50-50-5.5/2	5.5	2900	12.5	50	26	54	5
LPP50-40-4/2	4	2900	12.5	40	26	42	5
LPP50-35-3/2	3	2900	12.5	35	20	40	5
△ LPP50-80-11/2	11	2950	12.5	80	26	81.5	2.5
LPP50-70-7.5/2	7.5	2950	12.5	70	20	73	2.5
LPP50-60-7.5/2	7.5	2950	12.5	60	20	63	2.5
△ LPP50-81-22/2	22	2950	50	81	59	88	4.8
LPP50-70-18.5/2	18.5	2950	50	70	59	78	4.8
LPP50-60-15/2	15	2950	50	60	59	67	4.8
△ LPP65-35-7.5/2	7.5	2900	55	35	70	39	2.5
LPP65-28-5.5/2	5.5	2900	50	28	70	30	2.5
LPP65-21-4/2	4	2900	45	21	60	24	2.5
LPP65-17-3/2	3	2900	40	17	56	20	2.5
LPP65-14-2.2/2	2.2	2900	35	14	50	17	2
△ LPP65-56-18.5/2	18.5	2950	70	56	86	61	3
LPP65-49-15/2	15	2950	65	49	80	53	3
LPP65-40-11/2	11	2950	56	40	80	43	2.5
△ LPP80-20-5.5/2	5.5	2900	70	20	90	25	3.5
LPP80-17-4/2	4	2900	64	17	79	21	3.2
LPP80-14-3/2	3	2900	55	14	75	17	3
LPP80-10.5-2.2/2	2.2	2900	52	10.5	70	14	3
LPP80-8.5-1.5/2	1.5	2900	45	8.5	65	10.5	3
△ LPP80-35-15/2	15	2950	110	35	130	42	4.5
LPP80-28-11/2	11	2950	100	28	125	35	4.5
LPP80-21.5-7.5/2	7.5	2950	90	21.5	119	28	4
△ LPP80-80-22/2	22	2950	50	80	70	86	2.8
LPP80-70-18.5/2	18.5	2950	45	70	65	75	2.8
LPP80-60-15/2	15	2950	40	60	60	63	2.8
△ LPP100-32-22/2	22	2950	170	32	190	43	6.5
LPP100-30-18.5/2	18.5	2950	160	30	179	38	6.5
LPP100-24-15/2	15	2950	150	24	180	31	6.5
LPP100-20-11/2	11	2950	135	20	175	28	6.5
△ LPP100-80-37/2	37	2950	100	80	130	86	3.5
LPP100-70-30/2	30	2950	90	70	120	76	3.5

МОДЕЛЬ	Мощность P2 (кВт)	Номинальная частота вращения об/мин	Номинальная поток м³/час	Номинальный напор м	Максимальная поток м³/час	Минимальная поток м³/час	NPSH м
LPP100-60-22/2	22	2950	80	60	96	64	3.5
△ LPP100-50-22/2	22	2950	100	50	140	56	3.5
LPP100-44-18.5/2	18.5	2950	90	44	140	47	3.5
LPP100-38-15/2	15	2950	85	38	130	43	3.5
△ LPP125-50-30/2	30	2950	160	50	190	58	5.5
LPP125-44-30/2	30	2950	150	44	190	52	5.5
LPP125-37.5-22/2	22	2950	135	37.5	180	45	5.5
△ LPP80-28-11/4	11	1480	90	28	120	31	2
LPP80-22-7.5/4	7.5	1480	80	22	100	24	2
LPP80-19-5.5/4	5.5	1480	68	19	80	21.5	2
△ LPP100-32-22/4	22	1480	170	32	213	36	2
LPP100-30-18.5/4	18.5	1480	160	30	208	33	2
LPP100-25-15/4	15	1480	155	25	186	28	2
LPP100-21-11/4	11	1480	130	21	170	23	2
LPP100-16-7.5/4	7.5	1480	115	16	150	19	2
△ LPP125-35-30/4	30	1480	200	35	279	40	2.5
LPP125-31-22/4	22	1480	170	31	260	34	2
LPP125-28-18.5/4	18.5	1480	155	28	249	30	2
LPP125-24-15/4	15	1480	140	24	230	27	2
LPP125-19-11/4	11	1480	125	19	209	22	2
△ LPP150-33-37/4	37	1480	300	33	390	37	3.5
LPP150-29-30/4	30	1480	280	29	360	32	3.5
LPP150-24.5-22/4	22	1480	250	24.5	324	28	3
LPP150-21.5-18.5/4	18.5	1480	230	21.5	290	23	3
△ LPP150-50-45/4	45	1480	200	50	260	52	2
LPP150-40-37/4	37	1480	200	40	260	44	2
△ LPP150-33-30/4	30	1480	200	33	300	36	3.5
LPP150-25-22/4	22	1480	200	25	260	28	3.5
△ LPP150-25-30/4	30	1480	300	25	360	31	4.1
△ LPP150-21-18.5/4	18.5	1480	200	21	260	24	3
LPP150-17-15/4	15	1480	200	17	260	20	3
LPP150-12.5-11/4	11	1480	200	12.5	260	16	3
△ LPP200-34-75/4	75	1480	600	34	659	41	5.5
LPP200-28-55/4	55	1480	560	28	656	32	5.5
LPP200-22.5-45/4	45	1480	521	22.5	662	27	5.25
LPP200-55-75/4	75	1480	300	55	420	61	5.5
LPP200-44-55/4	55	1480	280	44	360	50	5.5
LPP200-38-45/4	45	1480	262	38	340	45	5.5
LPP200-32-37/4	37	1480	245	32	320	38	5.5
△ LPP250-50-110/4	110	1480	550	50	715	58	4.7
LPP250-44-90/4	90	1480	500	44	650	50	4.7
LPP250-37-75/4	75	1480	460	37	645	44	4.7
△ LPP200-36-75/4	75	1480	500	36	650	40	4.8
△ LPP200-18-37/4	37	1480	500	18	600	23	5.4
LPP200-15-30/4	30	1480	500	15	600	20	5.4
LPP200-18-18.5/4	18.5	1480	300	18	390	20	3.5
△ LPP200-15-15/4	15	1480	300	15	390	18	3.5
△ LPP250-50-132/4	132	1480	630	50	760	60	5.8
LPP250-40-110/4	110	1480	630	40	760	53	5.8

Примечание：
Насосы с диаметром патрубков 32~150 мм поставляются без основания,
Насосы с диаметром патрубков 200~250 мм, поставляются с основанием
Насосы LPP 32-8-0,37/2 и LPP 32-4-0,37/2 поставляются без основания
Базовые модели насосов имеют маркировку " △ ", остальные насосы имеют подрезку рабочего колеса

Эксплуатационные характеристики

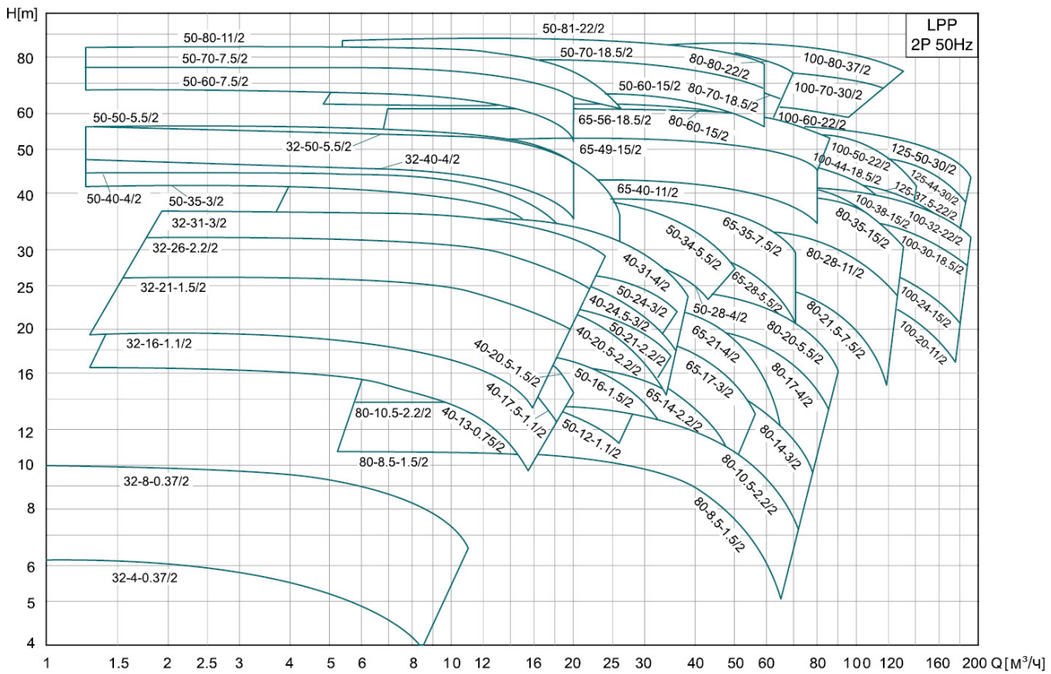

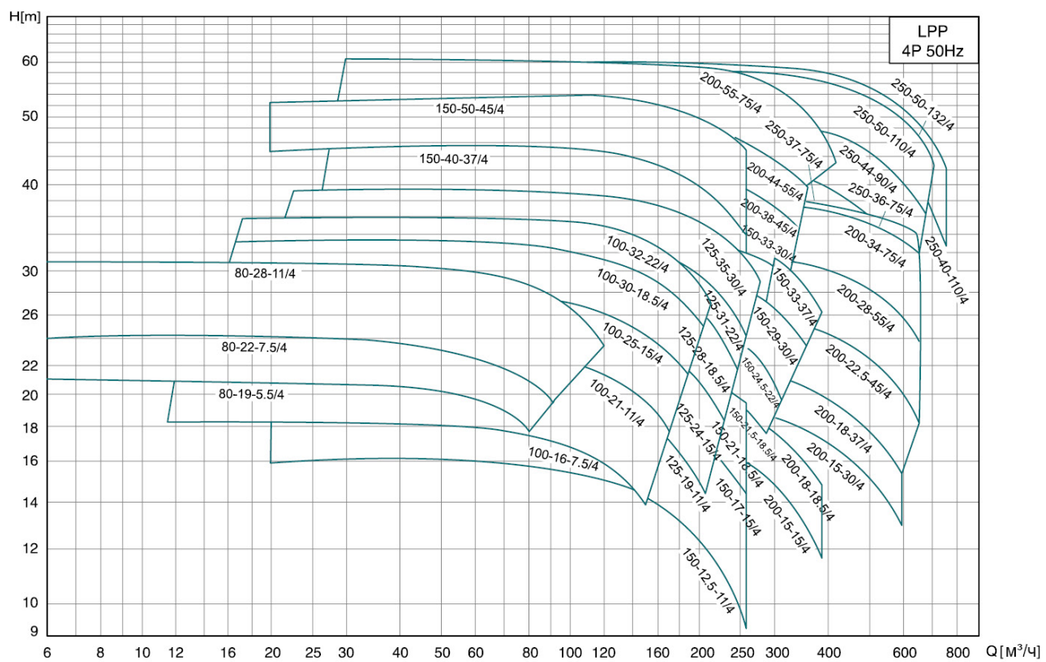

Характеристики насосов

LPP32	2900r/min

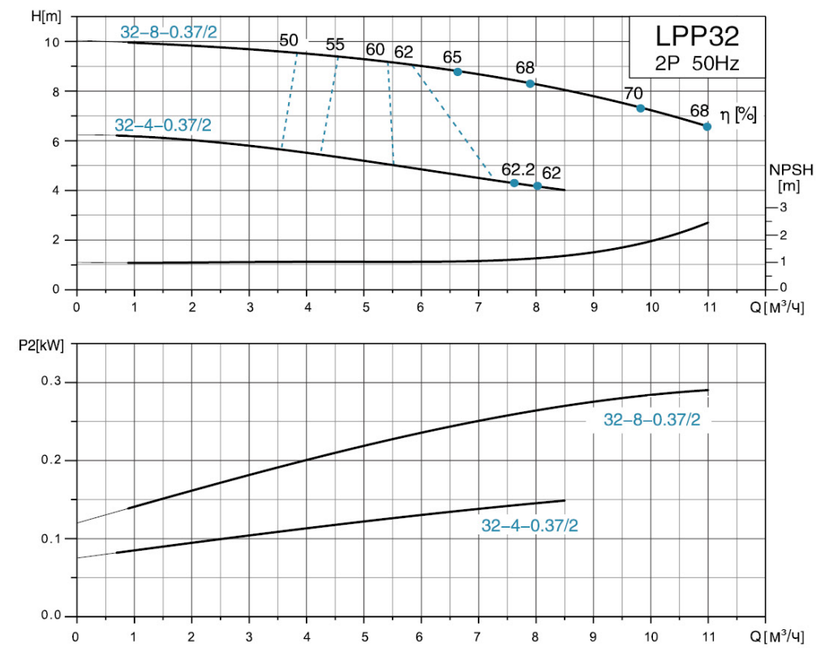

Размерный чертеж

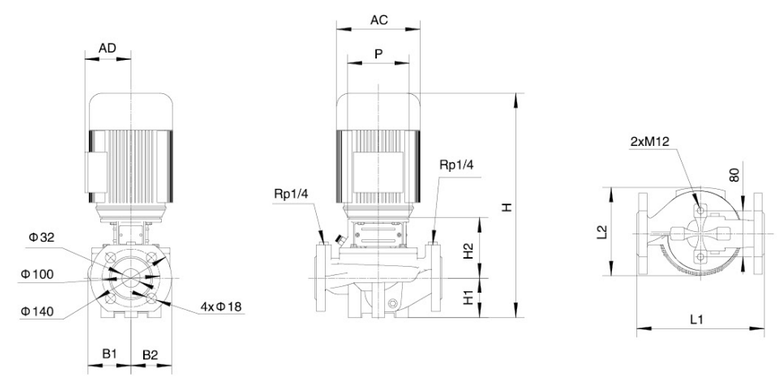

МОДЕЛЬ	L1 (mm)	L2 (mm)	H (mm)	H1 (mm)	H2 (mm)	B1 (mm)	B2 (mm)	P (mm)	AD (mm)	AC (mm)
LPP32-8-0.37/2	220	175	386	68	104.5	75	70	105	105	130
LPP32-4-0.37/2										

Характеристики насосов

LPP32	2900r/min

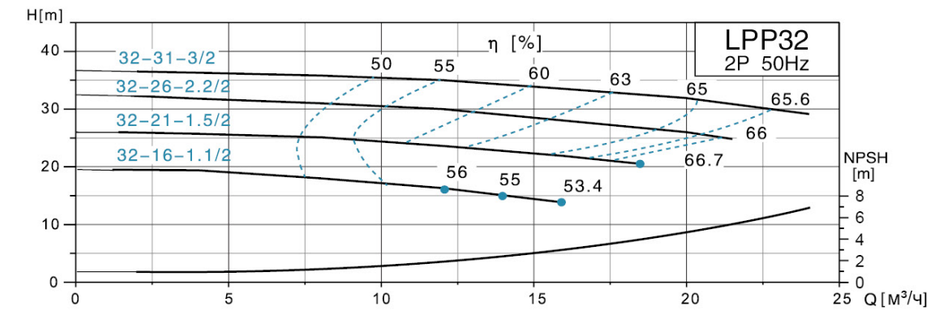

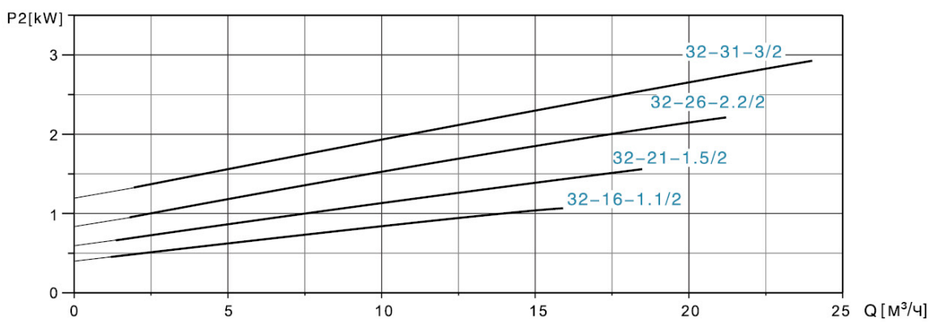

Размерный чертеж

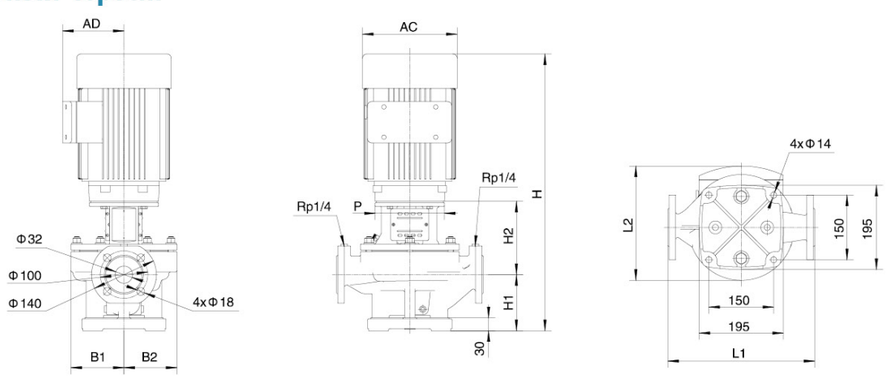

МОДЕЛЬ	L1 (mm)	L2 (mm)	H (mm)	H1 (mm)	H2 (mm)	B1 (mm)	B2 (mm)	P (mm)	AD (mm)	AC (mm)
LPP32-31-3/2	340	246	641	130	171	123	123	160	119.5	186
LPP32-26-2.2/2	340	250.5	618.5	130	171	123	123	140	127.5	164
LPP32-21-1.5/2	340	250.5	618.5	130	171	123	123	140	127.5	164
LPP32-16-1.1/2	340	247.5	568.5	130	171	123	123	120	124.5	150

Характеристики насосов

LPP32	2900r/min

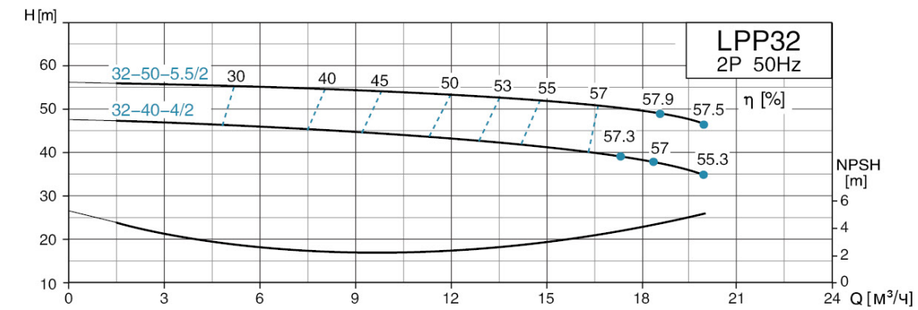

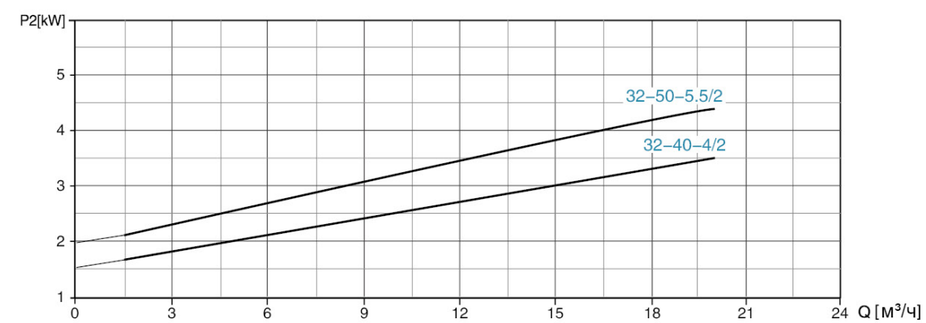

Размерный чертеж

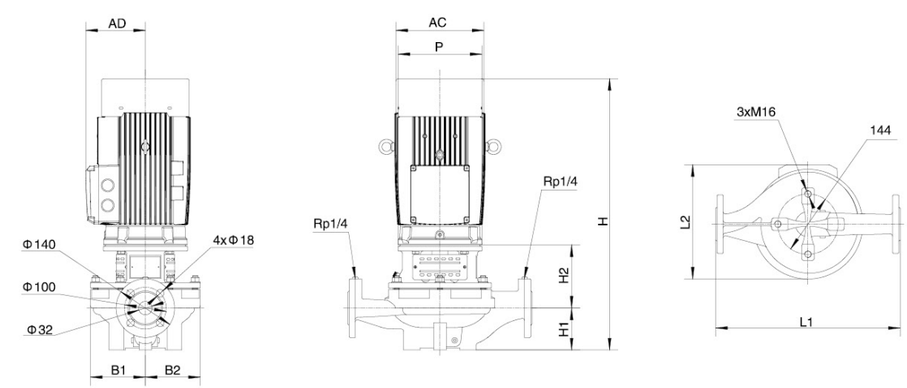

МОДЕЛЬ	L1 (mm)	L2 (mm)	H (mm)	H1 (mm)	H2 (mm)	B1 (mm)	B2 (mm)	P (mm)	AD (mm)	AC (mm)
LPP32-50-5.5/2	440	273.5	648	100	151	131	131	200	142.5	210
LPP32-40-4/2	440	262	606	100	166	131	131	160	119.5	186

Характеристики насосов

LPP40	2900r/min

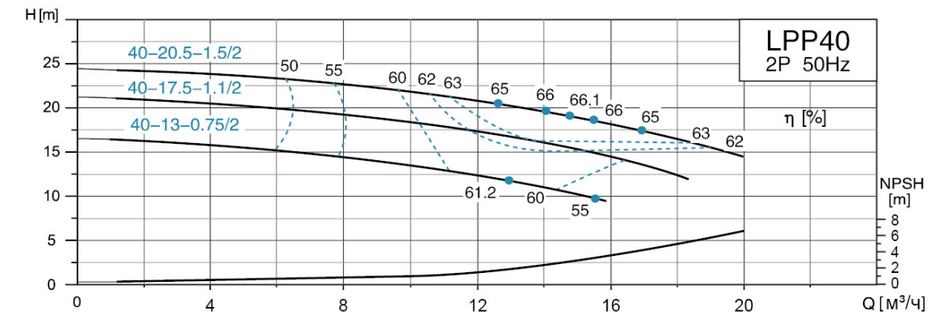

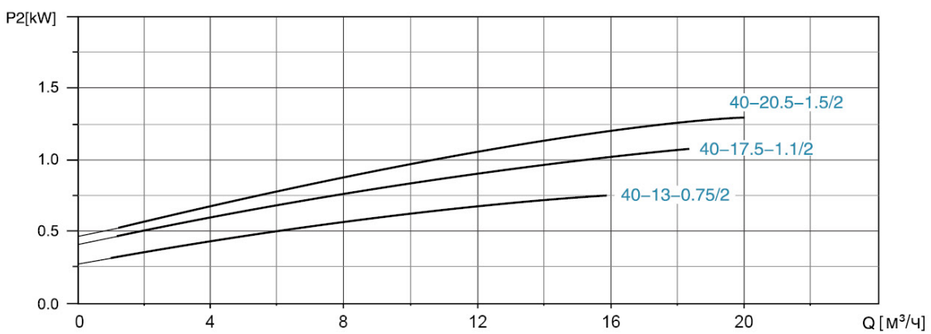

Размерный чертеж

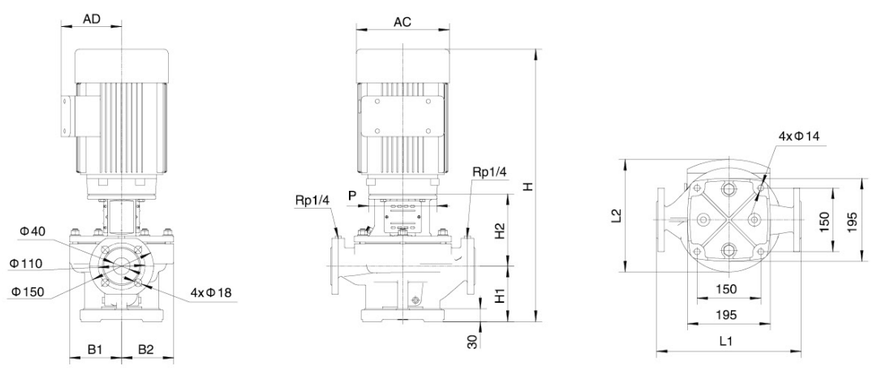

МОДЕЛЬ	L1 (mm)	L2 (mm)	H (mm)	H1 (mm)	H2 (mm)	B1 (mm)	B2 (mm)	P (mm)	AD (mm)	AC (mm)
LPP40-20.5-1.5/2	340	250.5	610.5	130	161	123	123	140	127.5	164
LPP40-17.5-1.1/2	340	247.5	561.5	130	161	123	123	120	124.5	150
LPP40-13-0.75/2	340	247.5	561.5	130	161	123	123	120	124.5	150

Характеристики насосов

LPP40	2900r/min

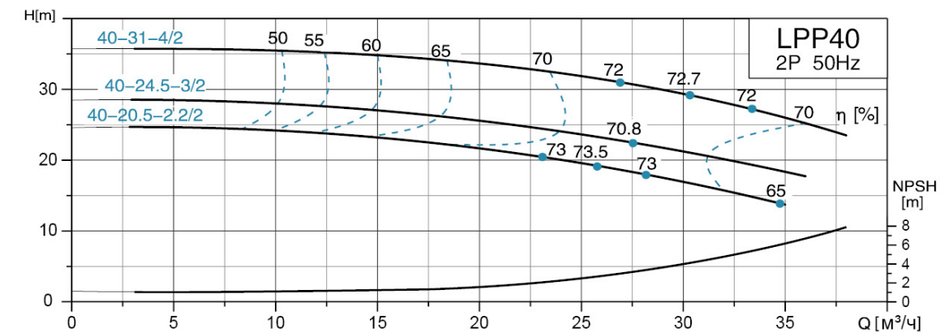

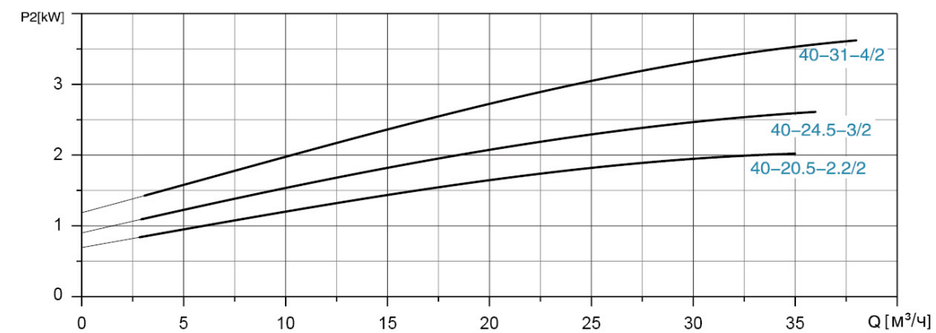

Размерный чертеж

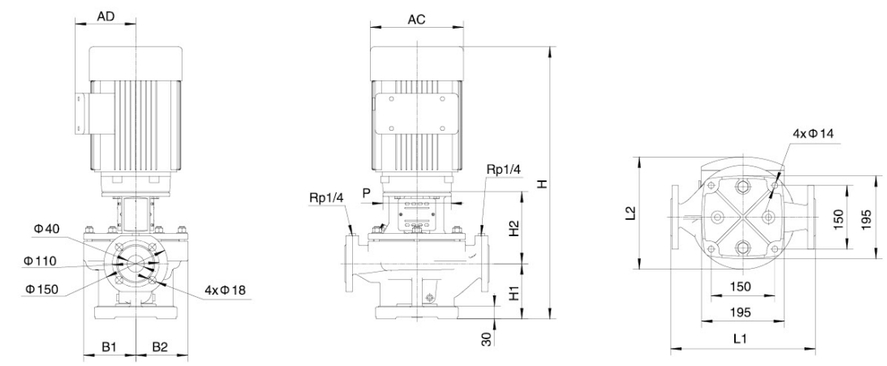

МОДЕЛЬ	L1 (mm)	L2 (mm)	H (mm)	H1 (mm)	H2 (mm)	B1 (mm)	B2 (mm)	P (mm)	AD (mm)	AC (mm)
LPP40-31-4/2	340	246	642.5	130	170	123	123	160	119.5	186
LPP40-24.5-3/2	340	246	642.5	130	170	123	123	160	119.5	186
LPP40-20.5-2.2/2	340	247.5	619.5	130	170	123	123	140	127.5	164

Характеристики насосов

LPP50	2900r/min

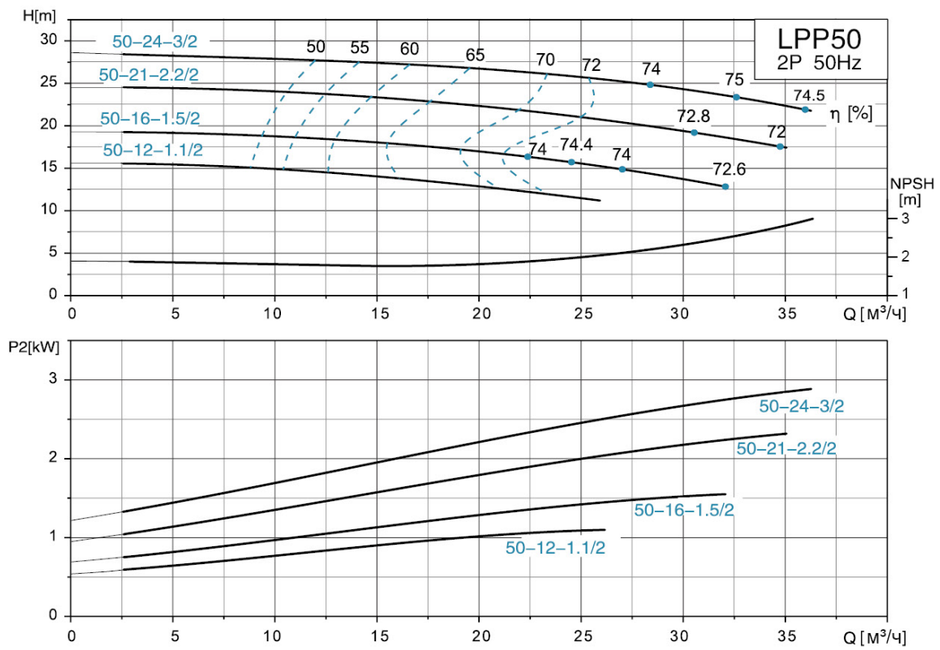

Размерный чертеж

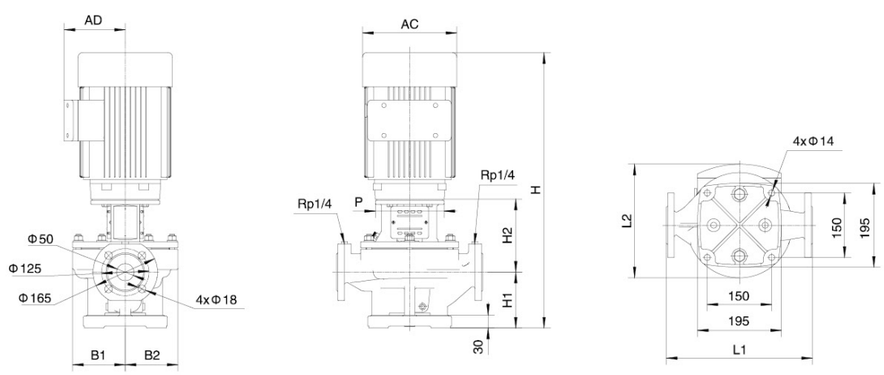

МОДЕЛЬ	L1 (mm)	L2 (mm)	H (mm)	H1 (mm)	H2 (mm)	B1 (mm)	B2 (mm)	P (mm)	AD (mm)	AC (mm)
LPP50-24-3/2	340	246	665.5	145	178	123	123	160	119.5	186
LPP50-21-2.2/2	340	250.5	642.5	145	178	123	123	140	127.5	164
LPP50-16-1.5/2	340	250.5	642.5	145	178	123	123	140	127.5	164
LPP50-12-1.1/2	340	247.5	593.5	145	178	123	123	120	124.5	150

Характеристики насосов

LPP50	2900r/min

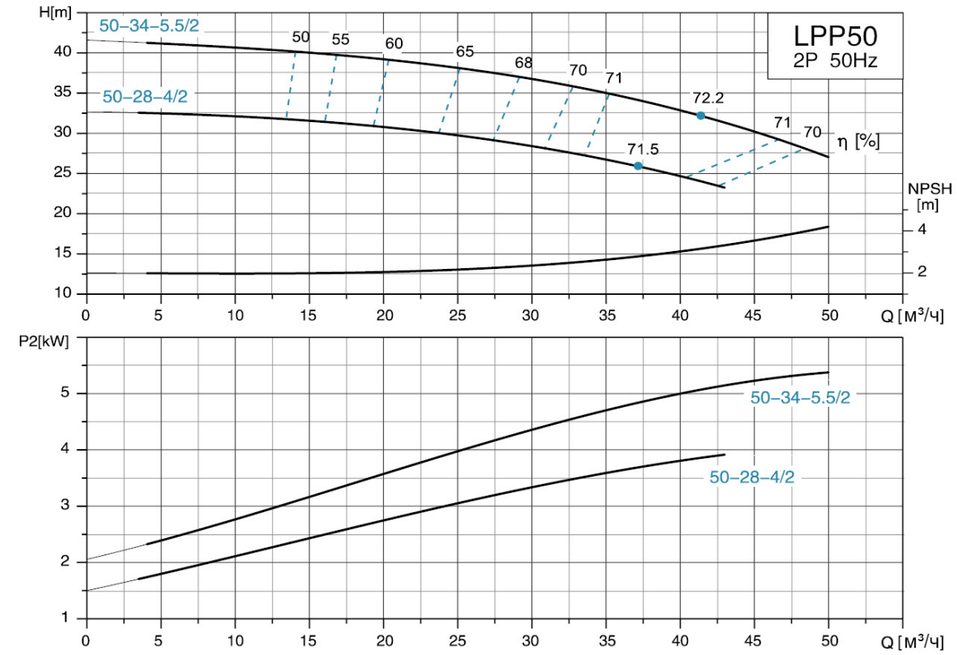

Размерный чертеж

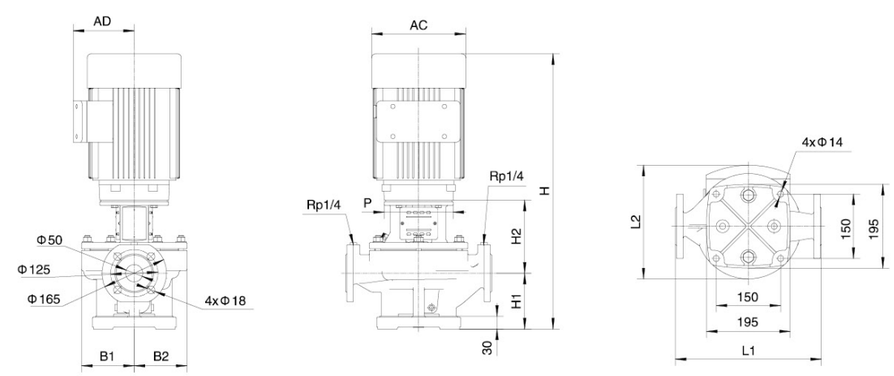

МОДЕЛЬ	L1 (mm)	L2 (mm)	H (mm)	H1 (mm)	H2 (mm)	B1 (mm)	B2 (mm)	P (mm)	AD (mm)	AC (mm)
LPP50-34-5.5/2	340	265.5	716	145	172	129	123	200	142.5	210
LPP50-28-4/2	340	252	674.5	145	187	129	123	160	119.5	186

Характеристики насосов

LPP50	2900r/min

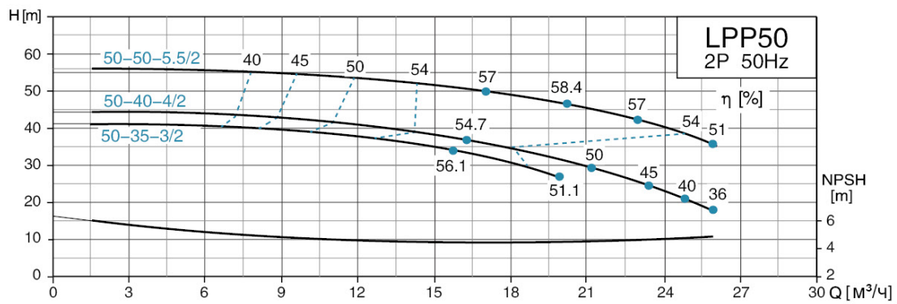

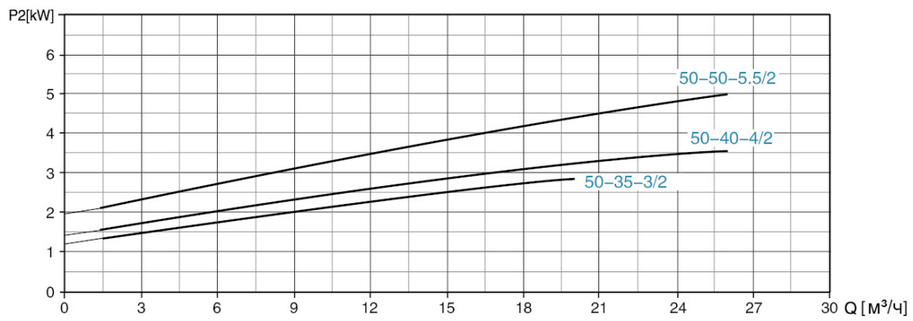

Размерный чертеж

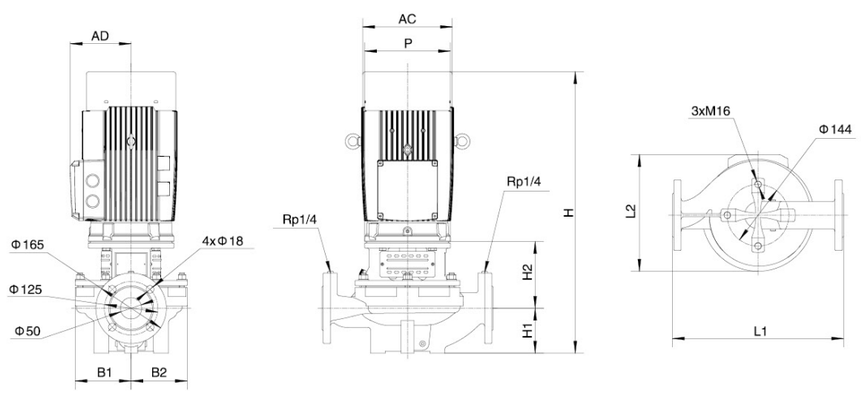

МОДЕЛЬ	L1 (mm)	L2 (mm)	H (mm)	H1 (mm)	H2 (mm)	B1 (mm)	B2 (mm)	P (mm)	AD (mm)	AC (mm)
LPP50-50-5.5/2	400	273.5	660	105	156	131	131	200	142.5	210
LPP50-40-4/2	400	262	618.5	105	171	131	131	160	119.5	186
LPP50-35-3/2	400	262	618.5	105	171	131	131	160	119.5	186

Характеристики насосов

LPP50	2900r/min

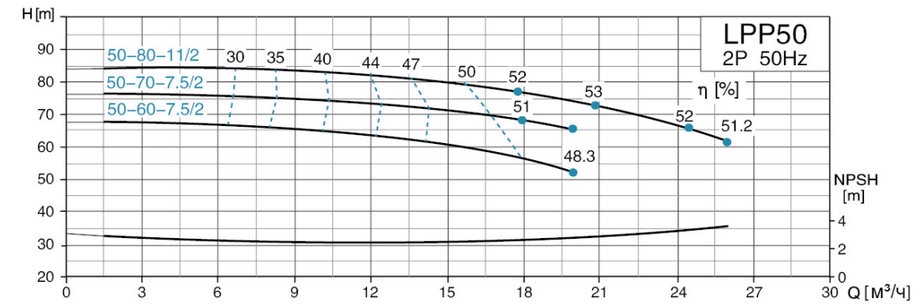

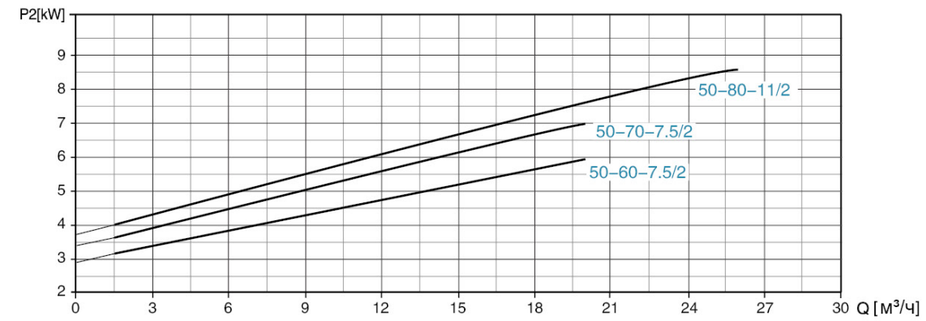

Размерный чертеж

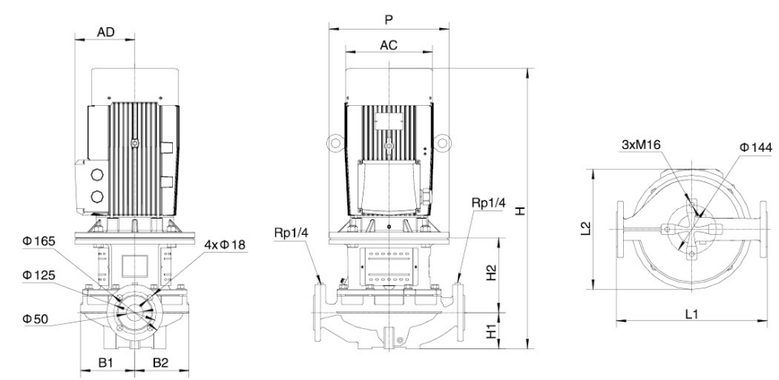

МОДЕЛЬ	L1 (mm)	L2 (mm)	H (mm)	H1 (mm)	H2 (mm)	B1 (mm)	B2 (mm)	P (mm)	AD (mm)	AC (mm)
LPP50-80-11/2	440	333	818.5	105	218.5	158	158	350	175	254
LPP50-70-7.5/2	440	316	682.5	105	178.5	158	158	300	142.5	210
LPP50-60-7.5/2	440	316	682.5	105	178.5	158	158	300	142.5	210

Характеристики насосов

LPP50	2900r/min

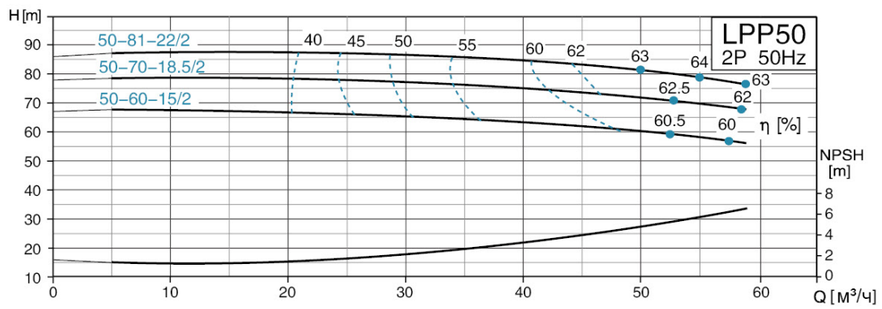

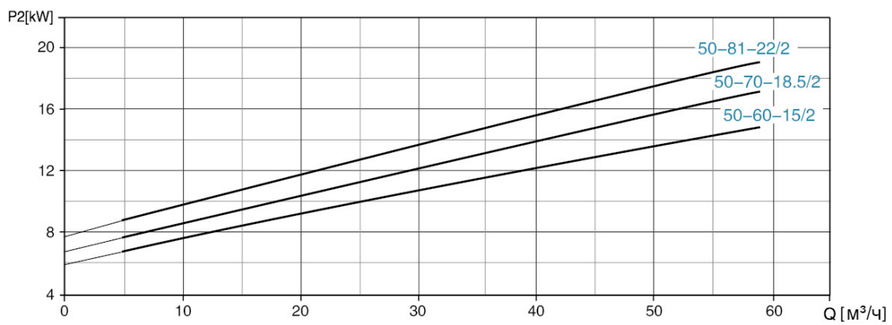

Размерный чертеж

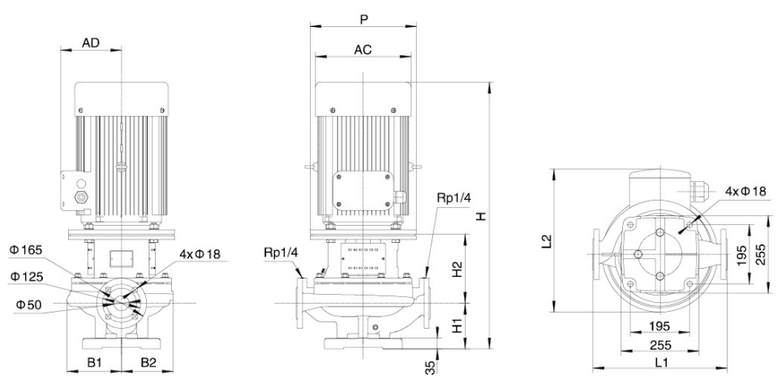

МОДЕЛЬ	L1 (mm)	L2 (mm)	H (mm)	H1 (mm)	H2 (mm)	B1 (mm)	B2 (mm)	P (mm)	AD (mm)	AC (mm)
LPP50-81-22/2	440	470	1007	150	227	179	170	350	280	380
LPP50-70-18.5/2	440	420	967	150	227	179	170	350	250	330
LPP50-60-15/2	440	354	872	150	227	179	170	350	175	254

Характеристики насосов

LPP65	2900r/min

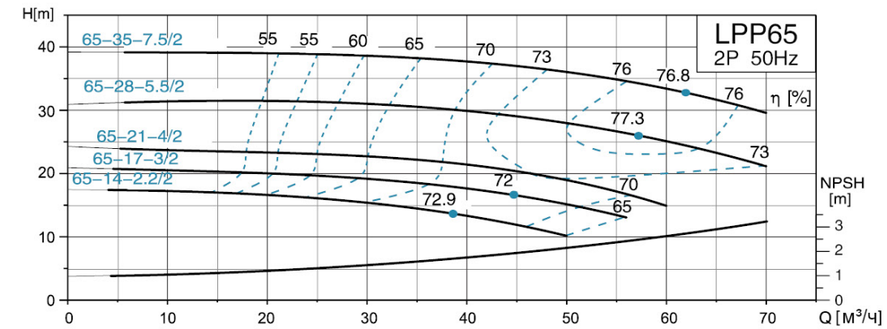

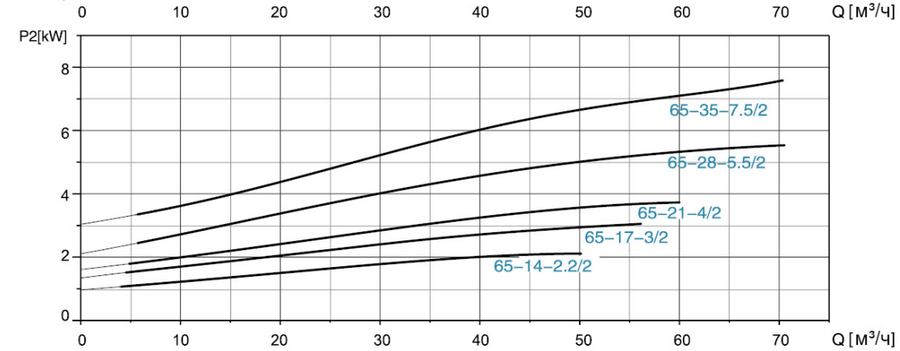

Размерный чертеж

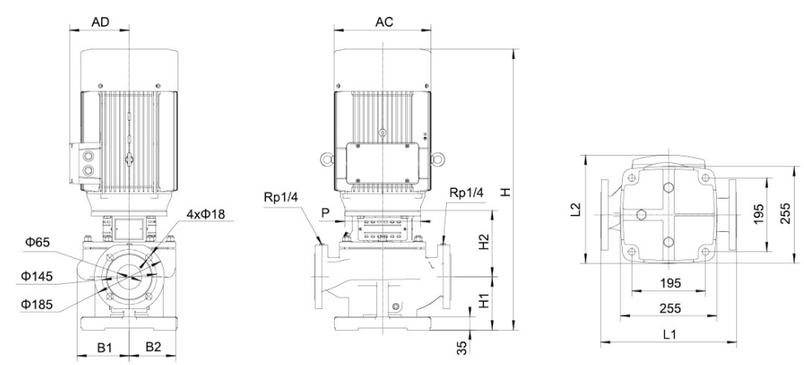

МОДЕЛЬ	L1 (mm)	L2 (mm)	H (mm)	H1 (mm)	H2 (mm)	B1 (mm)	B2 (mm)	P (mm)	AD (mm)	AC (mm)
LPP65-35-7.5/2	360	265.5	715	140	176	138	123	200	142.5	210
LPP65-28-5.5/2	360	265.5	715	140	176	138	123	200	142.5	210
LPP65-21-4/2	360	261	673.5	140	191	138	123	160	119.5	186
LPP65-17-3/2	360	261	673.5	140	191	138	123	160	119.5	186
LPP65-14-2.2/2	360	261	650.5	140	191	138	123	140	127.5	164

Характеристики насосов

LPP65	2950r/min

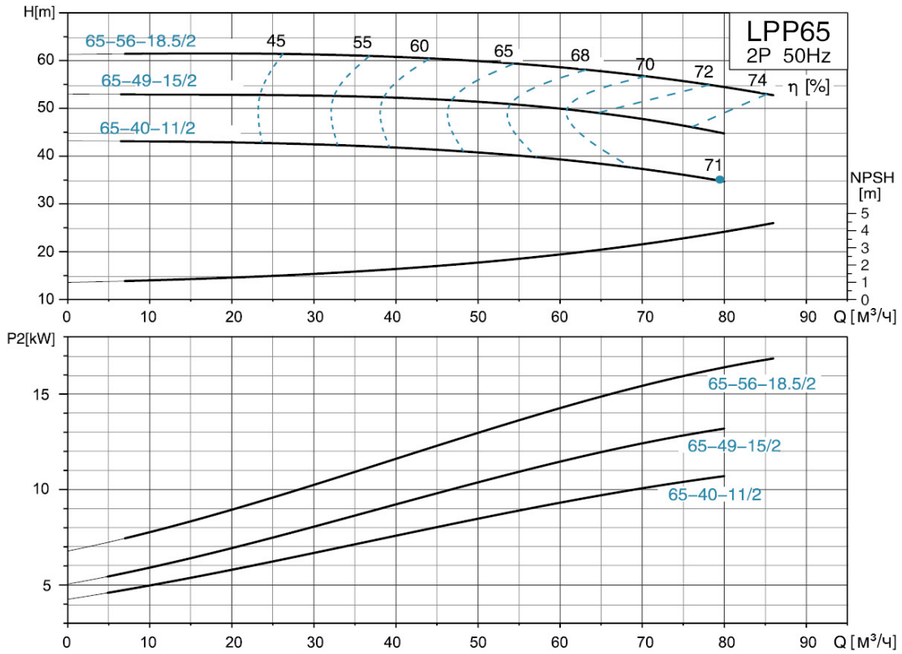

Размерный чертеж

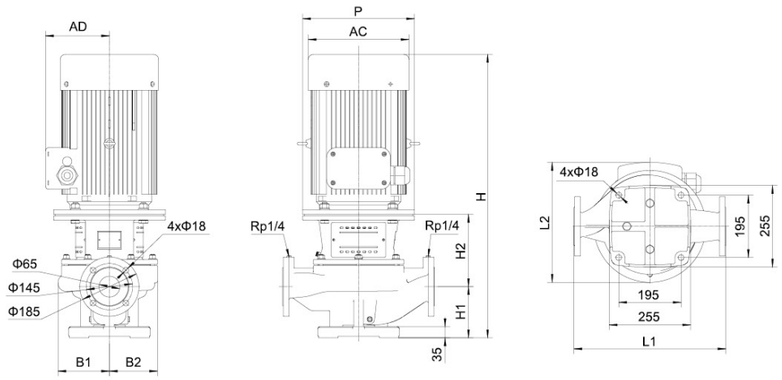

МОДЕЛЬ	L1 (mm)	L2 (mm)	H (mm)	H1 (mm)	H2 (mm)	B1 (mm)	B2 (mm)	P (mm)	AD (mm)	AC (mm)
LPP65-56-18.5/2	475	415	946	160	226	161	145	350	250	330
LPP65-49-15/2	475	320	881	160	226	161	145	350	175	254
LPP65-40-11/2	475	320	881	160	226	161	145	350	175	254

Характеристики насосов

LPP80	2900r/min

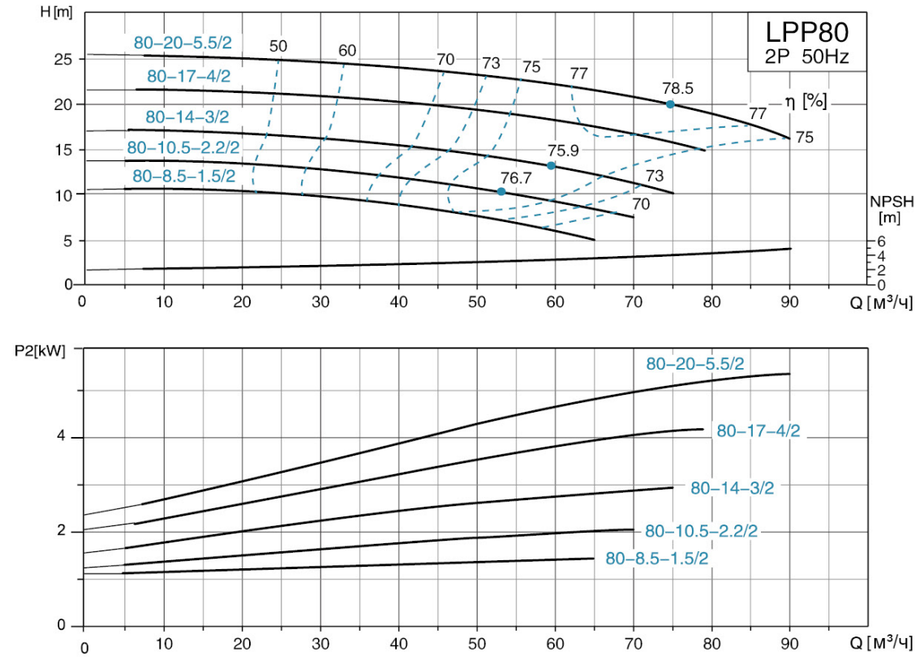

Размерный чертеж

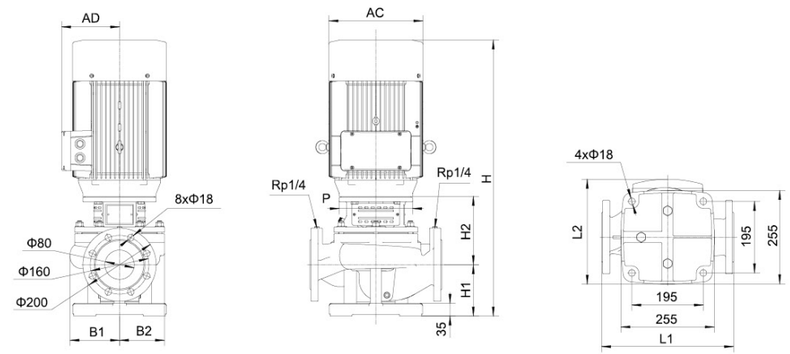

МОДЕЛЬ	L1 (mm)	L2 (mm)	H (mm)	H1 (mm)	H2 (mm)	B1 (mm)	B2 (mm)	P (mm)	AD (mm)	AC (mm)
LPP80-20-5.5/2	360	266.5	725.5	140	186.5	135	124	200	142.5	210
LPP80-17-4/2	360	259	684.5	140	202	135	124	160	119.5	186
LPP80-14-3/2	360	259	684.5	140	202	135	124	160	119.5	186
LPP80-10.5-2.2/2	360	259	661.5	140	202	135	124	140	127.5	164
LPP80-8.5-1.5/2	360	259	661.5	140	202	135	124	140	127.5	164

Характеристики насосов

LPP80	2950r/min

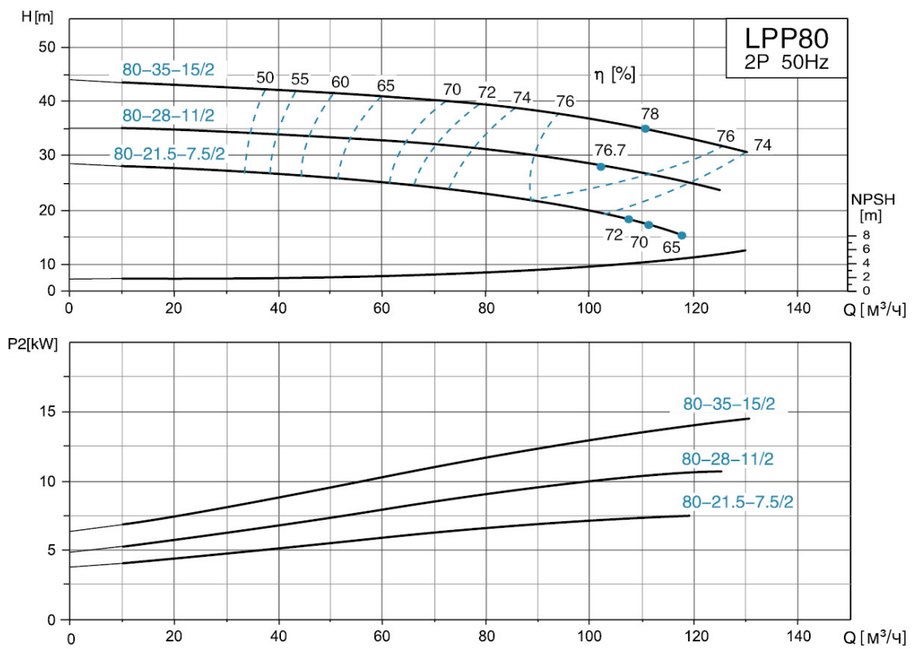

Размерный чертеж

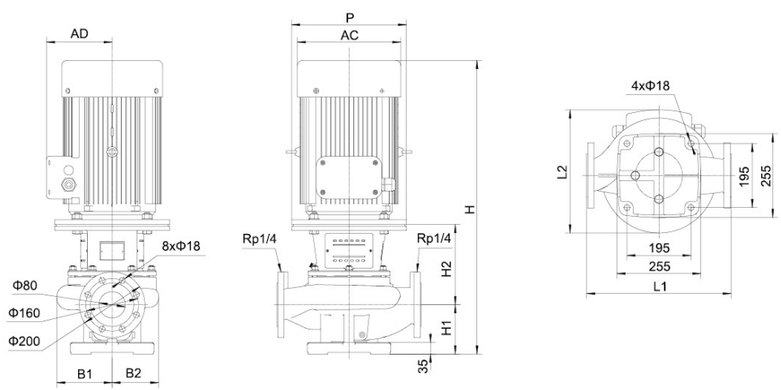

МОДЕЛЬ	L1 (mm)	L2 (mm)	H (mm)	H1 (mm)	H2 (mm)	B1 (mm)	B2 (mm)	P (mm)	AD (mm)	AC (mm)
LPP80-35-15/2	440	317	889	150	244	169	142	350	175	254
LPP80-28-11/2	440	317	889	150	244	169	142	350	175	254
LPP80-21.5-7.5/2	440	311	763	150	214	169	142	300	142.5	210

Характеристики насосов

LPP80	2950r/min

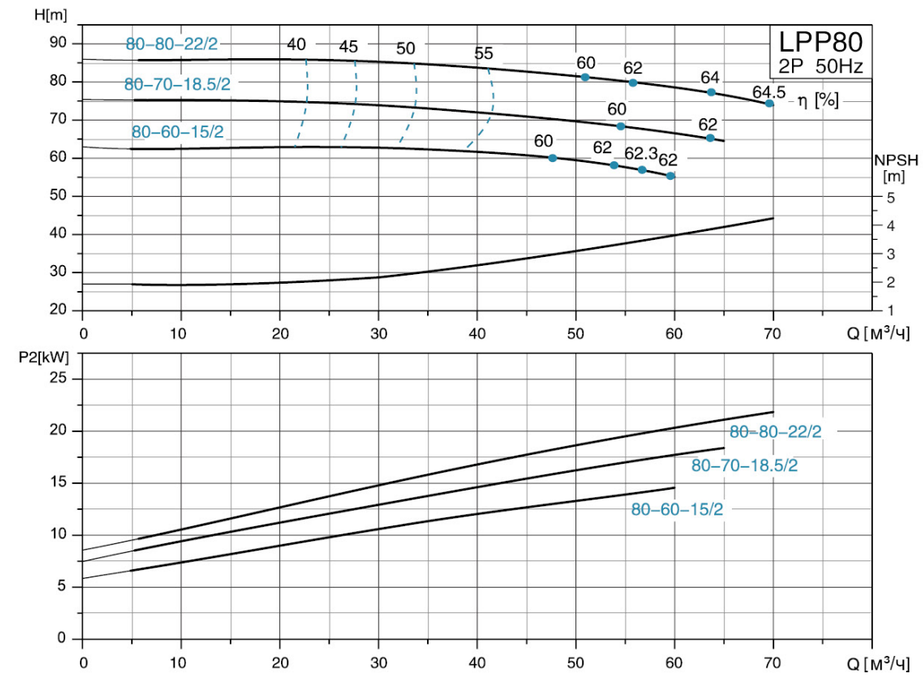

Размерный чертеж

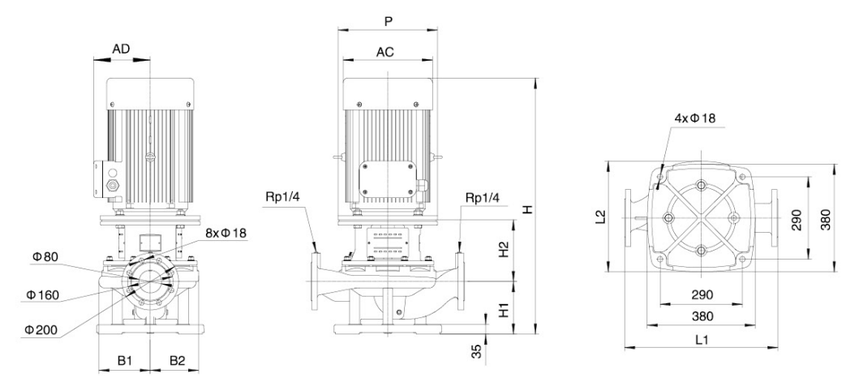

МОДЕЛЬ	L1 (mm)	L2 (mm)	H (mm)	H1 (mm)	H2 (mm)	B1 (mm)	B2 (mm)	P (mm)	AD (mm)	AC (mm)
LPP80-80-22/2	540	470	1002	185	217	181	170	350	280	380
LPP80-70-18.5/2	540	420	962	185	217	181	170	350	250	330
LPP80-60-15/2	540	351	897	185	217	181	170	350	175	254

Характеристики насосов

LPP80	1480r/min

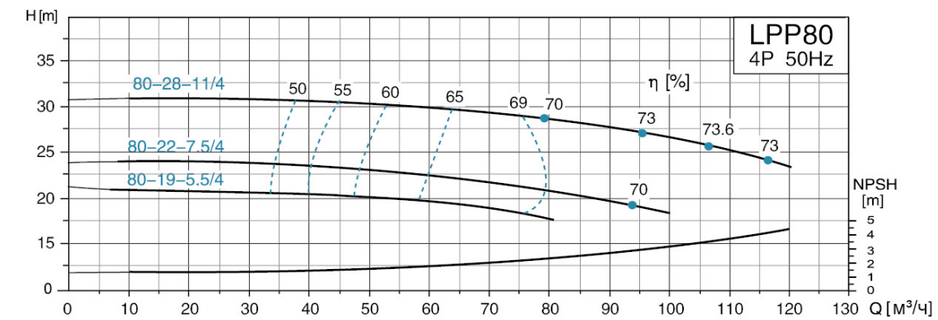

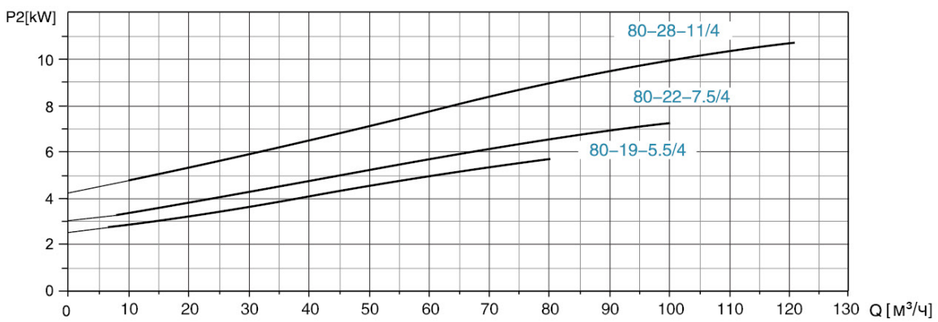

Размерный чертеж

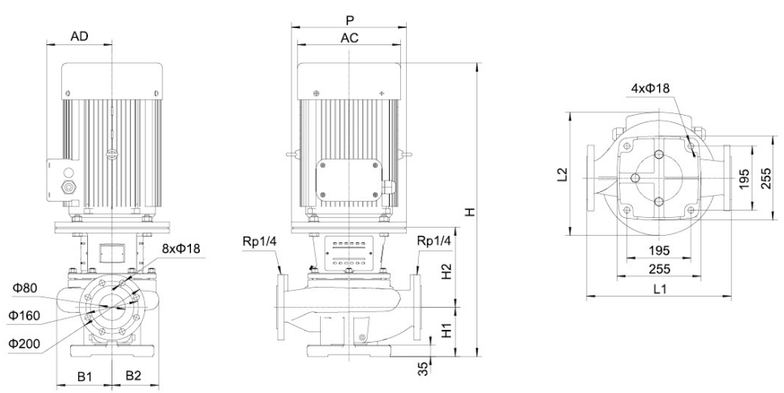

МОДЕЛЬ	L1 (mm)	L2 (mm)	H (mm)	H1 (mm)	H2 (mm)	B1 (mm)	B2 (mm)	P (mm)	AD (mm)	AC (mm)
LPP80-28-11/4	620	442	947	175	262	224	218	350	250	330
LPP80-22-7.5/4	620	442	902	175	232	224	218	300	175	254
LPP80-19-5.5/4	620	442	806	175	232	224	218	300	142.5	210

Характеристики насосов

LPP100	2950r/min

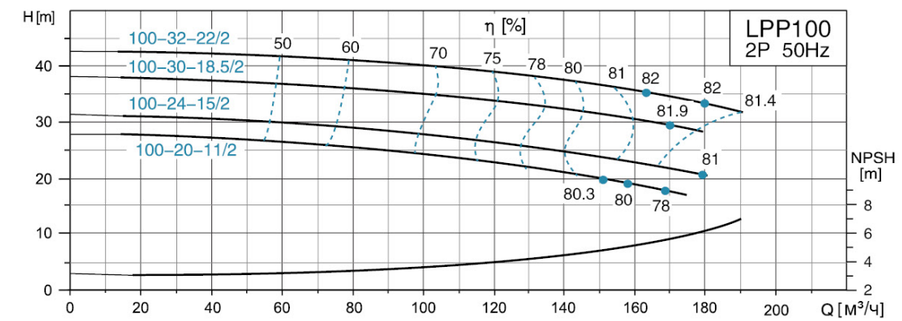

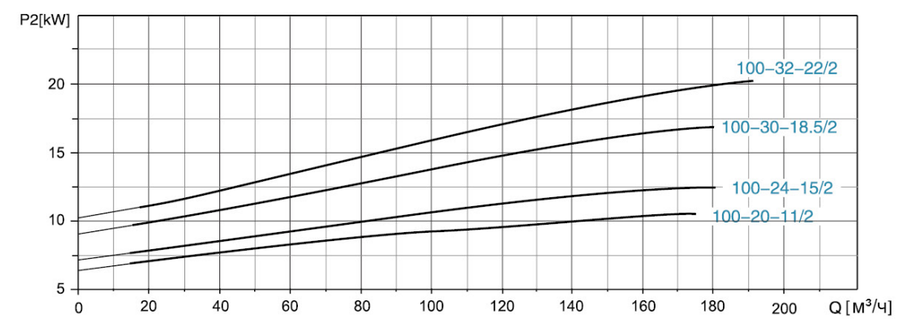

Размерный чертеж

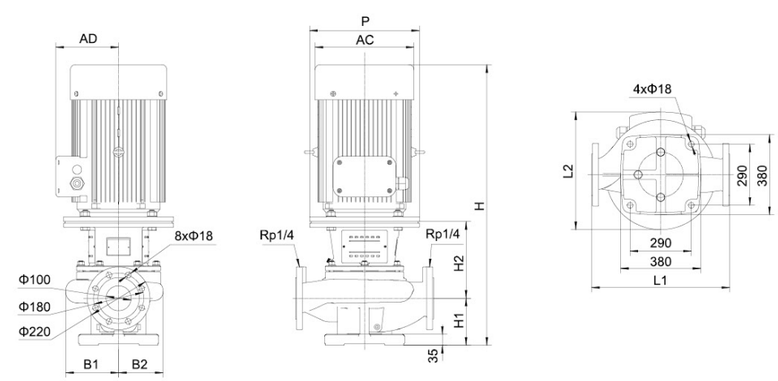

МОДЕЛЬ	L1 (mm)	L2 (mm)	H (mm)	H1 (mm)	H2 (mm)	B1 (mm)	B2 (mm)	P (mm)	AD (mm)	AC (mm)
LPP100-32-22/2	500	470	1043	175	272	183	144	350	280	380
LPP100-30-18.5/2	500	415	1007	175	272	183	144	350	250	330
LPP100-24-15/2	500	327	942	175	272	183	144	350	175	254
LPP100-20-11/2	500	327	942	175	272	183	144	350	175	254

Характеристики насосов

LPP100	2950r/min

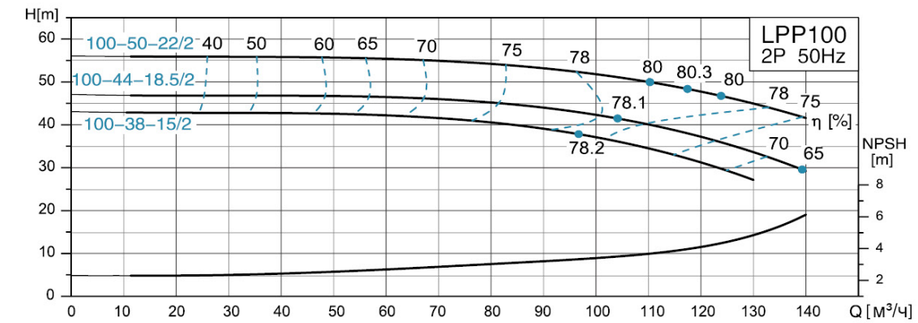

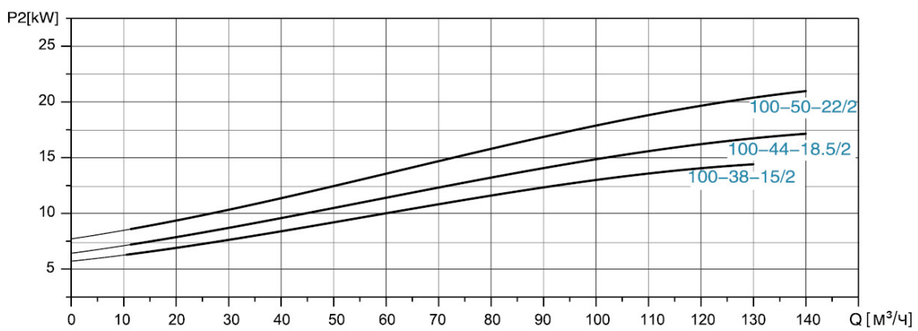

Размерный чертеж

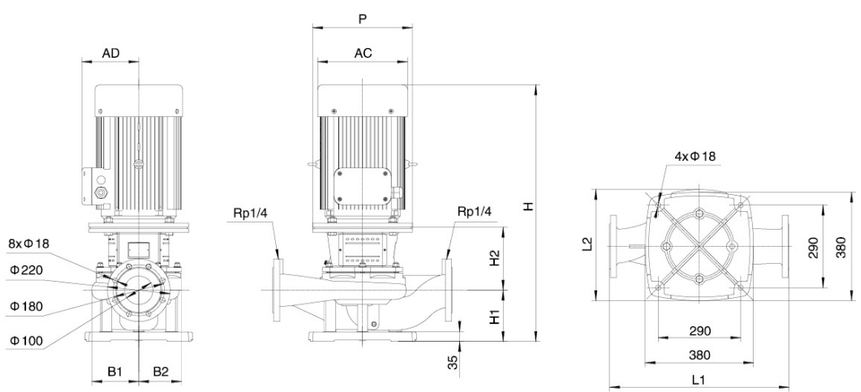

МОДЕЛЬ	L1 (mm)	L2 (mm)	H (mm)	H1 (mm)	H2 (mm)	B1 (mm)	B2 (mm)	P (mm)	AD (mm)	AC (mm)
LPP100-50-22/2	630	470	1001	180	221	165	150	350	280	380
LPP100-44-18.5/2	630	415	961	180	221	165	150	350	250	330
LPP100-38-15/2	630	325	896	180	221	165	150	350	175	254

Характеристики насосов

LPP100	2950r/min

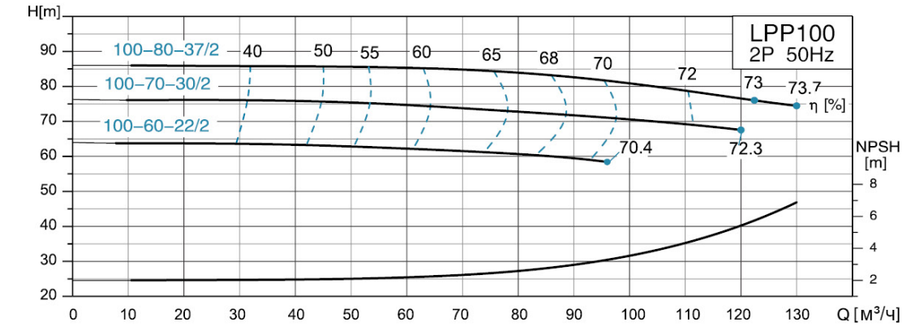

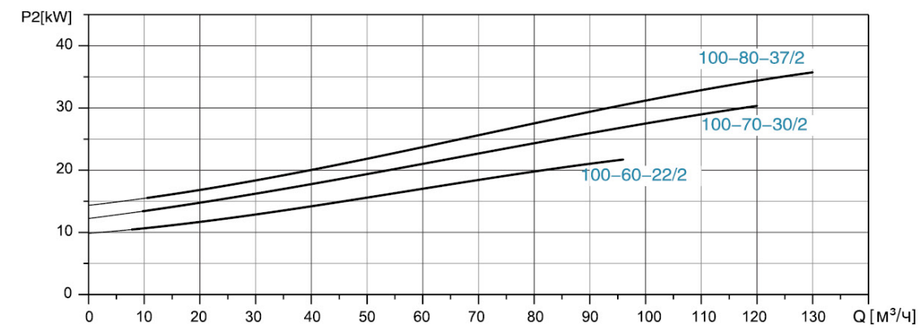

Размерный чертеж

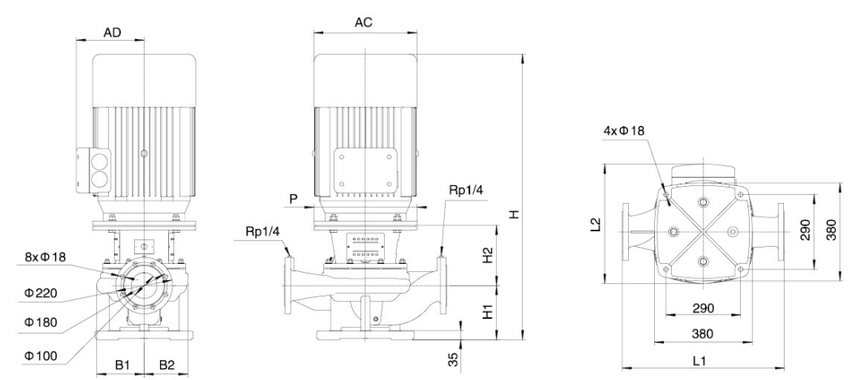

МОДЕЛЬ	L1 (mm)	L2 (mm)	H (mm)	H1 (mm)	H2 (mm)	B1 (mm)	B2 (mm)	P (mm)	AD (mm)	AC (mm)
LPP100-80-37/2	630	515	1124	210	234	184	170	400	305	420
LPP100-70-30/2	630	515	1124	210	234	184	170	400	305	420
LPP100-60-22/2	630	470	1037	210	227	184	170	350	280	380

Характеристики насосов

LPP100	1480r/min

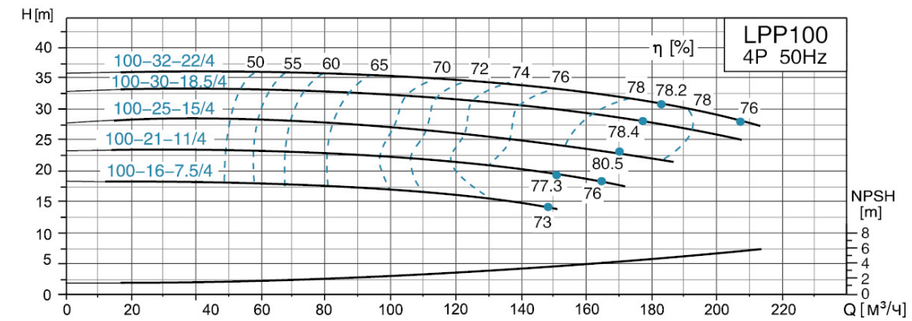

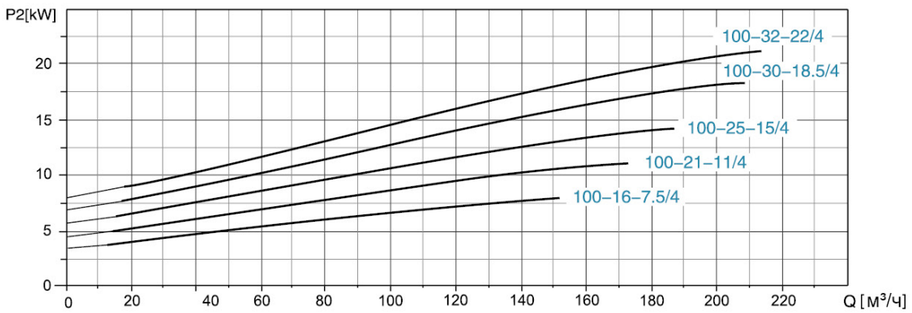

Размерный чертеж

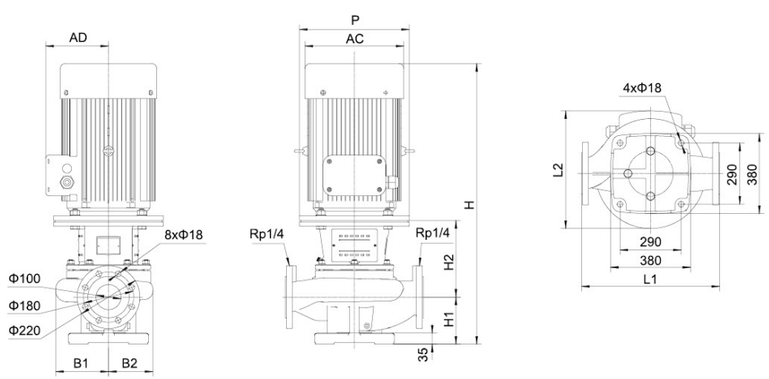

МОДЕЛЬ	L1 (mm)	L2 (mm)	H (mm)	H1 (mm)	H2 (mm)	B1 (mm)	B2 (mm)	P (mm)	AD (mm)	AC (mm)
LPP100-32-22/4	670	499	1122	210	277	253	219	350	280	380
LPP100-30-18.5/4	670	499	1077	210	277	253	219	350	280	380
LPP100-25-15/4	670	469	1047	210	277	253	219	350	250	330
LPP100-21-11/4	670	472	997	210	277	253	219	350	250	330
LPP100-16-7.5/4	670	472	952	210	247	253	219	300	175	254

Характеристики насосов

LPP125	1480r/min

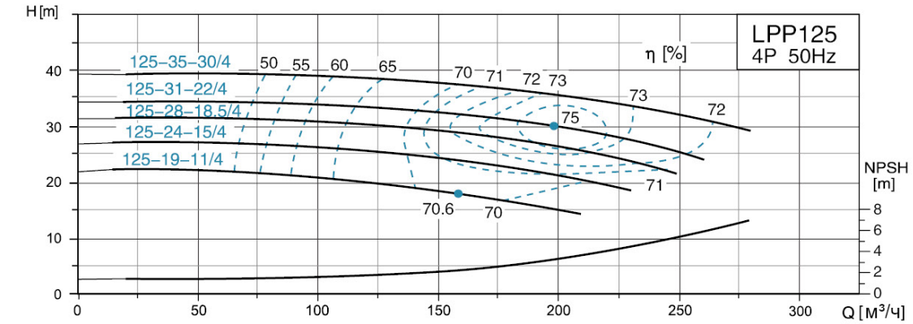

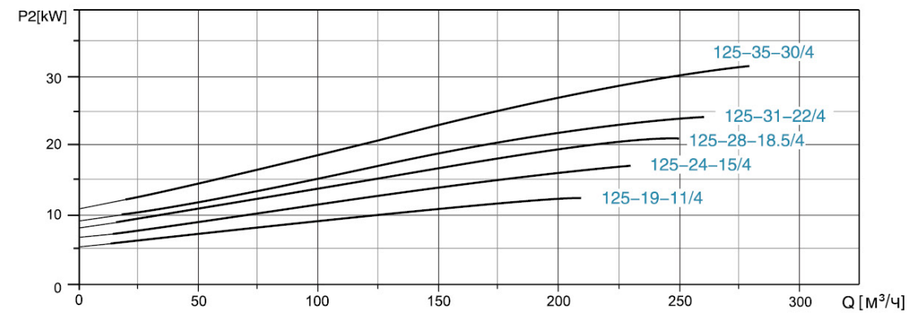

Размерный чертеж

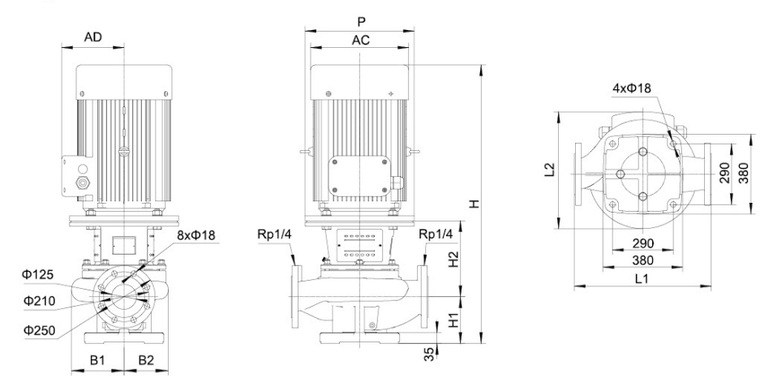

МОДЕЛЬ	L1 (mm)	L2 (mm)	H (mm)	H1 (mm)	H2 (mm)	B1 (mm)	B2 (mm)	P (mm)	AD (mm)	AC (mm)
LPP125-35-30/4	800	533	1190	250	280	265	228	400	305	420
LPP125-31-22/4	800	508	1160	250	275	265	228	350	280	380
LPP125-28-18.5/4	800	508	1115	250	275	265	228	350	280	380
LPP125-24-15/4	800	493	1085	250	275	265	228	350	250	330
LPP125-19-11/4	800	493	1035	250	275	265	228	350	250	330

Характеристики насосов

LPP125	2950r/min

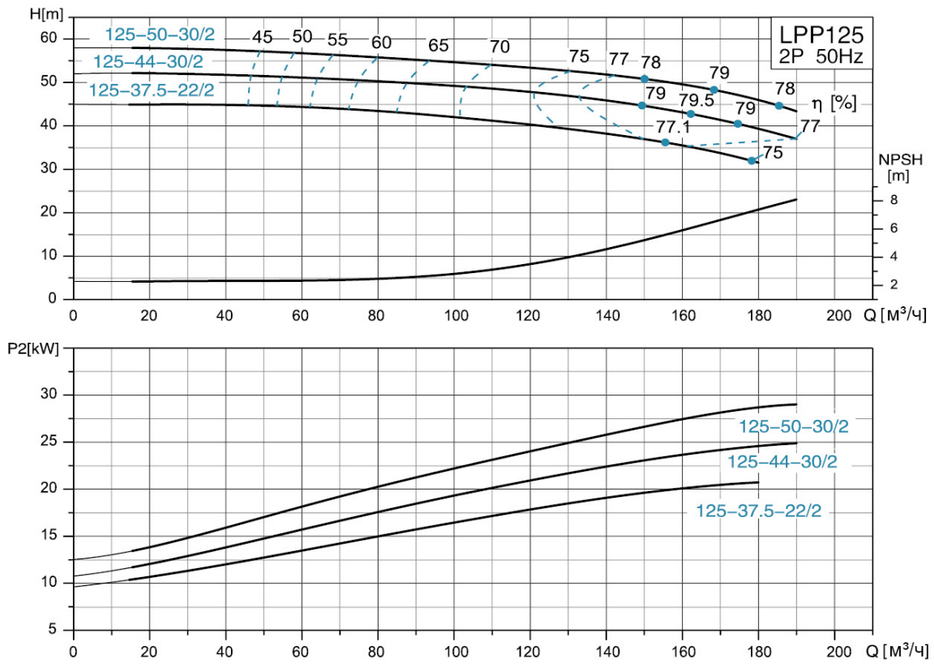

Размерный чертеж

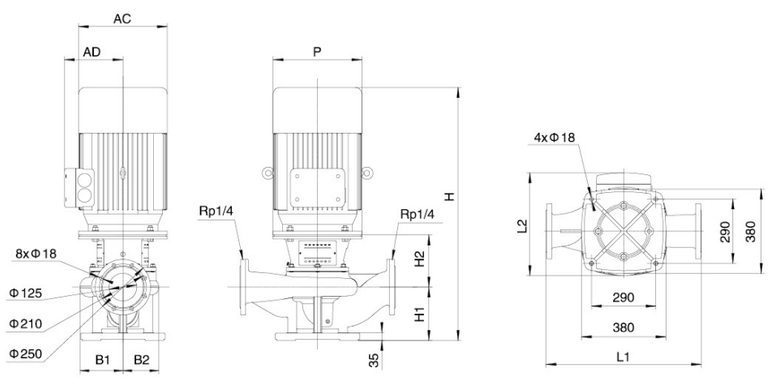

МОДЕЛЬ	L1 (mm)	L2 (mm)	H (mm)	H1 (mm)	H2 (mm)	B1 (mm)	B2 (mm)	P (mm)	AD (mm)	AC (mm)
LPP125-50-30/2	700	515	1155	240	235	193	161	400	305	420
LPP125-44-30/2	700	515	1155	240	235	193	161	400	305	420
LPP125-37.5-22/2	700	470	1068	240	228	193	161	350	280	380

Характеристики насосов

LPP150	1480r/min

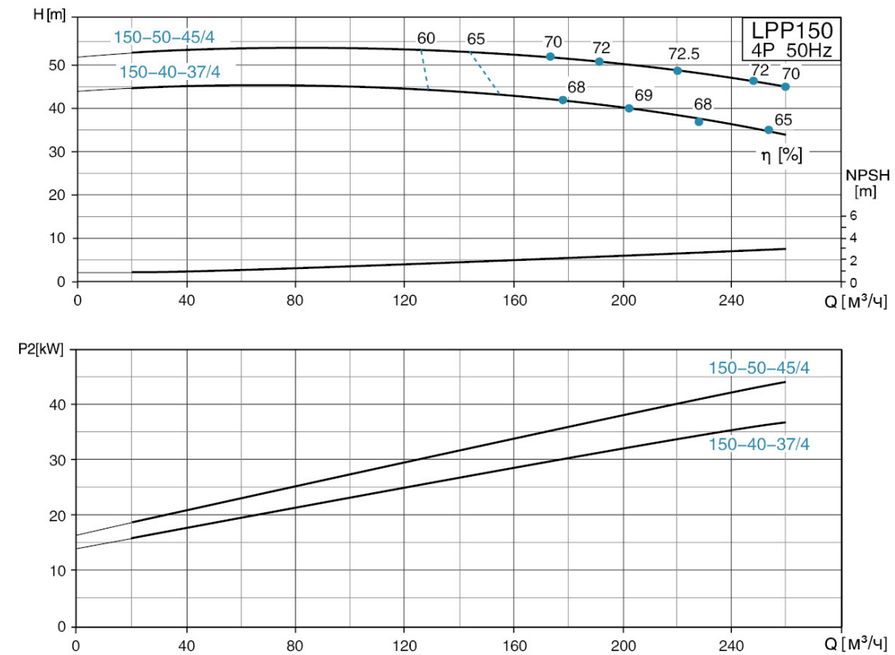

Размерный чертеж

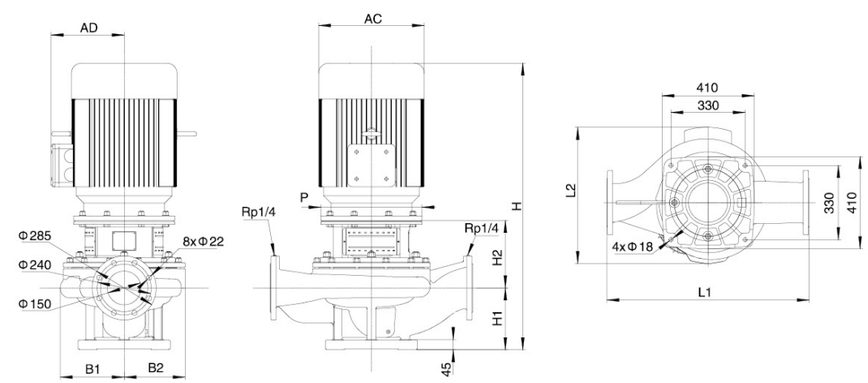

МОДЕЛЬ	L1 (mm)	L2 (mm)	H (mm)	H1 (mm)	H2 (mm)	B1 (mm)	B2 (mm)	P (mm)	AD (mm)	AC (mm)
LPP150-50-45/4	900	606	1275	275	300	335	271	450	335	470
LPP150-40-37/4	900	606	1250	275	300	335	271	450	335	470

Характеристики насосов

LPP150	1480r/min

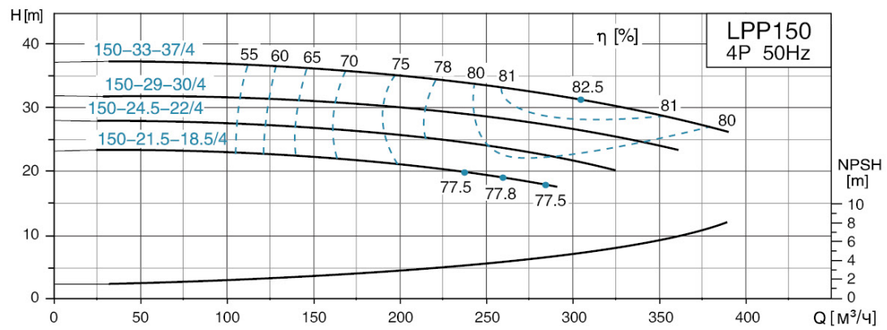

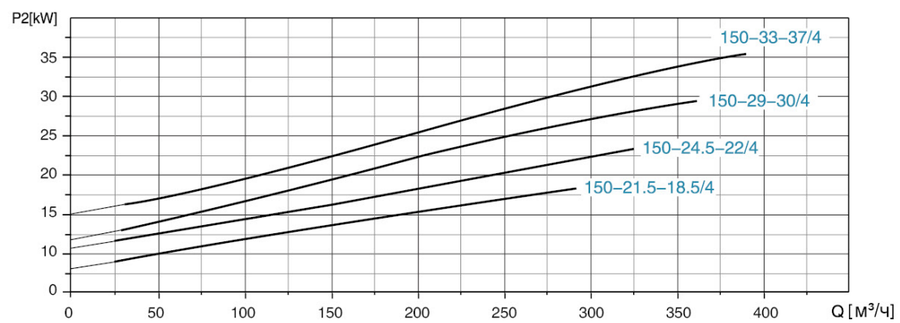

Размерный чертеж

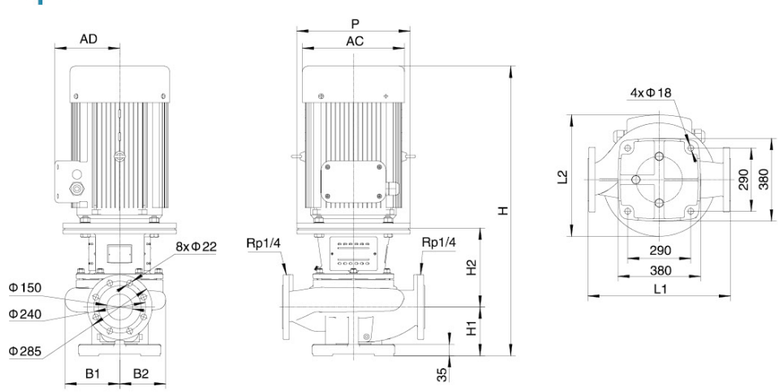

МОДЕЛЬ	L1 (mm)	L2 (mm)	H (mm)	H1 (mm)	H2 (mm)	B1 (mm)	B2 (mm)	P (mm)	AD (mm)	AC (mm)
LPP150-33-37/4	800	575	1240	235	330	291	240	450	335	470
LPP150-29-30/4	800	545	1225	235	300	291	240	400	305	420
LPP150-24.5-22/4	800	531	1165	235	295	291	240	350	280	380
LPP150-21.5-18.5/4	800	531	1120	235	295	291	240	350	280	380

Характеристики насосов

LPP150	1480r/min

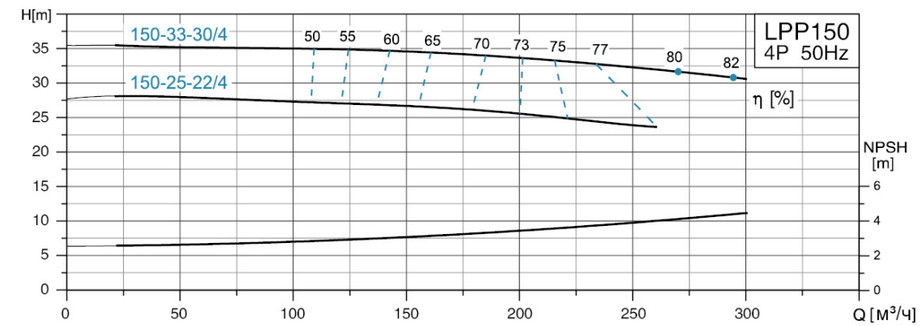

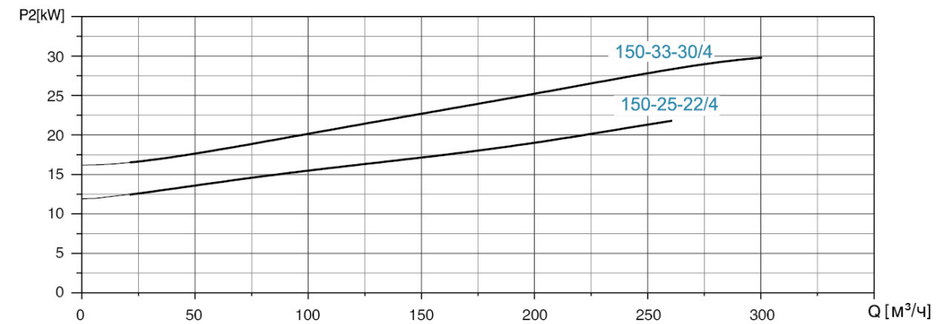

Размерный чертеж

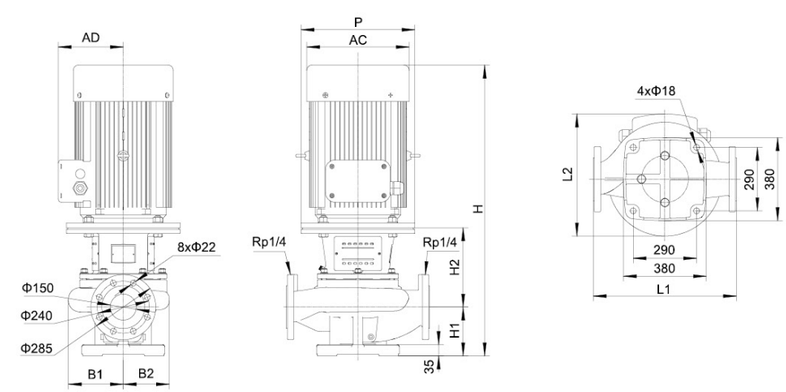

МОДЕЛЬ	L1 (mm)	L2 (mm)	H (mm)	H1 (mm)	H2 (mm)	B1 (mm)	B2 (mm)	P (mm)	AD (mm)	AC (mm)
LPP150-33-30/4	800	545	1195	235	300	291	240	400	305	420
LPP150-25-22/4	800	531	1165	235	295	291	240	350	280	380

Характеристики насосов

LPP150	1480r/min

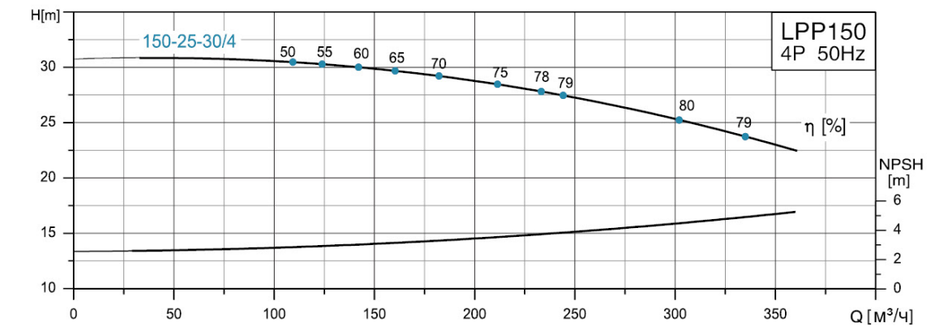

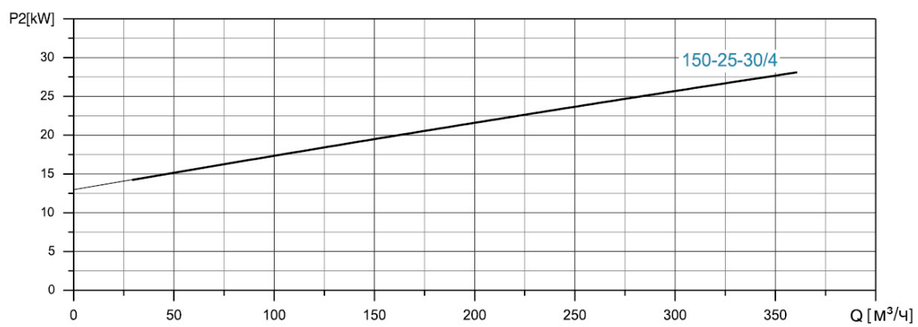

Размерный чертеж

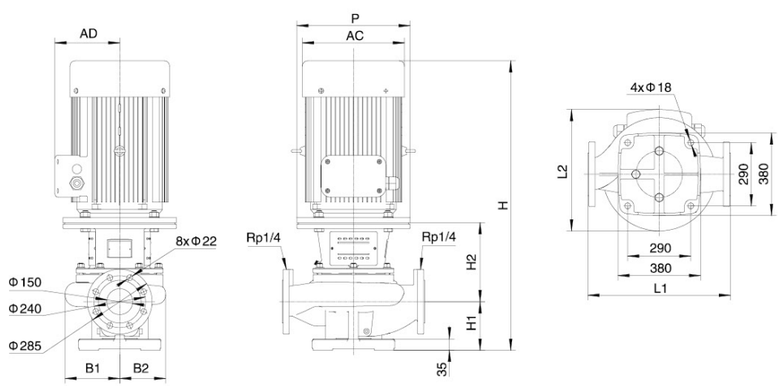

МОДЕЛЬ	L1 (mm)	L2 (mm)	H (mm)	H1 (mm)	H2 (mm)	B1 (mm)	B2 (mm)	P (mm)	AD (mm)	AC (mm)
LPP150-25-30/4	800	545	1195	235	300	291	240	400	305	420

Характеристики насосов

LPP150	1480r/min

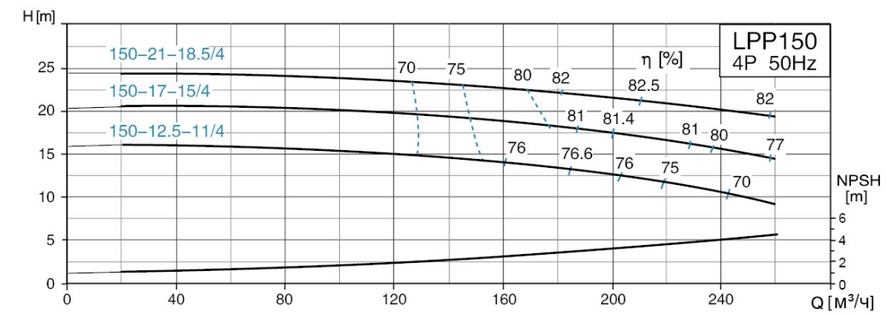

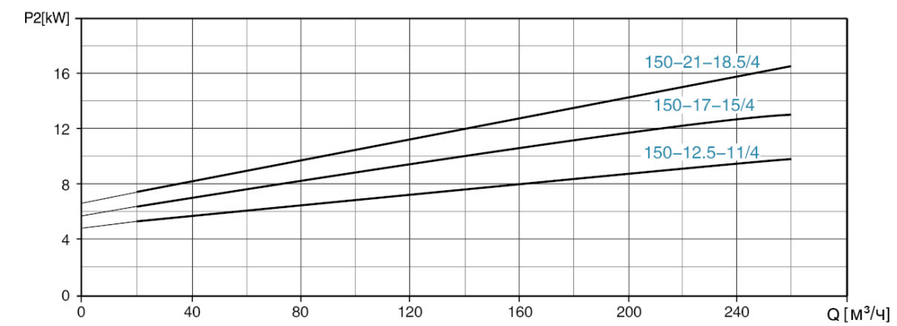

Размерный чертеж

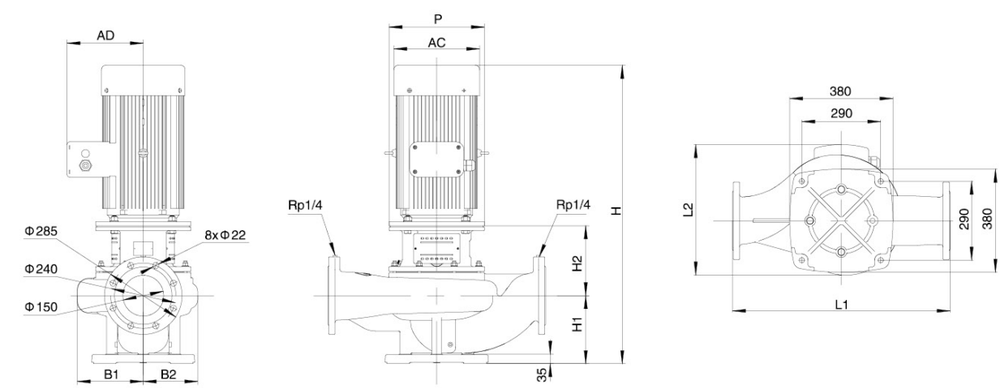

МОДЕЛЬ	L1 (mm)	L2 (mm)	H (mm)	H1 (mm)	H2 (mm)	B1 (mm)	B2 (mm)	P (mm)	AD (mm)	AC (mm)
LPP150-21-18.5/4	800	479	1097	250	257	241	199	350	280	380
LPP150-17-15/4	800	449	1067	250	257	241	199	350	250	330
LPP150-12.5-11/4	800	449	1012	250	257	241	199	350	250	330

Характеристики насосов

LPP200	1480r/min

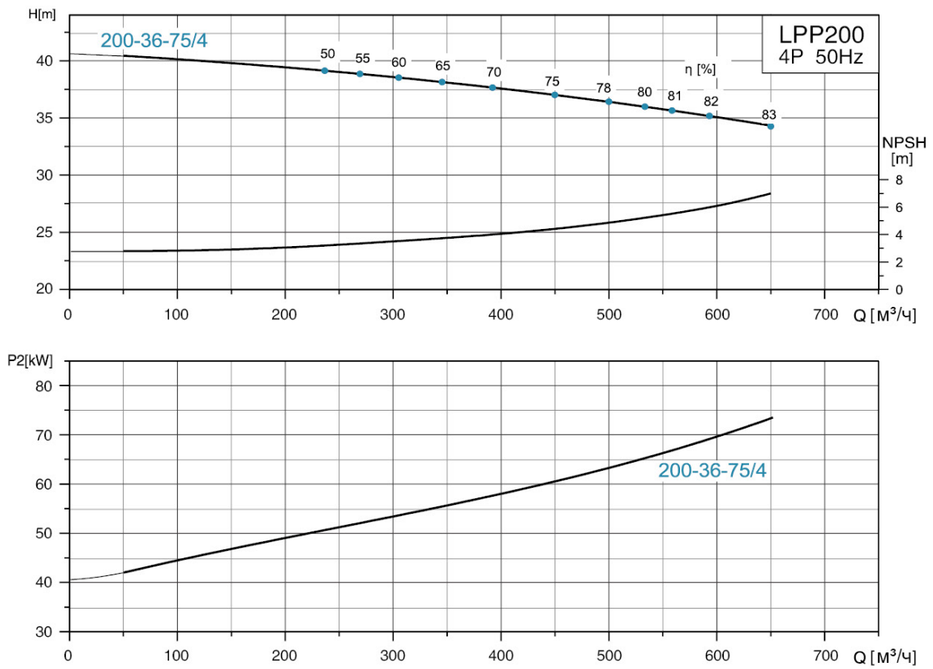

Размерный чертеж

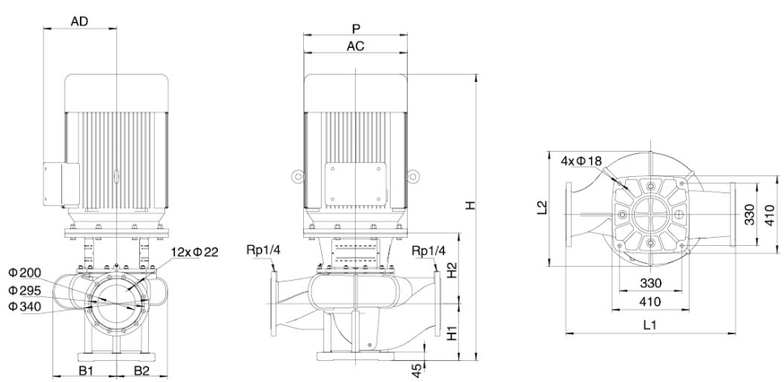

МОДЕЛЬ	L1 (mm)	L2 (mm)	H (mm)	H1 (mm)	H2 (mm)	B1 (mm)	B2 (mm)	P (mm)	AD (mm)	AC (mm)
LPP200-36-75/4	900	700	1520	300	375	337	270	550	410	580

Характеристики насосов

LPP200	1480r/min

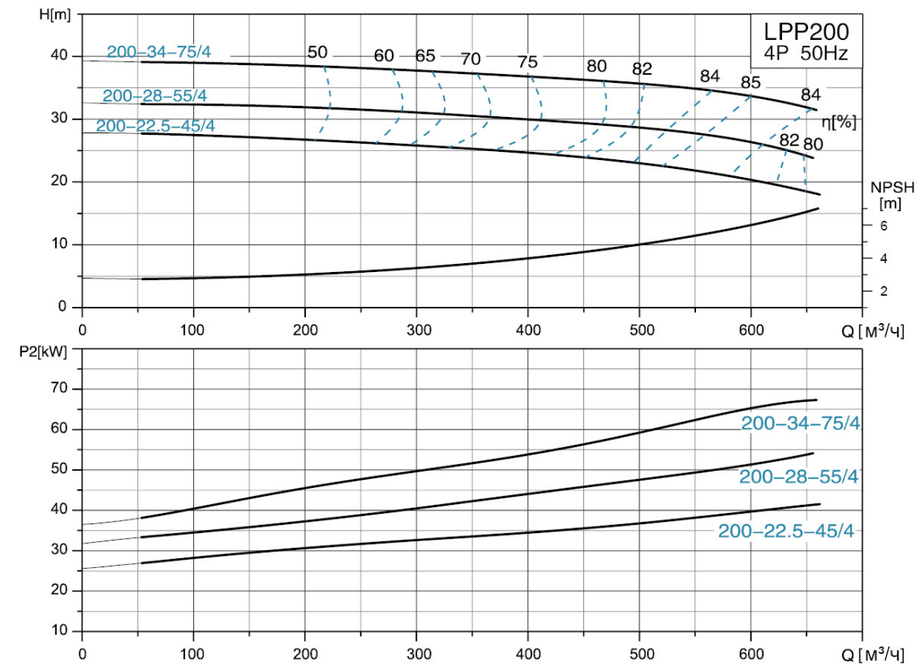

Размерный чертеж

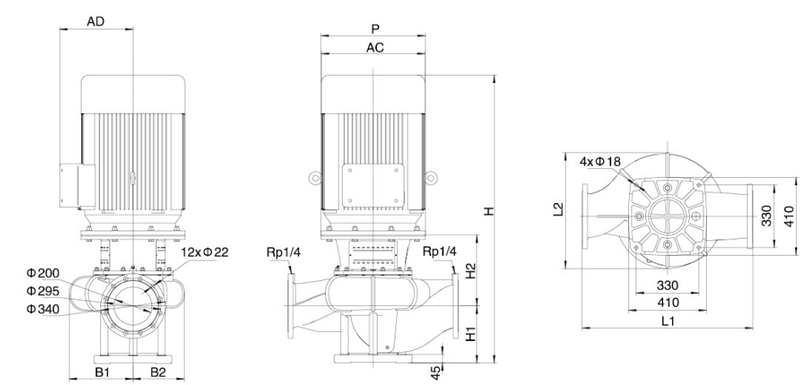

МОДЕЛЬ	L1 (mm)	L2 (mm)	H (mm)	H1 (mm)	H2 (mm)	B1 (mm)	B2 (mm)	P (mm)	AD (mm)	AC (mm)
LPP200-34-75/4	900	700	1520	300	375	337	270	550	410	580
LPP200-28-55/4	900	640	1435	300	375	337	270	550	370	510
LPP200-22.5-45/4	900	607	1365	300	365	337	270	450	335	470

Характеристики насосов

LPP200	1480r/min

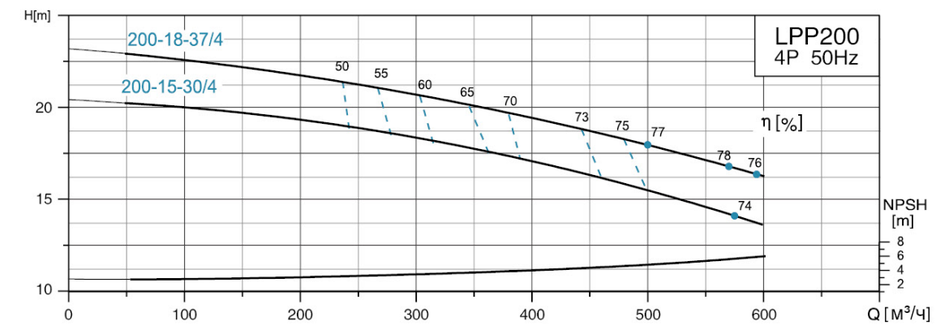

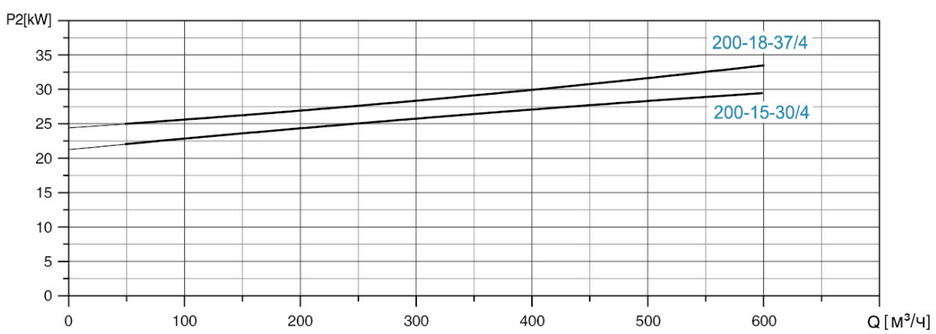

Размерный чертеж

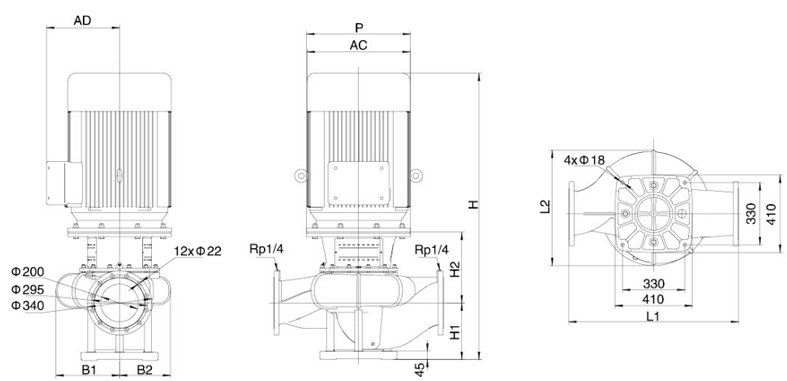

МОДЕЛЬ	L1 (mm)	L2 (mm)	H (mm)	H1 (mm)	H2 (mm)	B1 (mm)	B2 (mm)	P (mm)	AD (mm)	AC (mm)
LPP200-18-37/4	900	607	1340	300	365	337	270	450	335	470
LPP200-15-30/4	900	607	1295	300	335	337	270	400	305	420

Характеристики насосов

LPP200	1480r/min

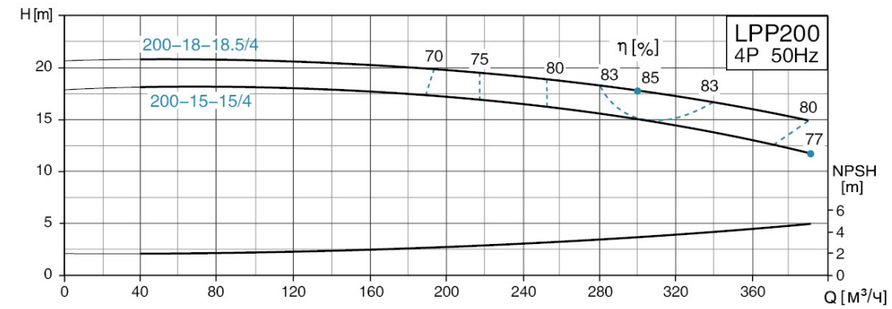

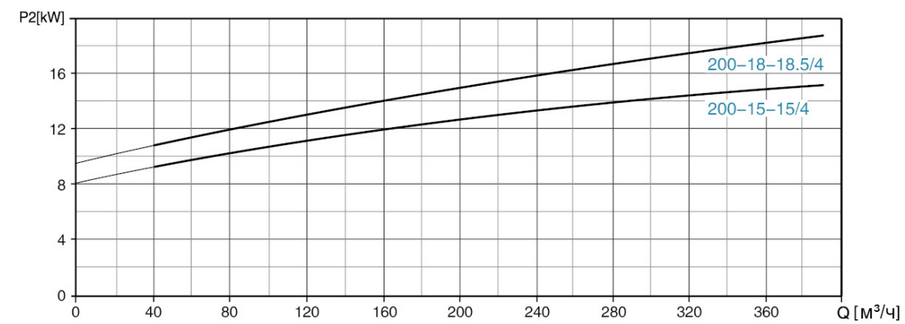

Размерный чертеж

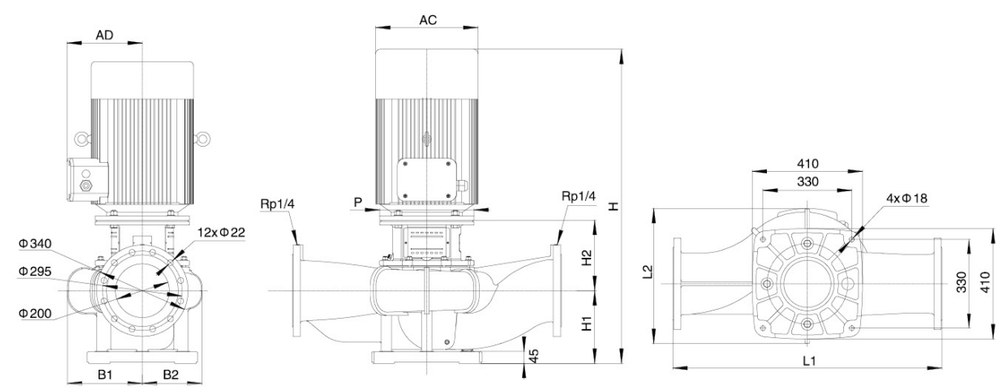

МОДЕЛЬ	L1 (mm)	L2 (mm)	H (mm)	H1 (mm)	H2 (mm)	B1 (mm)	B2 (mm)	P (mm)	AD (mm)	AC (mm)
LPP200-18-18.5/4	1000	501.5	1122	270	262	278.5	221.5	350	280	380
LPP200-15-15/4	1000	501.5	1092	270	262	278.5	221.5	350	280	380

Характеристики насосов

LPP200	1480r/min

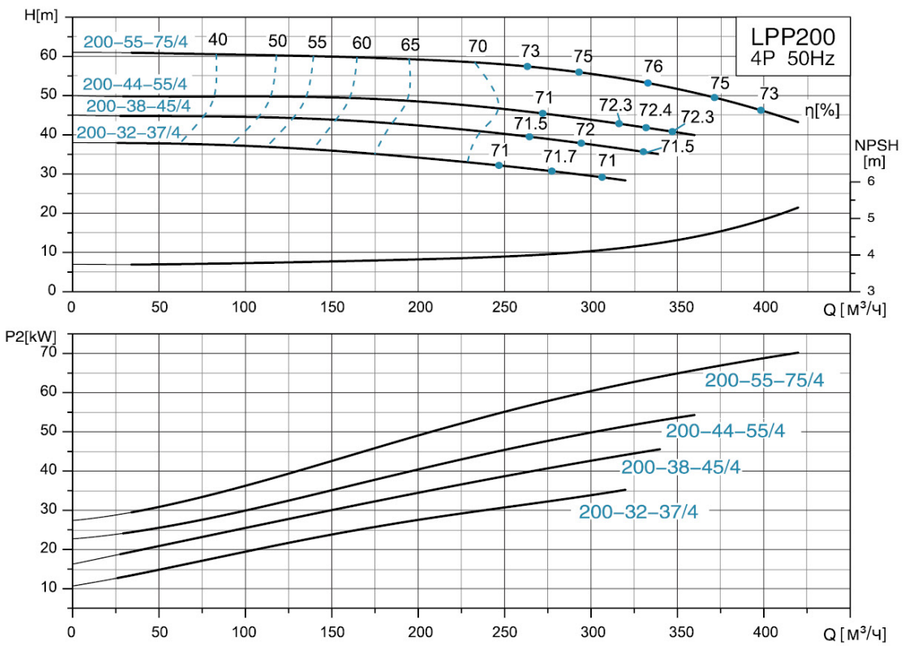

Размерный чертеж

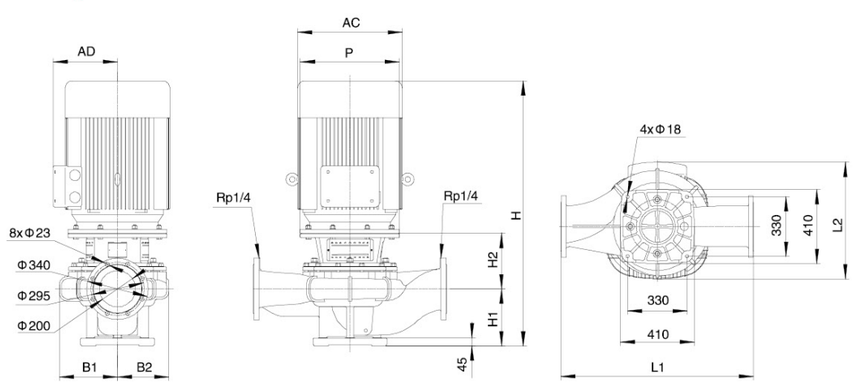

МОДЕЛЬ	L1 (mm)	L2 (mm)	H (mm)	H1 (mm)	H2 (mm)	B1 (mm)	B2 (mm)	P (mm)	AD (mm)	AC (mm)
LPP200–55–75/4	1070	700	1471	317	309	323	284	550	410	580
LPP200–44–55/4	1070	654	1396	317	309	323	284	550	370	510
LPP200–38–45/4	1070	619	1326	317	309	323	284	450	335	470
LPP200–32–37/4	1070	619	1301	317	309	323	284	450	335	470

Характеристики насосов

LPP250	1480r/min

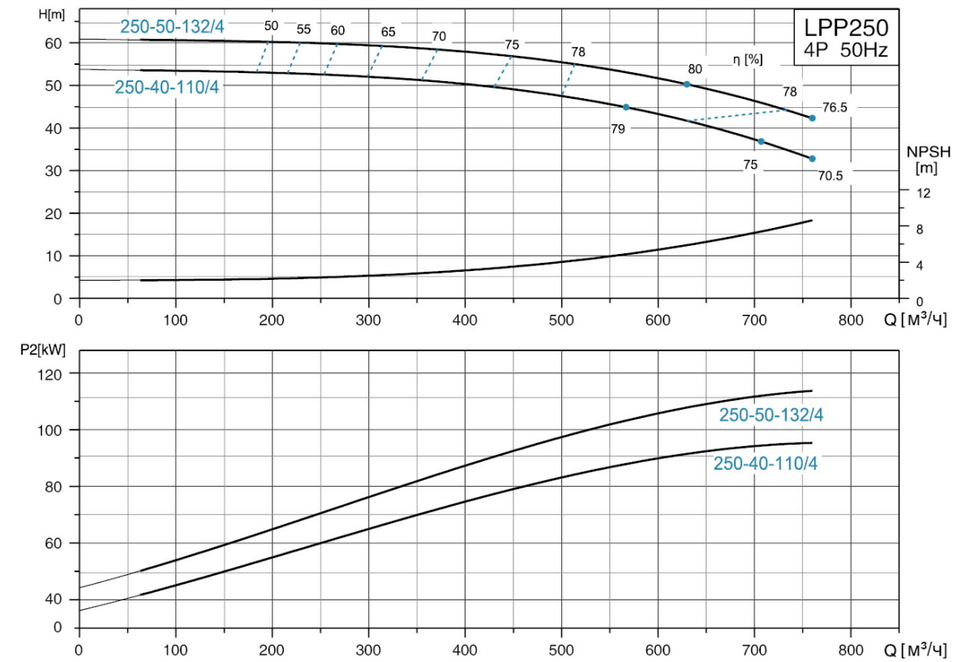

Размерный чертеж

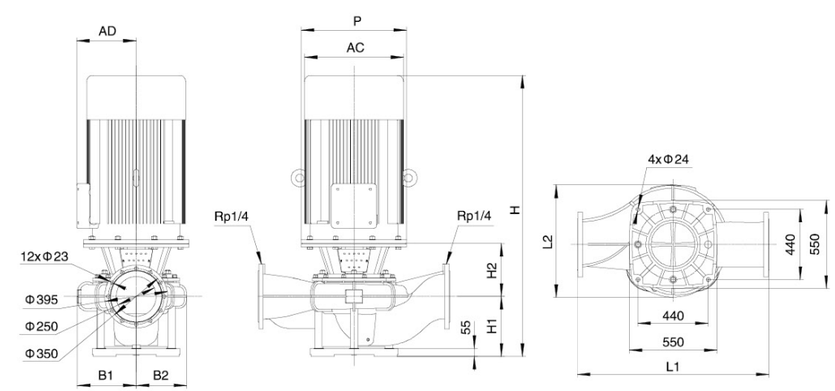

МОДЕЛЬ	L1 (mm)	L2 (mm)	H (mm)	H1 (mm)	H2 (mm)	B1 (mm)	B2 (mm)	P (mm)	AD (mm)	AC (mm)
LPP250-50-132/4	1200	860	1868	375	333	361	317	660	530	645
LPP250-40-110/4	1200	860	1808	375	333	361	317	660	530	645

Характеристики насосов

LPP250	1480r/min

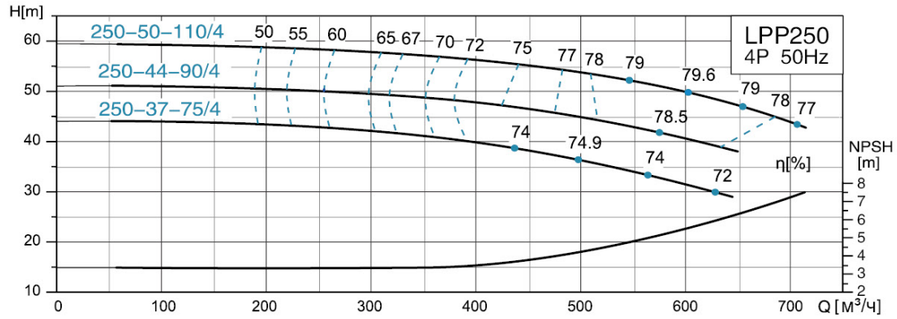

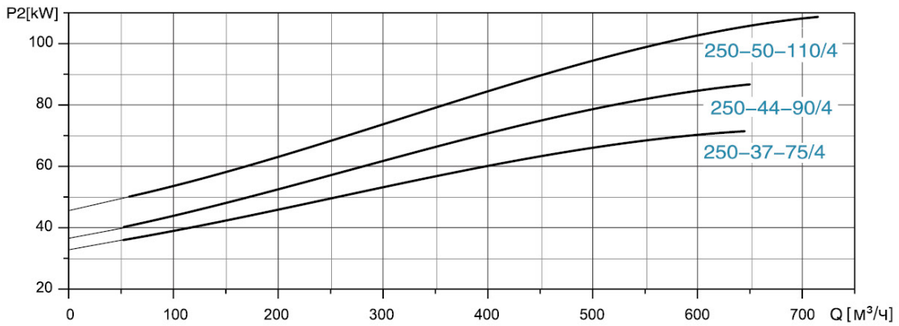

Размерный чертеж

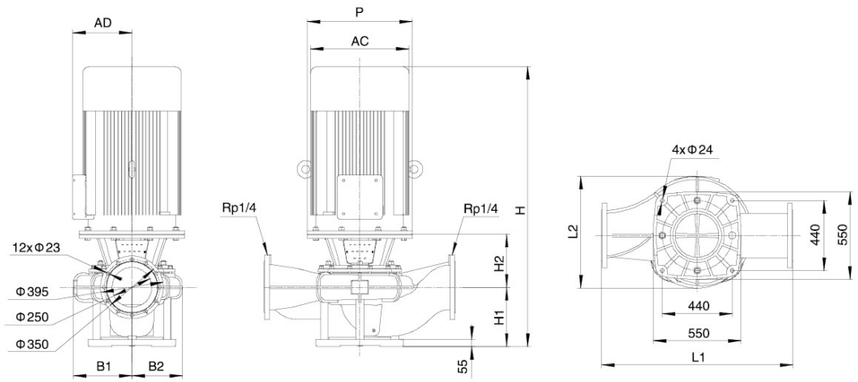

МОДЕЛЬ	L1 (mm)	L2 (mm)	H (mm)	H1 (mm)	H2 (mm)	B1 (mm)	B2 (mm)	P (mm)	AD (mm)	AC (mm)
LPP250-50-110/4	1200	860	1808	375	333	361	317	660	530	645
LPP250-44-90/4	1200	727	1573	375	303	361	317	550	410	580
LPP250-37-75/4	1200	727	1523	375	303	361	317	550	410	580

Монтаж пластины основания

Основание 1

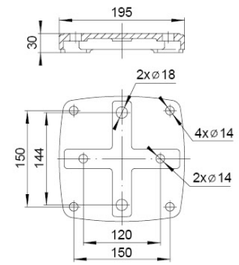

МОДЕЛЬ
LPP32-31-3/2
LPP32-26-2.2/2
LPP32-21-1.5/2
LPP32-16-1.1/2
LPP40-31-4/2
LPP40-24.5-3/2
LPP40-20.5-2.2/2
LPP40-20.5-1.5/2

МОДЕЛЬ
LPP40-17.5-1.1/2
LPP40-13-0.75/2
LPP50-34-5.5/2
LPP50-28-4/2
LPP50-24-3/2
LPP50-21-2.2/2
LPP50-16-1.5/2
LPP50-12-1.1/2

Основание 2

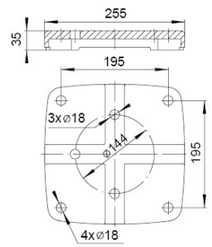

МОДЕЛЬ
LPP32-50-5.5/2
LPP32-40-4/2
LPP50-81-22/2
LPP50-70-18.5/2
LPP50-60-15/2
LPP50-80-11/2
LPP50-70-7.5/2
LPP50-60-7.5/2
LPP50-50-5.5/2
LPP50-40-4/2
LPP50-35-3/2
LPP65-56-18.5/2
LPP65-49-15/2
LPP65-40-11/2

МОДЕЛЬ
LPP65-35-7.5/2
LPP65-28-5.5/2
LPP65-21-4/2
LPP65-17-3/2
LPP65-14-2.2/2
LPP80-35-15/2
LPP80-28-11/2
LPP80-21.5-7.5/2
LPP80-20-5.5/2
LPP80-17-4/2
LPP80-14-3/2
LPP80-10.5-2.2/2
LPP80-8.5-1.5/2

Основание 3

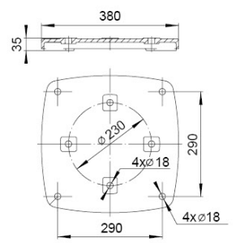

МОДЕЛЬ
LPP80-80-22/2
LPP80-70-18.5/2
LPP80-60-15/2
LPP80-28-11/4
LPP80-22-7.5/4
LPP80-19-5.5/4
LPP100-80-37/2
LPP100-70-30/2
LPP100-60-22/2
LPP100-50-22/2
LPP100-44-18.5/2
LPP100-38-15/2
LPP100-16-7.5/4
LPP100-32-22/2
LPP100-30-18.5/2
LPP100-24-15/2
LPP100-20-11/2
LPP100-32-22/4
LPP100-30-18.5/4
LPP100-25-15/4

МОДЕЛЬ
LPP100-21-11/4
LPP125-50-30/2
LPP125-44-30/2
LPP125-37.5-22/2
LPP125-35-30/4
LPP125-31-22/4
LPP125-28-18.5/4
LPP125-24-15/4
LPP125-19-11/4
LPP150-33-37/4
LPP150-29-30/4
LPP150-24.5-22/4
LPP150-21.5-18.5/4
LPP150-33-30/4
LPP150-25-22/4
LPP150-25-30/4
LPP150-21-18.5/4
LPP150-17-15/4
LPP150-12.5-11/4

Монтаж пластины основания

Основание 4

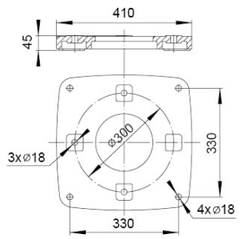

МОДЕЛЬ
LPP150-50-45/4
LPP150-40-37/4
LPP200-55-75/2
LPP200-36-75/4
LPP200-34-75/4
LPP200-44-55/4
LPP200-28-55/4
LPP200-38-45/4
LPP200-22.5-45/4
LPP200-32-37/4

МОДЕЛЬ
LPP200-18-37/4
LPP200-15-30/4
LPP200-18-18.5/4
LPP200-15-15/4

Основание 5

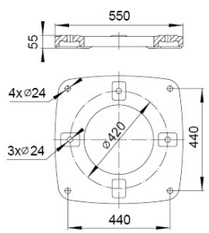

МОДЕЛЬ
LPP250-50-132/4
LPP250-50-110/4
LPP250-40-110/4
LPP250-44-90/4
LPP250-37-75/4

Установка пьедестала

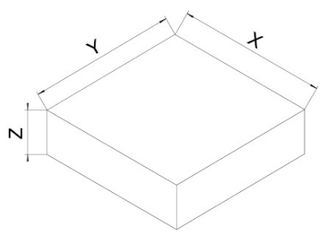

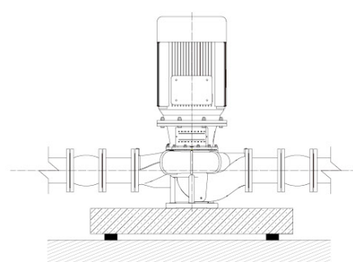

МОДЕЛЬ	Вес брутто (кг)	X (mm)	Y (mm)	Z (mm)
LPP50-81-22/2	245	670	670	330
LPP50-70-18.5/2	206	670	670	330
LPP50-60-15/2	158	565	565	280
LPP65-56-18.5/2	186	565	565	280
LPP65-49-15/2	180	565	565	280
LPP65-40-11/2	176	565	565	280
LPP80-35-15/2	187	565	565	280
LPP80-28-11/2	173	565	565	280
LPP80-21.5-7.5/2	128	565	565	280
LPP80-28-11/4	238	670	670	330
LPP80-22-7.5/4	181	565	565	280
LPP80-19-5.5/4	168	565	565	280
LPP80-80-22/2	265	710	710	360

Установка пьедестала

МОДЕЛЬ	Вес брутто (кг)	X (mm)	Y (mm)	Z (mm)
LPP80-70-18.5/2	220	670	670	330
LPP80-60-15/2	178	565	565	280
LPP100-50-22/2	267	710	710	360
LPP100-44-18.5/2	222	670	670	330
LPP100-38-15/2	180	565	565	280
LPP100-80-37/2	341	750	750	375
LPP100-70-30/2	330	750	750	375
LPP100-60-22/2	276	710	710	360
LPP100-32-22/2	330	750	750	375
LPP100-30-18.5/2	293	710	710	360
LPP100-24-15/2	270	710	710	360
LPP100-20-11/2	256	670	670	330
LPP100-32-22/4	345	750	750	375
LPP100-30-18.5/4	327	750	750	375
LPP100-25-15/4	286	710	710	360
LPP100-21-11/4	261	670	670	330
LPP100-16-7.5/4	222	670	670	330
LPP125-35-30/4	415	780	780	390
LPP125-31-22/4	352	750	750	375
LPP125-28-18.5/4	335	750	750	375
LPP125-24-15/4	305	710	710	360
LPP125-19-11/4	286	710	710	360
LPP125-50-30/2	347	750	750	375
LPP125-44-30/2	346	750	750	375
LPP125-37.5-22/2	290	710	710	360
LPP150-50-45/4	634	970	970	470
LPP150-40-37/4	570	870	870	440
LPP150-33-37/4	503	840	840	420
LPP150-29-30/4	475	840	840	420
LPP150-33-30/4	459	840	840	420
LPP150-25-22/4	377	780	780	390
LPP150-25-30/4	457	840	840	420
LPP150-24.5-22/4	410	780	780	390
LPP150-21.5-18.5/4	390	780	780	390
LPP150-21-18.5/4	346	750	750	375
LPP150-17-15/4	311	750	750	375
LPP150-12.5-11/4	293	710	710	360
LPP200-36-75/4	894	1050	1050	510
LPP200-34-75/4	860	1050	1050	510
LPP200-28-55/4	700	970	970	470
LPP200-22.5-45/4	570	870	870	440
LPP200-18-37/4	570	870	870	440
LPP200-15-30/4	531	870	870	440
LPP200-18-18.5/4	411	780	780	390
LPP200-15-15/4	376	780	780	390
LPP200-55-75/4	957	1050	1050	510
LPP200-44-55/4	762	970	970	470
LPP200-38-45/4	654	970	970	470
LPP200-32-37/4	633	970	970	470
LPP250-50-132/4	1608	1250	1250	620
LPP250-40-110/4	1512	1250	1250	620
LPP250-50-110/4	1512	1250	1250	620
LPP250-44-90/4	1134	1100	1100	550
LPP250-37-75/4	1092	1100	1100	550

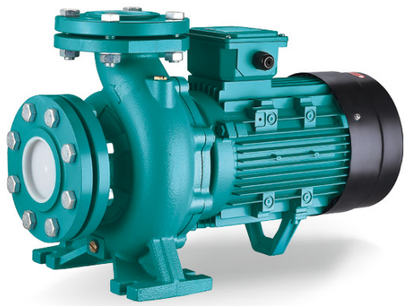

0.75kw~7.5kw

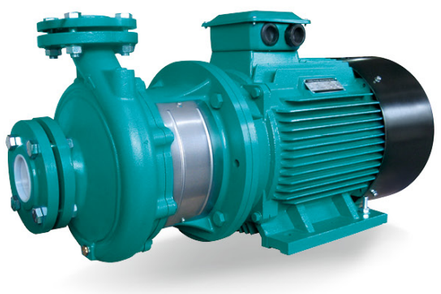

9.2kw~55kw

ПРИМЕНЕНИЕ

- Циркуляция и подача чистой химически неагрессивной воды и других жидкостей
- Водоснабжение и ирригация
- Системы кондиционирования: Циркуляция охлаждающей воды

Насос

- Поток: до 220м^3/ч
- Напор: до 95 метров
- Температура перекачиваемой жидкости: -10 ℃ ~ 85 ℃
- Максимальное давление: до 12 Бар
  Вращение насоса против часовой стрелки если смотреть со стороны всасывающего патрубка
- Крыльчатка из чугуна или из нержавеющей стали
- Смазка перекачиваемой жидкостью
- Ответные фланцы (по запросу)

Двигатель

- Закрытый, обдуваемый
- Класс изоляции: F
- Класс защиты: IP54
- Класс энергоэффективности: IE2 стандартная комплектация
  IE3 - по отдельному заказу
- Окружающая температура: до 40 ℃
- Встроенная термозащита

Конструктивные особенности

- Насос центробежный с единственным рабочим колесом с осевым всасывающим патрубком и радиальным напорным патрубком
- Всасывающий и напорный патрубок в соответствии с EN 733 (DIN 24255) и UNI 7467
- Фланцы в соответствии с UNI2236 и DIN2532
- Удобный доступ (крыльчатка, двигатель, могут быть сняты без демонтажа фланцевых соединений)

Расшифровка обозначений

XST m 32 - 125 K / 11

- 11 — Номинальная мощность (1/10 кВт)
- K — Модель
- 125 — Диаметр крыльчатки (мм)
- 32 — Диаметр выпускного патрубка (мм)
- m — Однофазный двигатель (трехфазное исполнение без литеры m)
- XST — Стандарный центробежный насос

Используемые материалы

0.75kw~7.5kw

No.	Части	Материал
1	Фланец	HT200
2	Корпус насоса	HT200
3	Рабочее колесо	HT200 / AISI304
4	Механическое уплотнение	Carbon/Silicon carbide
5	Уполтнительное кольцо	NBR
6	Суппорт насоса	HT200
7	Крышка вентилятора	08F
8	Вентилятор	PP
9	Задняя крышка	ZL102
10	Суппорт	HT200
11	Статор	
12	Подшипник	
13	Ротор	
14	Подшипник	
15	Сальник	

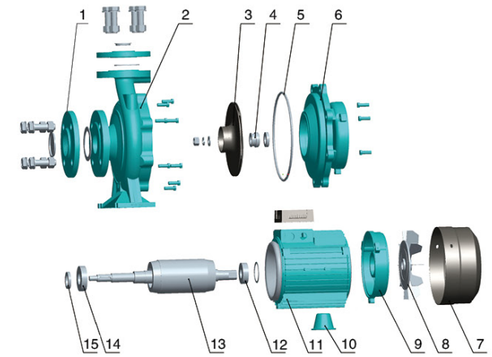

9.2kw~55kw

No.	Части	Материал
1	Фланец	HT200
2	Корпус насоса	HT200
3	Уполтнительное кольцо	NBR
4	Рабочее колесо	HT200 / AISI304
5	Механическое уплотнение	Carbon/Silicon carbide
6	Защитная пластина	06Cr19Ni10
7	Суппорт насоса	HT200
8	Вал	45/06Cr19Ni10
9	Электродвигатель	

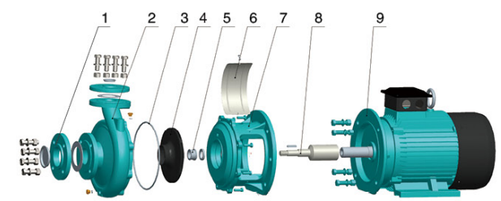

Как пользоваться графиками

Участок графика показанный толстой линией указывает на рабочий диапазон в котором разрешается длительное использование, насос имеет высокий КПД

Участок графика кривой показанный тонкой линией указывает на номинальный диапазон в котором длительное использование не разрешено

Эффективность насоса в конкретных точках

условия работы насоса

Модель насоса

NPSH график (допускаемый кавитационный запас)

График потребляемой мощности

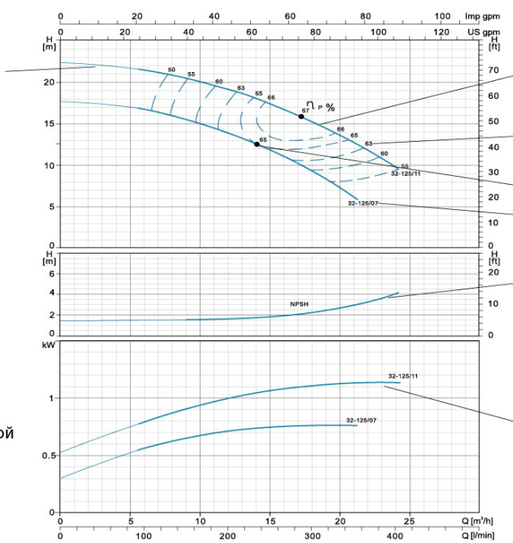

Рекомендации к графикам эффективности

Допуск соответствует ИСО 9906, раздел А
Данные приведены при использовании чистой дегазированной воды с кинематической вязкостью 1мм^2/сек, при температуре 20℃ .
Во избежание перегрева двигателя, насос не должен использоваться при максимальном напоре долгое время

Технические данные

Тип насоса	Мощность		л/мин	Q=Проиводительность																		
				0	100	150	250	300	400	450	600	700	800	900	1200	1400	1500	1800	2000	2300	3000	3500
	кВт	л.с.	м³/час	0	6	9	15	18	24	27	36	42	48	54	72	84	90	108	120	138	180	210
32-125/7*△	0.75	1		17.5	16.7	15	12	9														
32-125/11*△	1.1	1.5		22	21	20.2	17	15	9													
32-160/15*△	1.5	2		24	23.7	22.5	19.5	16.2														
32-160/22*△	2.2	3		31	29.6	29	25.5	22.5	15													
32-160/30*△	3	4		34.5	33.5	33	29	26.5	20	16.5												
32-200/30*	3	4		43.2	42	40.5	35.2	32.2	24.6	19.8												
32-200/40*	4	5.5		52	50.5	50	45	41.9	35	30.3												
32-250/55**	5.5	7.5		79	74.7	71.8	63	56	37.5													
32-250/75**	7.5	10		95	92	89	82	75	57.8													
40-125/11△	1.1	1.5		14.7				13	11.5	10.1												
40-125/15△	1.5	2		18.1				17	15	13.9												
40-125/22△	2.2	3		24.5				23.2	21.5	20.2	16	12										
40-160/30	3	4		31.8				29	27.5	26.3	21.5	17.5										
40-160/40	4	5.5		38				36	34	33	28.5	25	20.1									
40-200/55*	5.5	7.5		44				42	40	38	32	27										
40-200/75*	7.5	10		55				52	49	48	42	37	32									
40-250/92*	9.2	12.5		64				59	56.5	55	49.5	45	39.8									
40-250/110*	11	15		72				67.5	65	63.5	57.5	52.2	47									
40-250/150*	15	20		82				79	77.3	76.5	71	66	60.5									
50-125/22△	2.2	3		17							15.4	14	12.8	11.5								
50-125/30	3	4		20							18.8	18	17	15.6								
50-125/40	4	5.5		24							23.1	22.6	21.5	20.3	15.8							
50-160/55	5.5	7.5		32							30.6	30	28	26.6	20.5							
50-160/75	7.5	10		40							38	37	36	34.4	29							
50-200/92*	9.2	12.5	H (m)	50.5							46.8	45	43	40.9	32.5							
50-200/110*	11	15		57.5							53.5	52	50	47.5	40							
50-250/150*	15	20		68.5							64	63	61.5	59	50	41						
50-250/185*	18.5	25		77							73.2	72	70	68	60.5	51.5						
50-250/220*	22	30		86.3							83	81.5	80	78	70	61						
65-125/40	4	5.5		19									17.3	16.8	14.5	13	11.8					
65-125/55	5.5	7.5		23									21.3	20.9	19	17.5	16.7	13.7				
65-125/75	7.5	10		27									26	25.6	24.5	23	22.5	20	18			
65-160/92	9.2	12.5		33										31.5	30	28	27.1	24	21.5			
65-160/110	11	15		36										34.5	33	31.5	30.8	28	25.5			
65-160/150	15	20		42										41	40	38.5	37.8	35	33			
65-200/150	15	20		45.5										46	43.5	41	39.2	33				
65-200/185	18.5	25		53										53.5	51.2	48.3	47	41.5				
65-200/220	22	30		59										59.5	57.2	54	53	47	43.5			
65-200K/185	18.5	25		41.2											42	41.2	40.6	38.2	36.5	34		
65-200K/220	22	30		48												48	47.5	46	44	41		
65-200K/300	30	40		59.5												59	58.5	58	56.2	54		
65-250/220	22	30		62										61.5	58.2	56.5	54	49	45			
65-250/300	30	40		76										75	73	70	69	64	61	54		
65-250/370	37	50		90										88	86	84	82	78	74	68		
80-160/110	11	15		27													27.3	26	24.5	22.5	16	
80-160/150	15	20		32.8													32.5	31.3	30.2	28	22.1	16.7
80-160/185	18.5	25		39													38	36.8	35.7	33.8	28.8	23.5
80-200/220	22	30		48													47.5	46	43.5	41	32.5	
80-200/300	30	40		60													59.5	58	57	54.5	47	
80-250/370	37	50		71.5													70.5	67.5	65.5	61.5	49.5	38
80-250/450	45	60		82													80.5	78.5	76.5	72	62	51
80-250/550	55	75		95													93.5	91.2	89.8	86.8	77.6	68.3

* = Рабочее колесо из AISI304, ** = Двойное рабочее колесо из AISI304
Насосы имеющие одно и трехфазное исполнение, имеют маркировку " △ ",Без маркировки, только трехфазное исполнение

Кривая характеристик

XST	~2900rpm	ISO 9906 Annex A

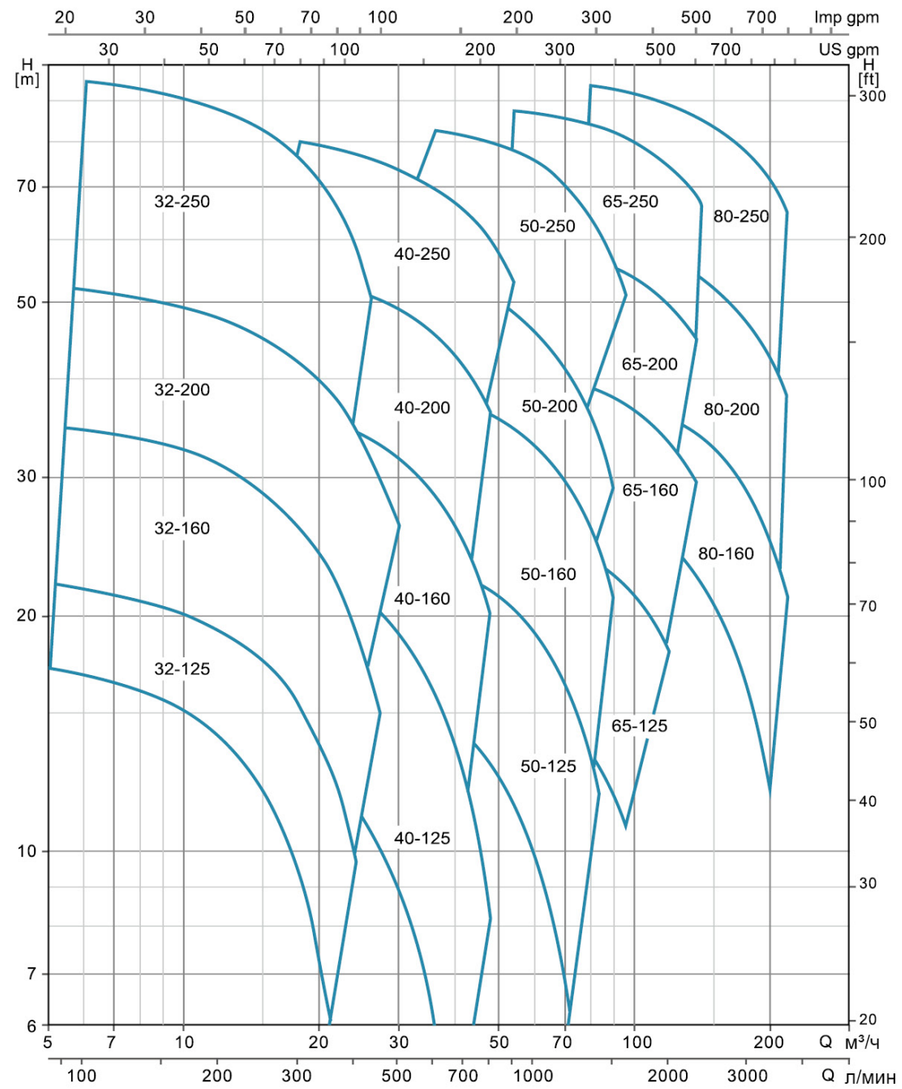

Характеристики насосов

XST32-125	~2900rpm	ISO 9906 Annex A

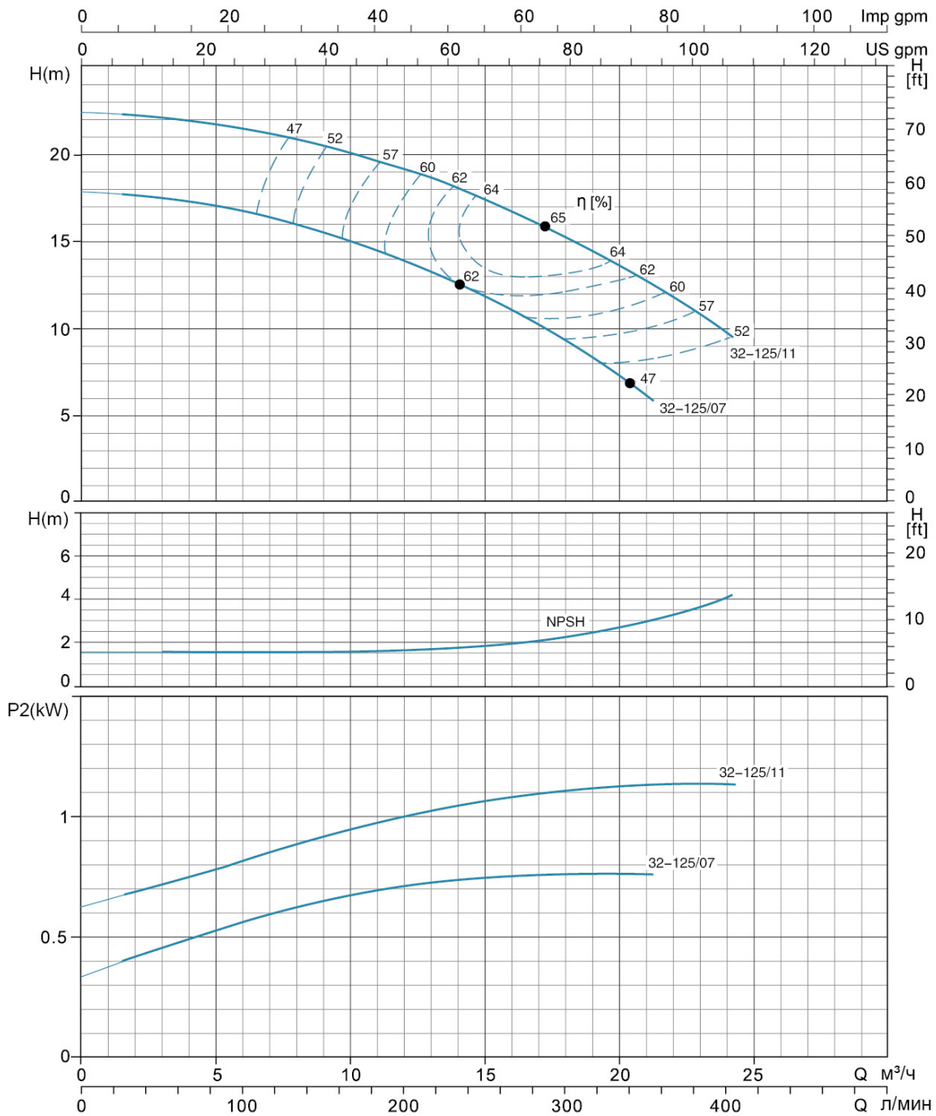

Характеристики насосов

XST32-160	~2900rpm	ISO 9906 Annex A

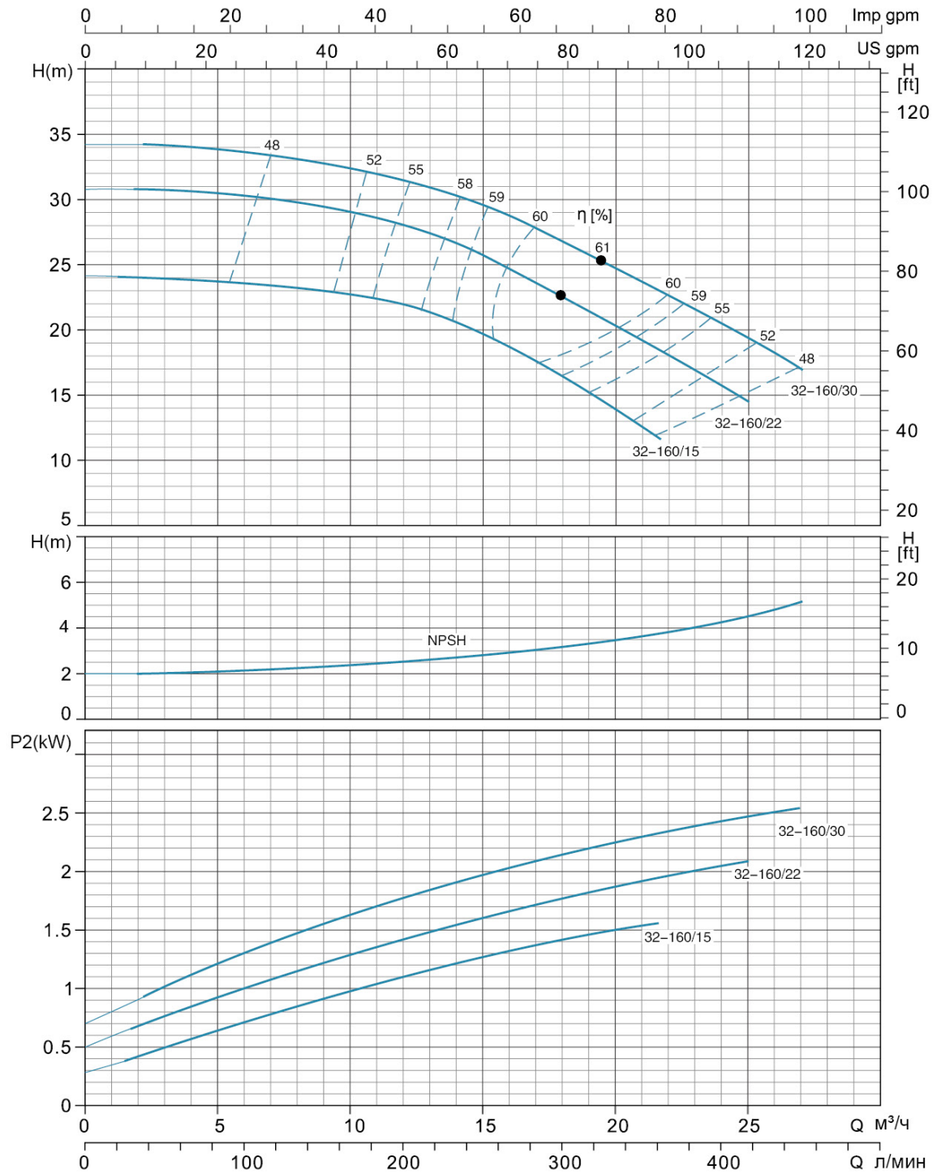

Характеристики насосов

XST32-200	~2900rpm	ISO 9906 Annex A

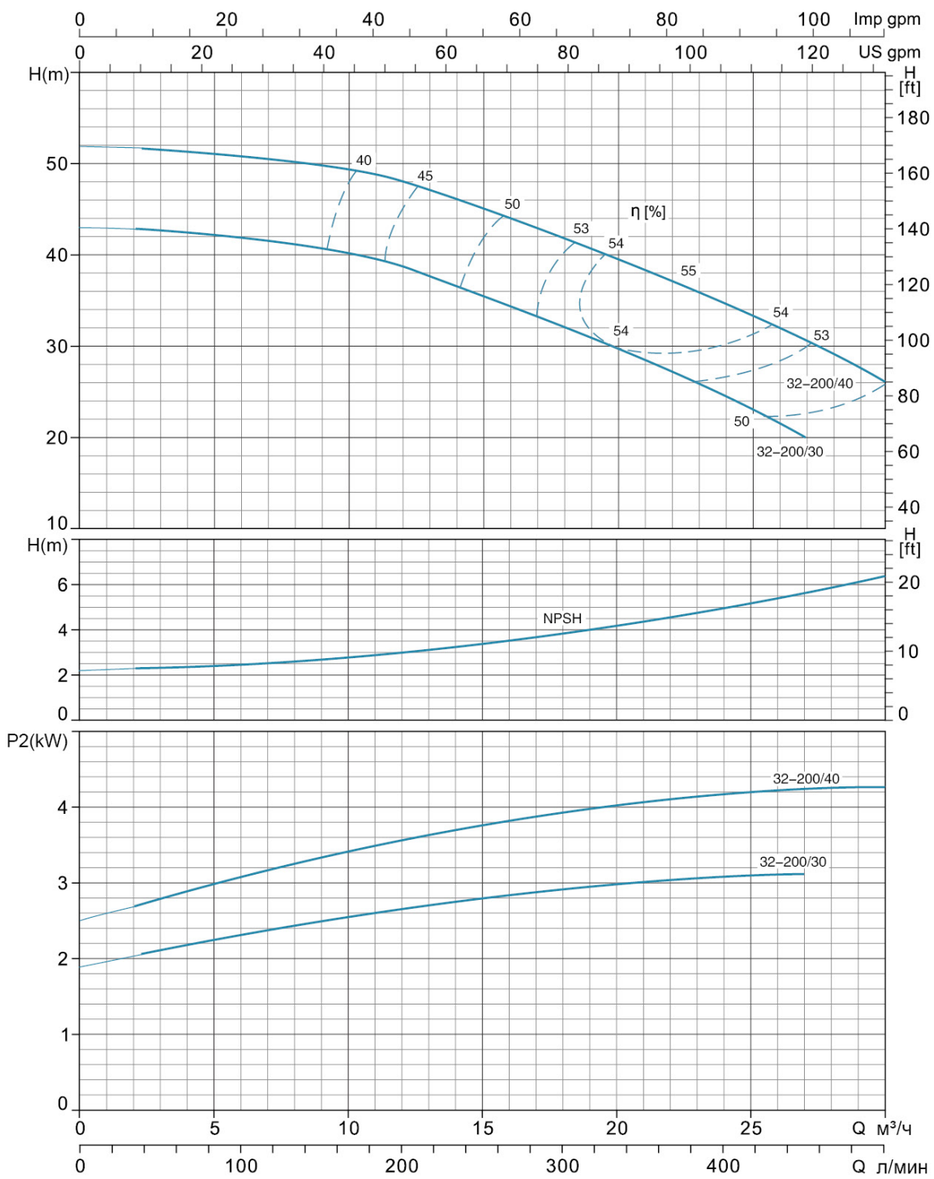

Характеристики насосов

XST32-250	~2900rpm	ISO 9906 Annex A

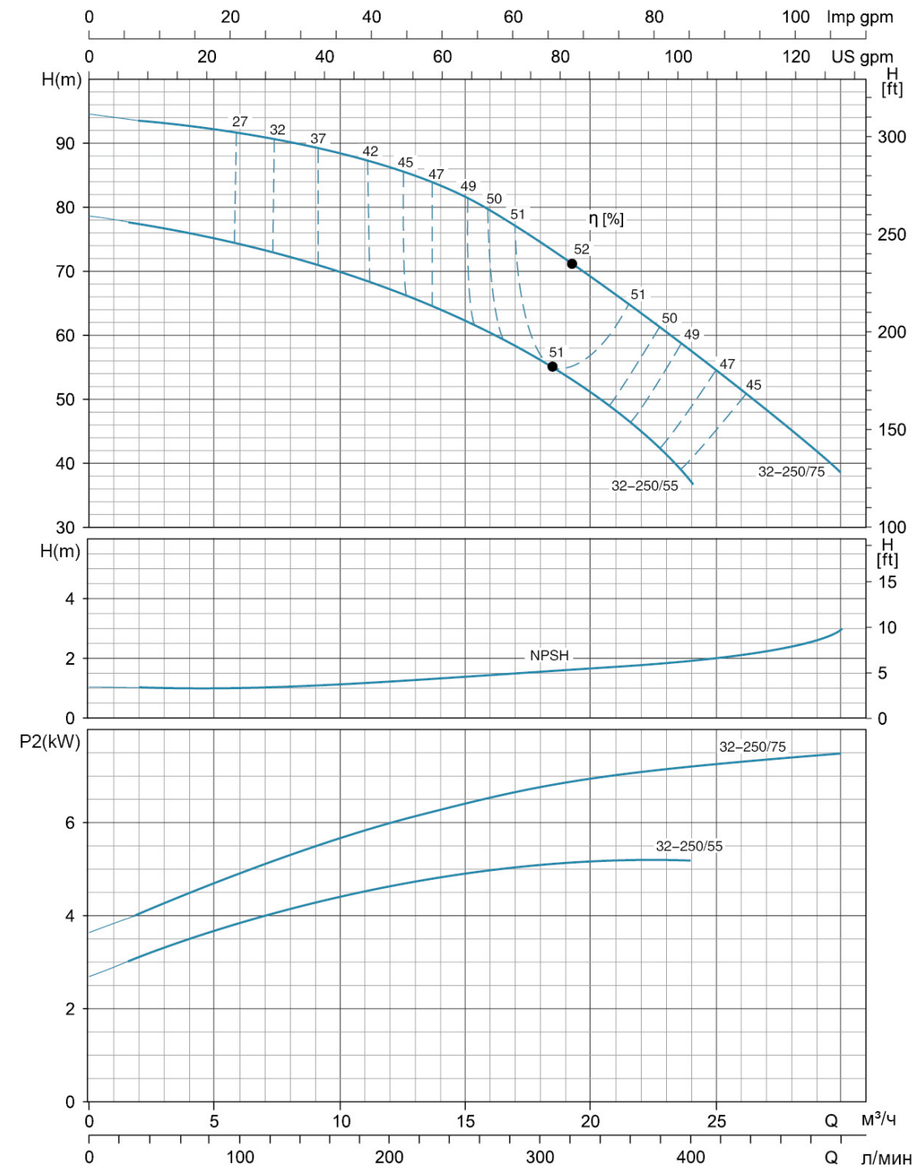

Характеристики насосов

XST40-125	~2900rpm	ISO 9906 Annex A

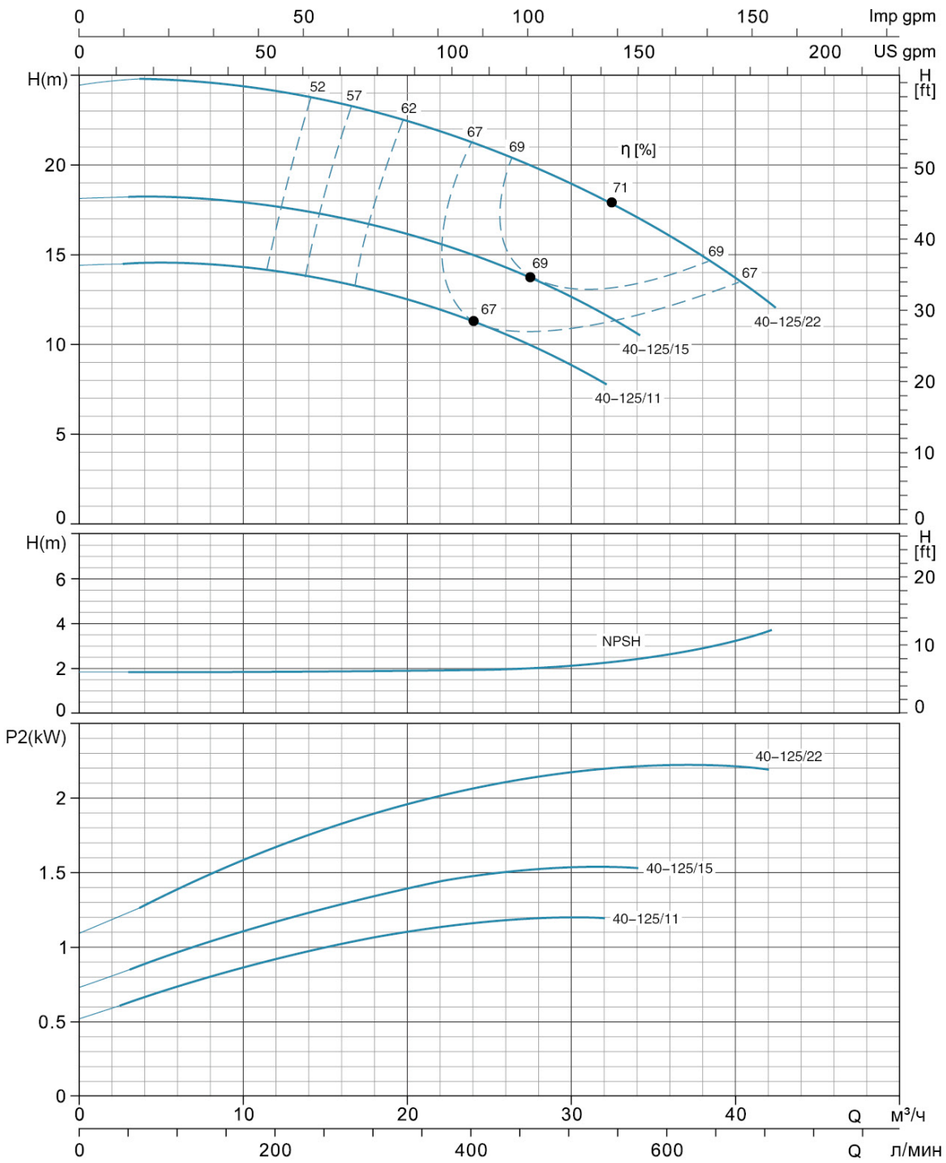

Характеристики насосов

XST40-160	~2900rpm	ISO 9906 Annex A

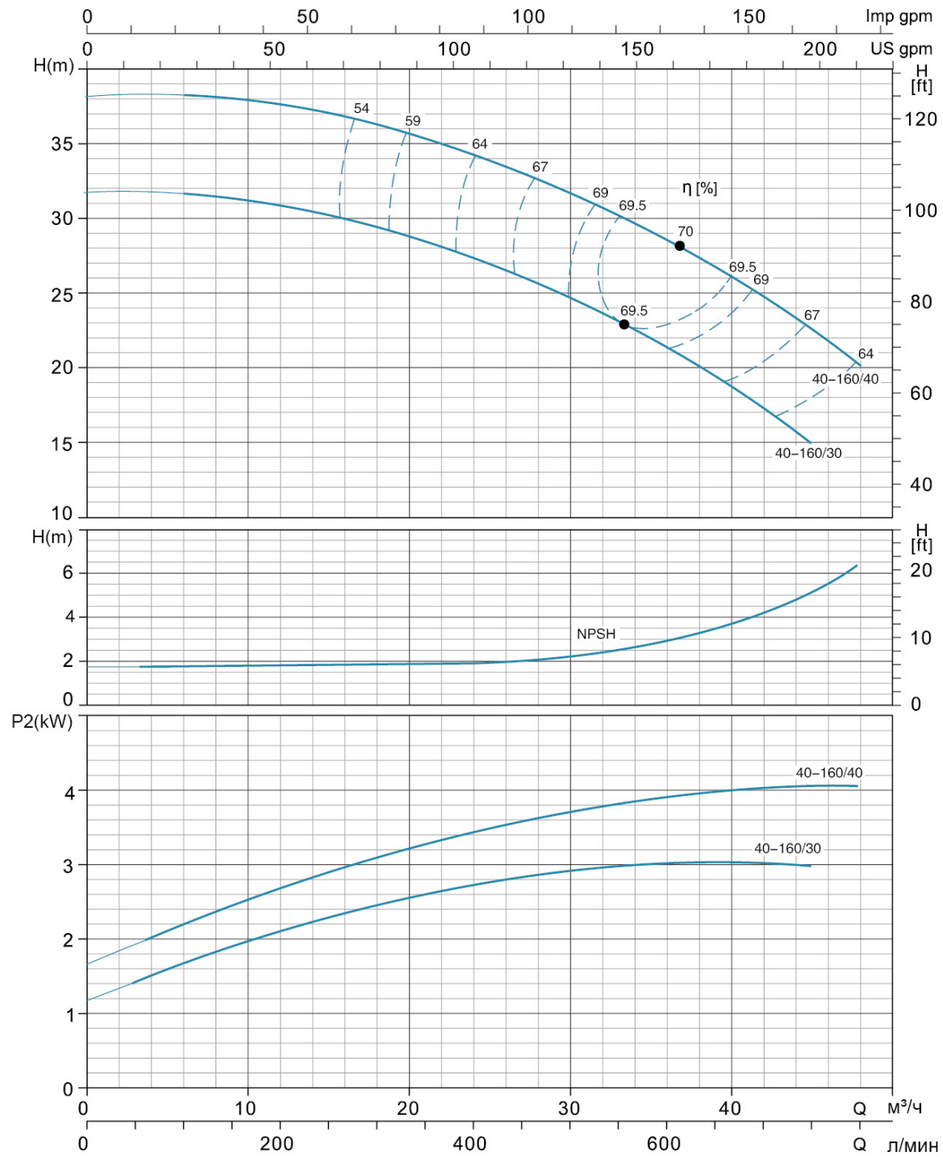

Характеристики насосов

XST40-200	~2900rpm	ISO 9906 Annex A

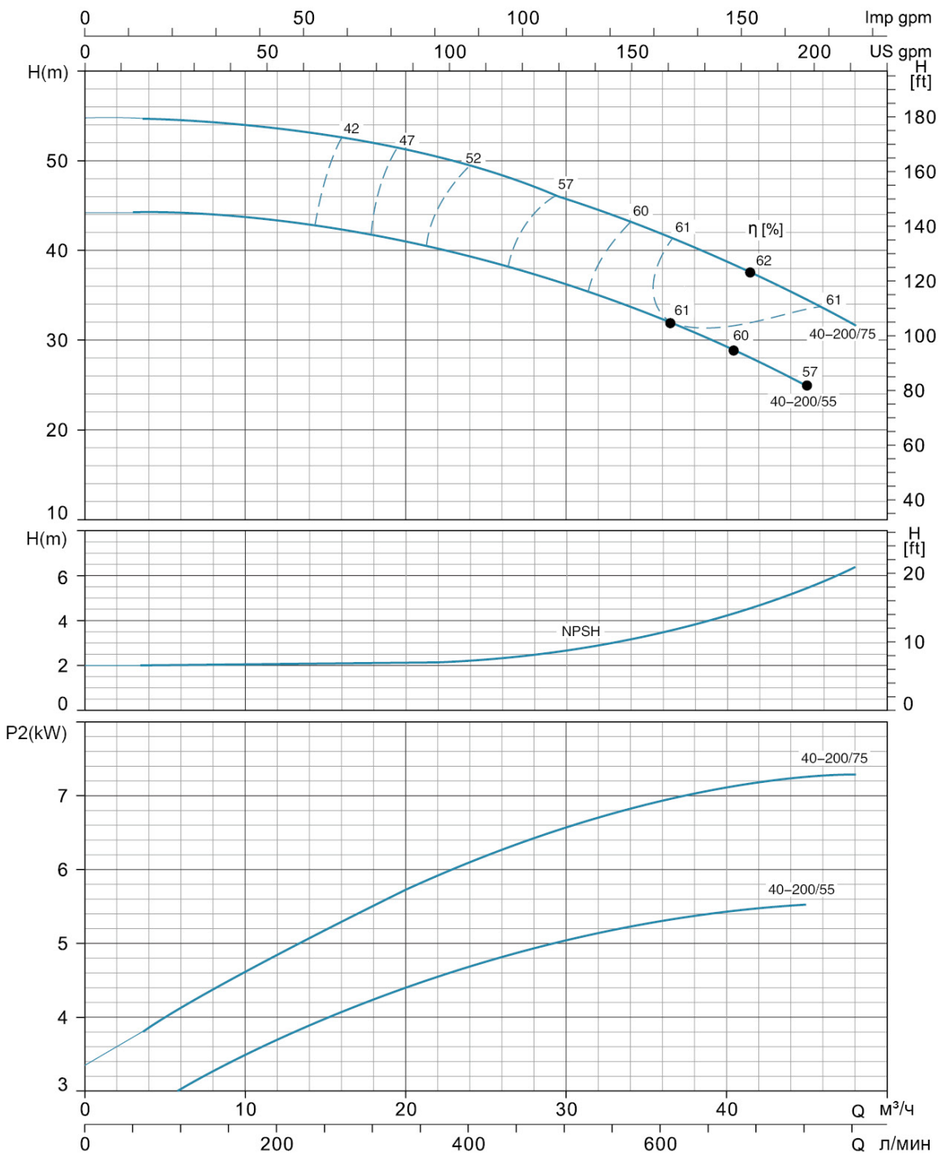

Характеристики насосов

XST40–250	~2900rpm	ISO 9906 Annex A

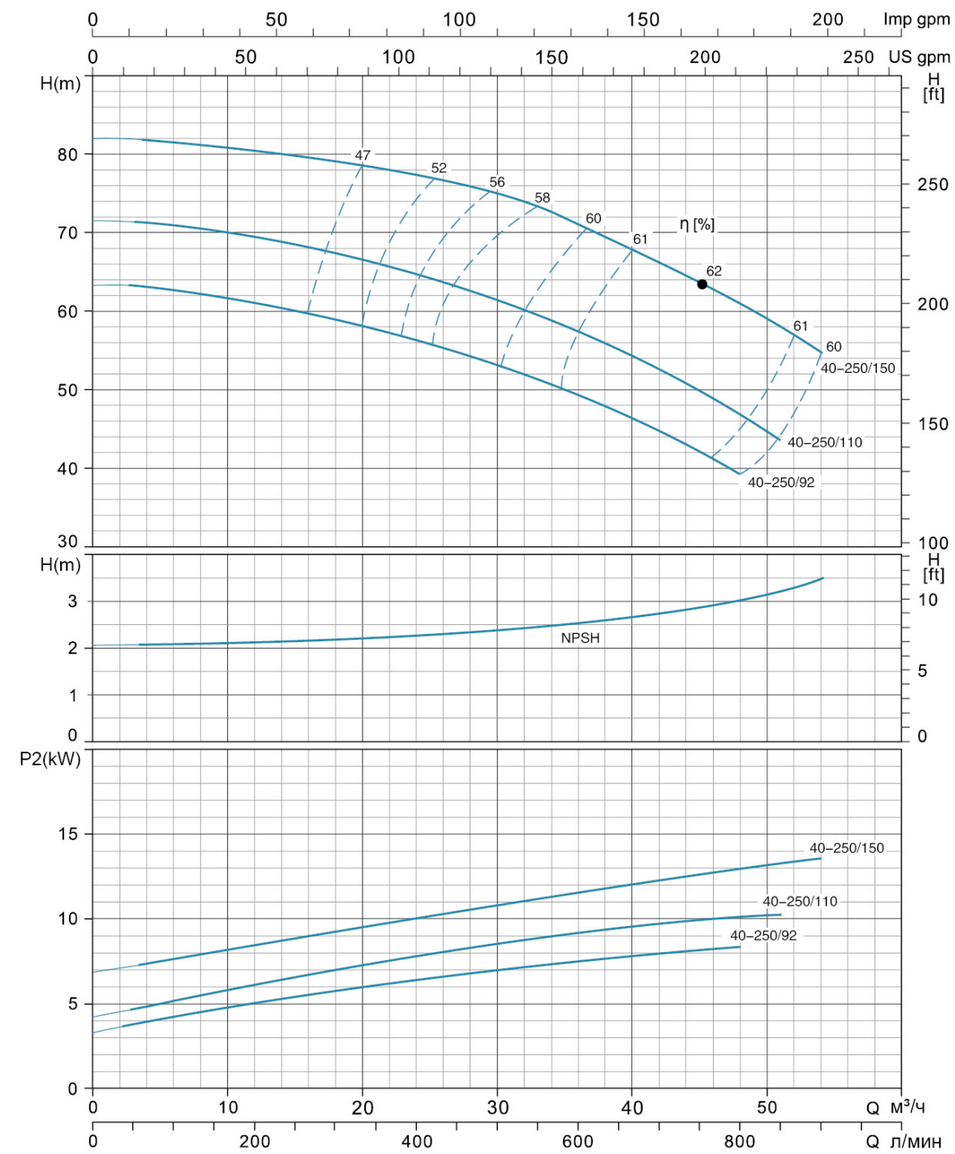

Характеристики насосов

XST50-125	~2900rpm	ISO 9906 Annex A

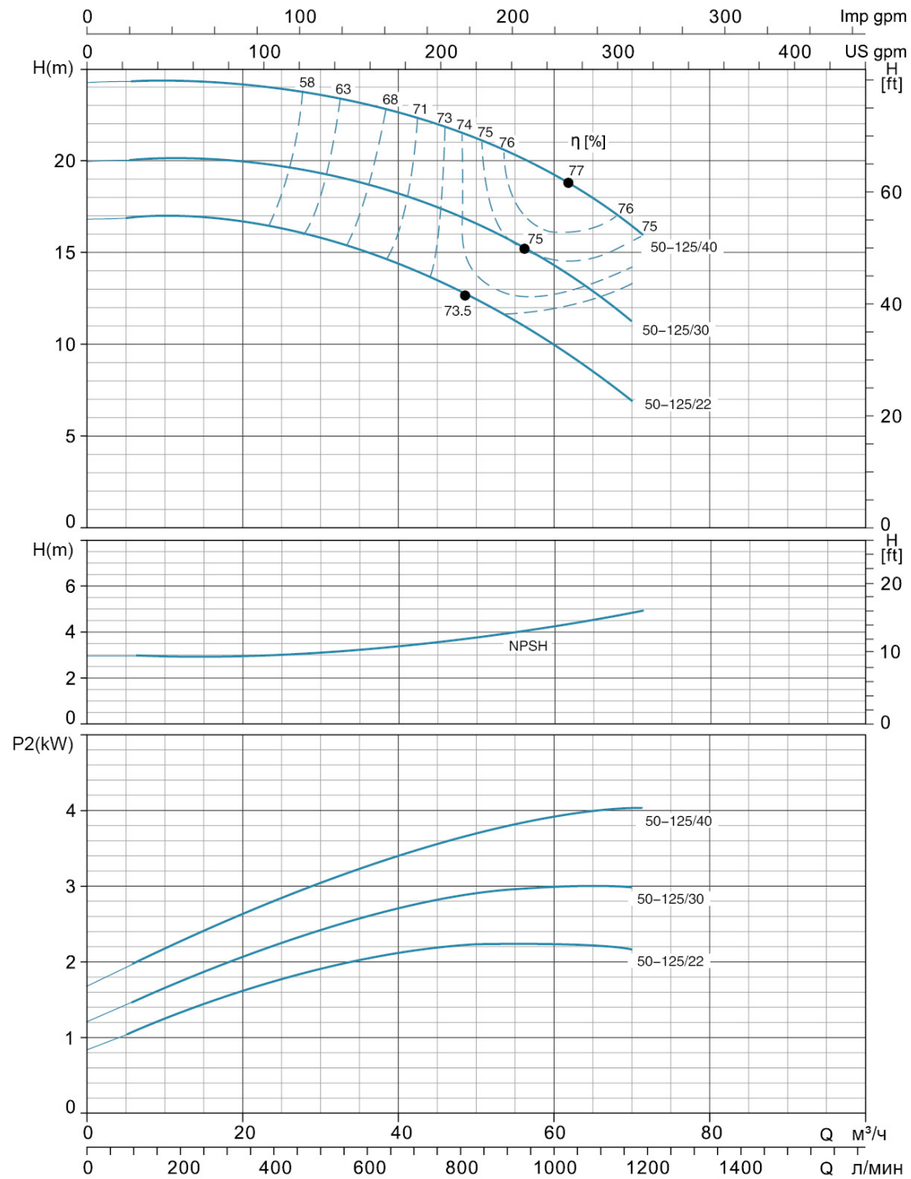

Характеристики насосов

XST50-160	~2900rpm	ISO 9906 Annex A

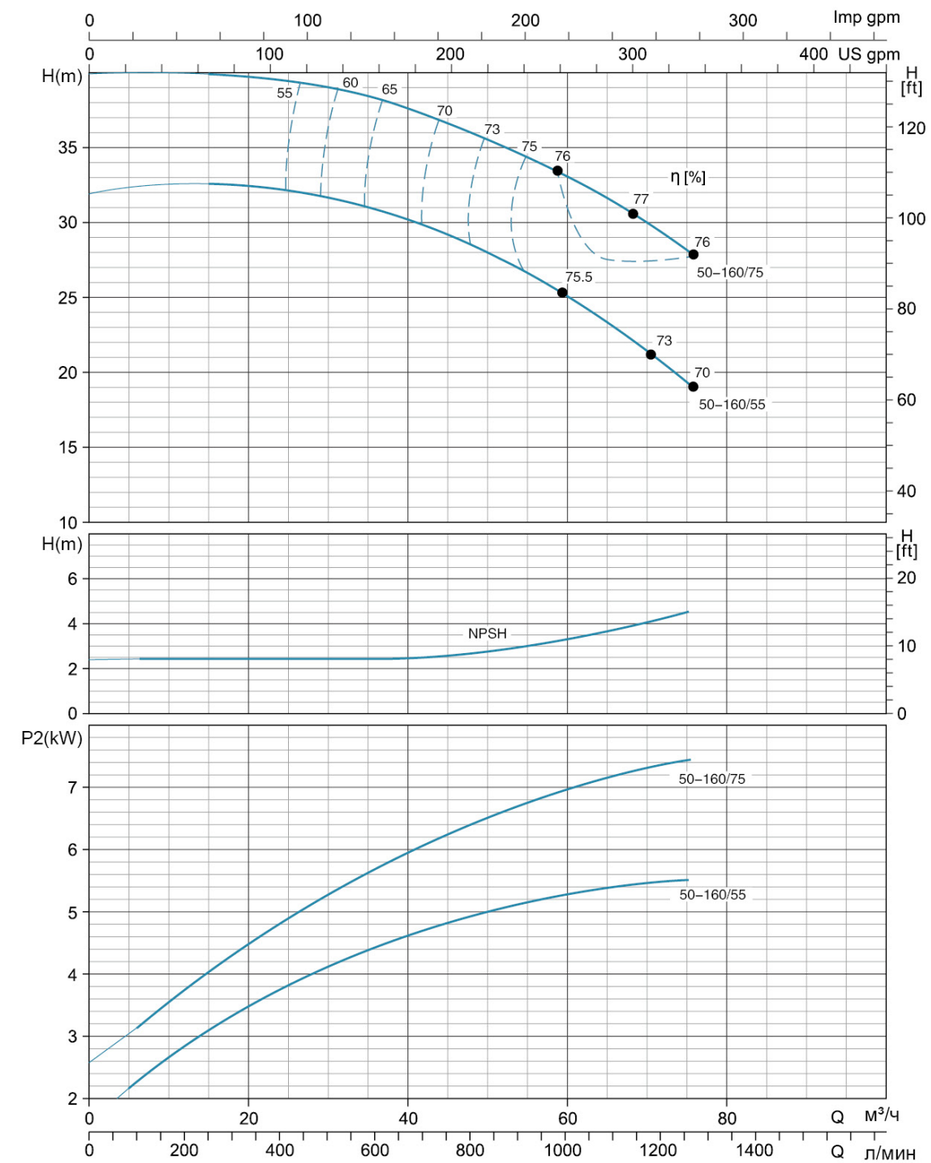

Характеристики насосов

XST50–200	~2900rpm	ISO 9906 Annex A

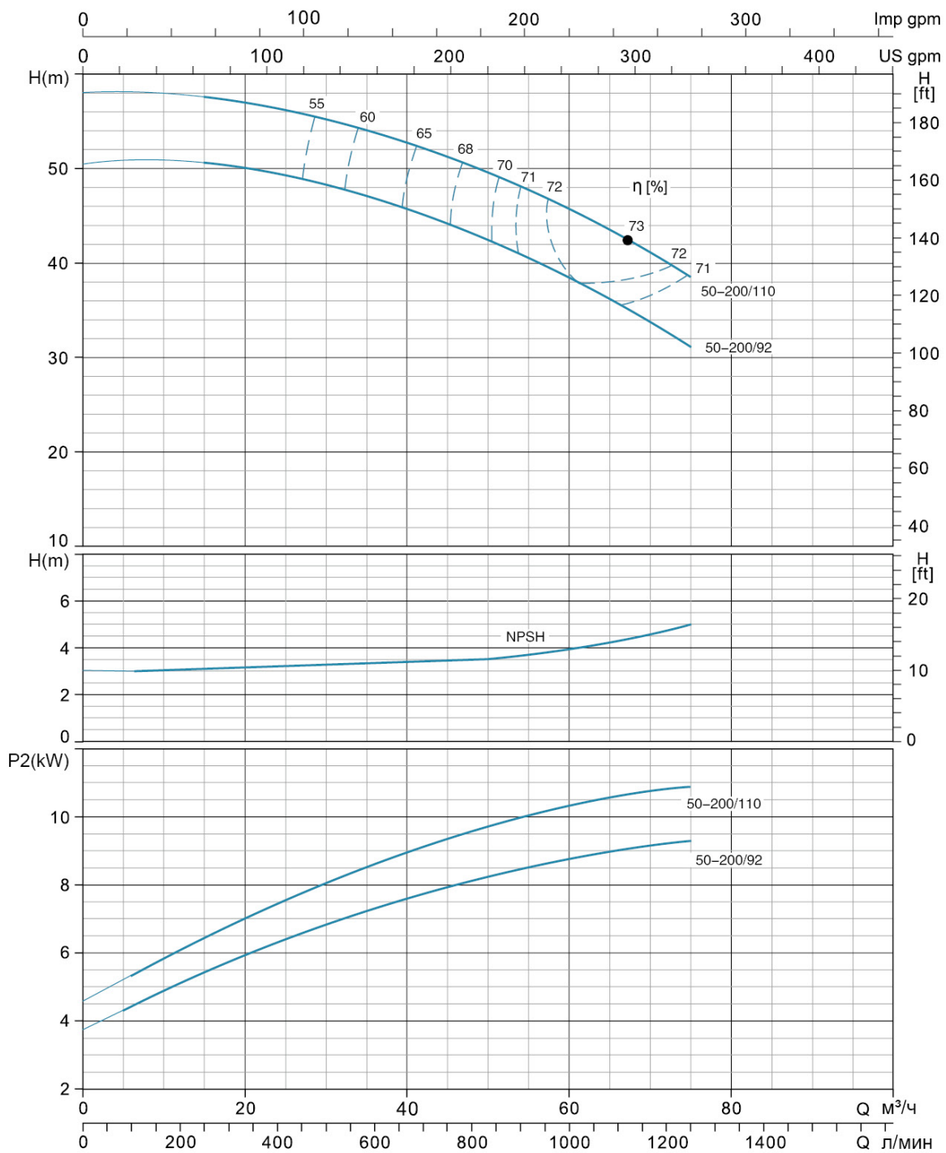

Характеристики насосов

XST50-250	~2900rpm	ISO 9906 Annex A

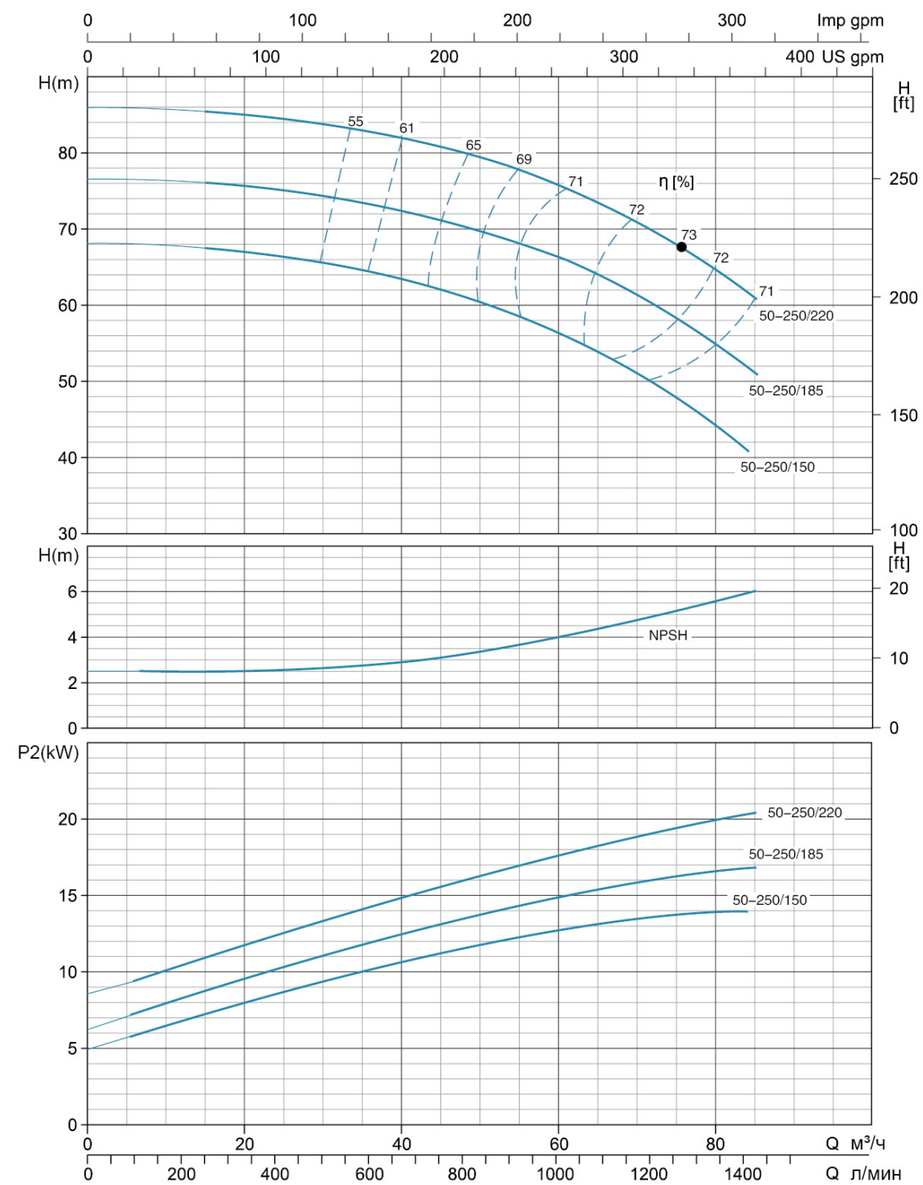

Характеристики насосов

XST65-125	~2900rpm	ISO 9906 Annex A

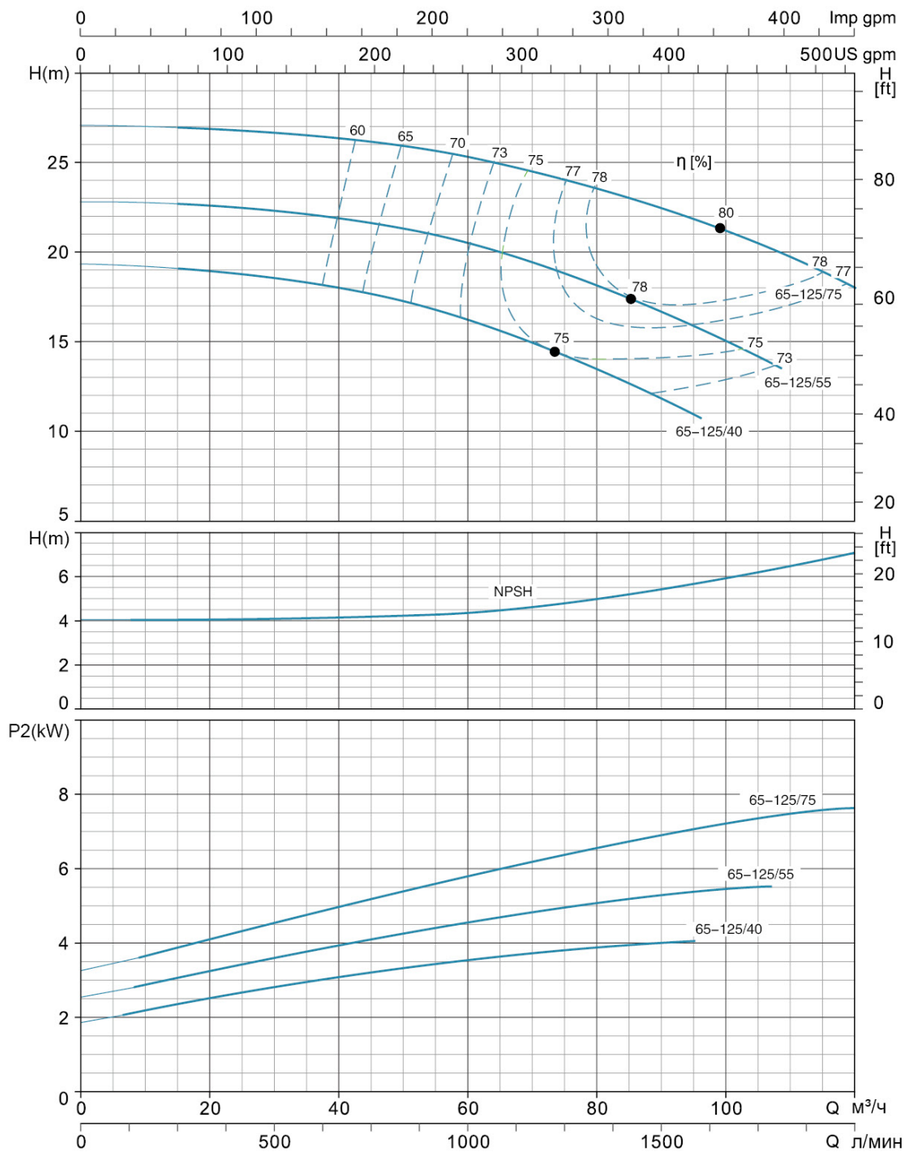

Характеристики насосов

XST65-160	~2900rpm	ISO 9906 Annex A

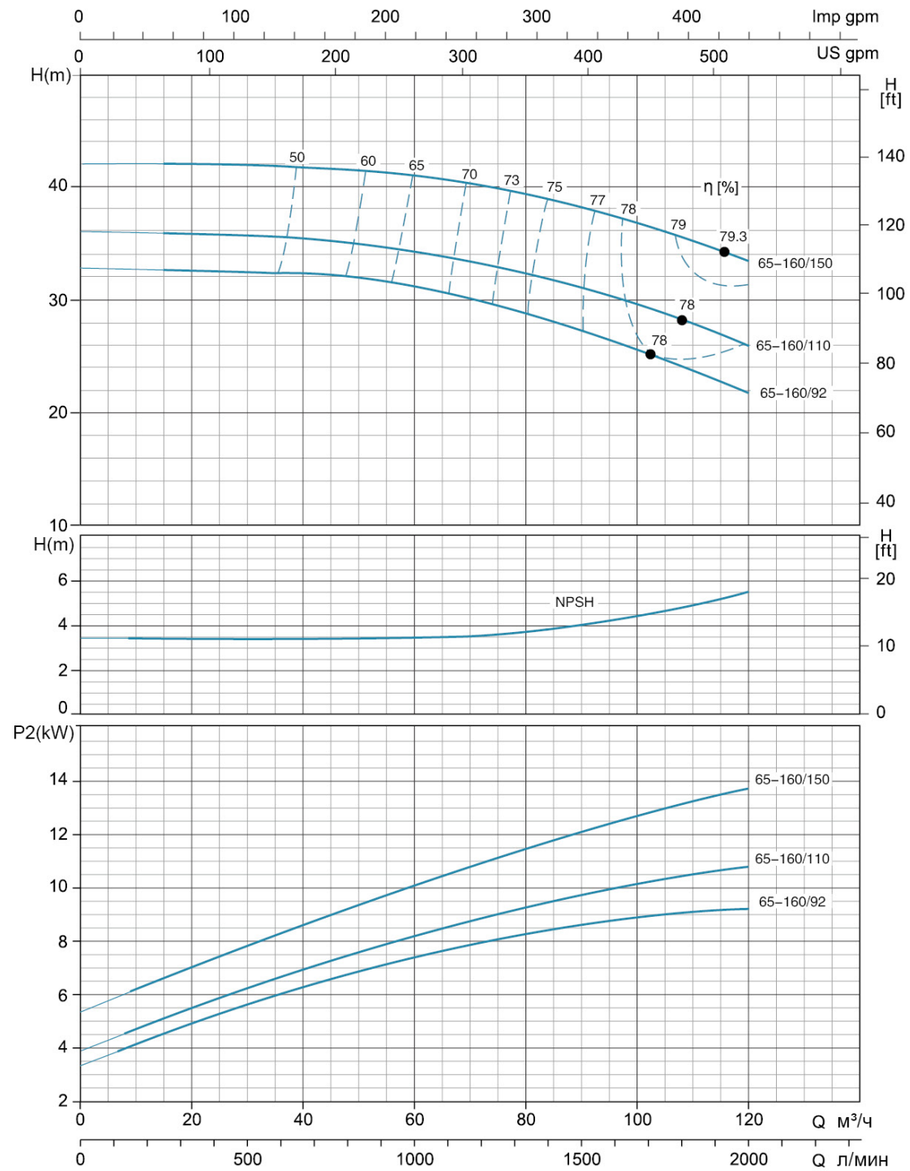

Характеристики насосов

XST65-200	~2900rpm	ISO 9906 Annex A

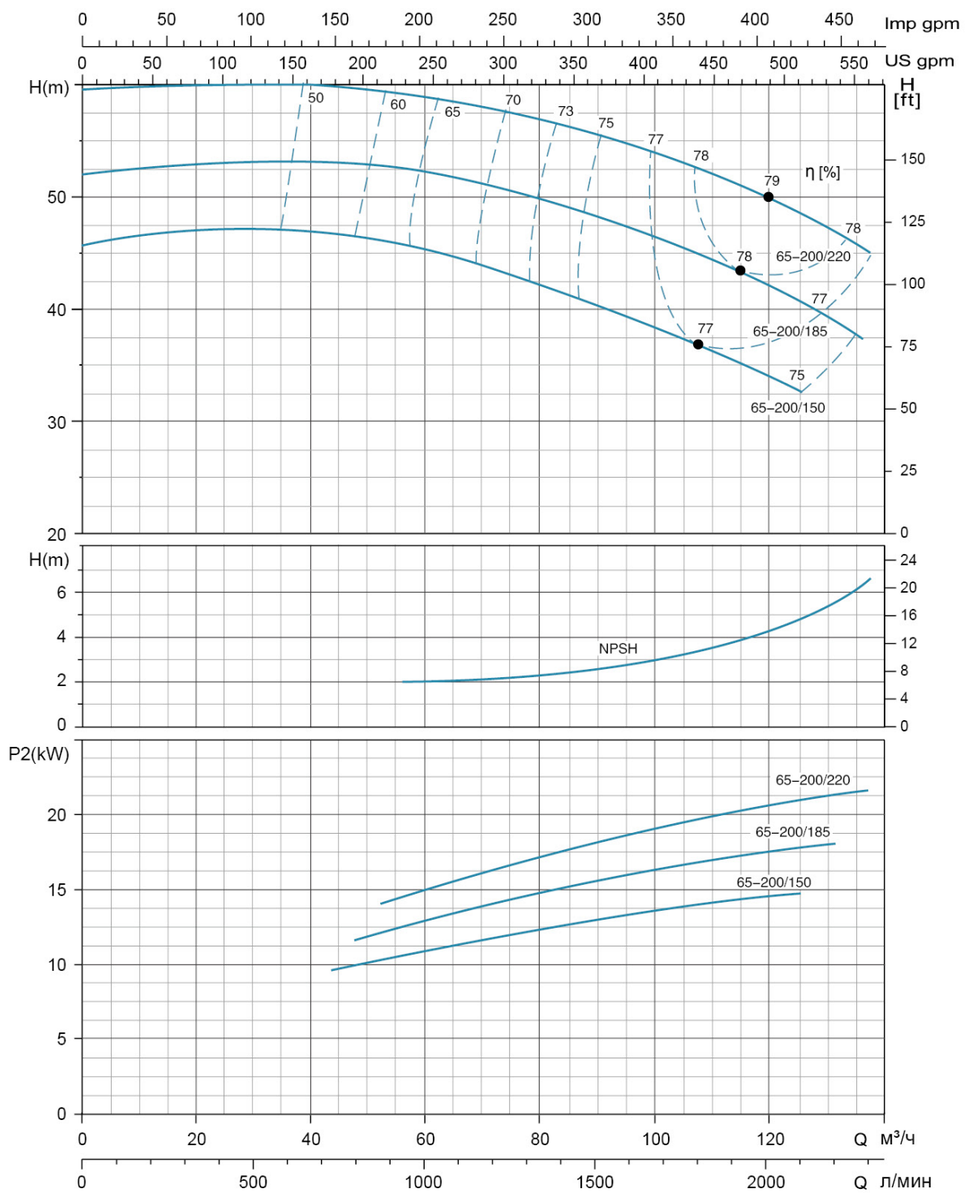

Характеристики насосов

XST65–200K	~2900rpm	ISO 9906 Annex A

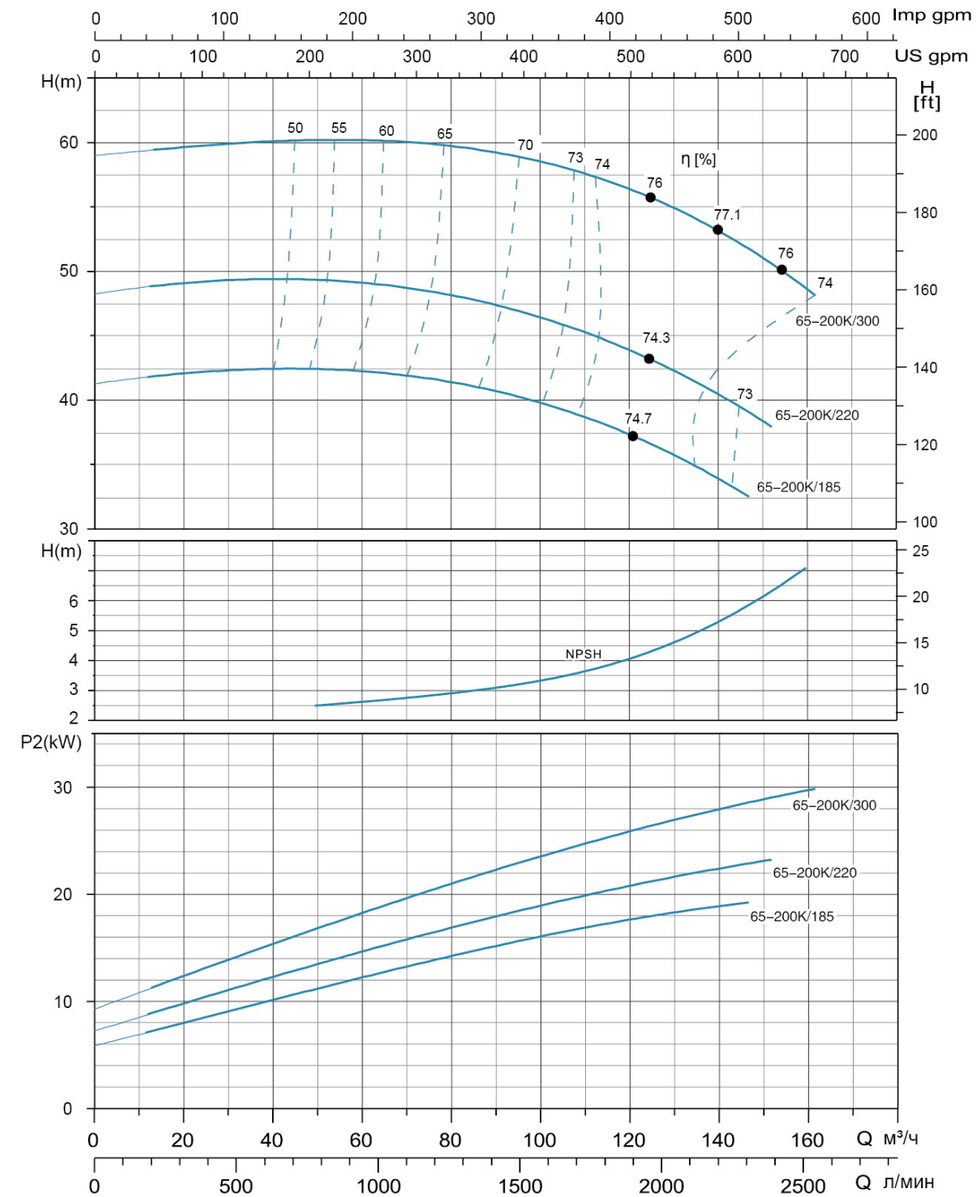

Характеристики насосов

XST65–250	~2900rpm	ISO 9906 Annex A

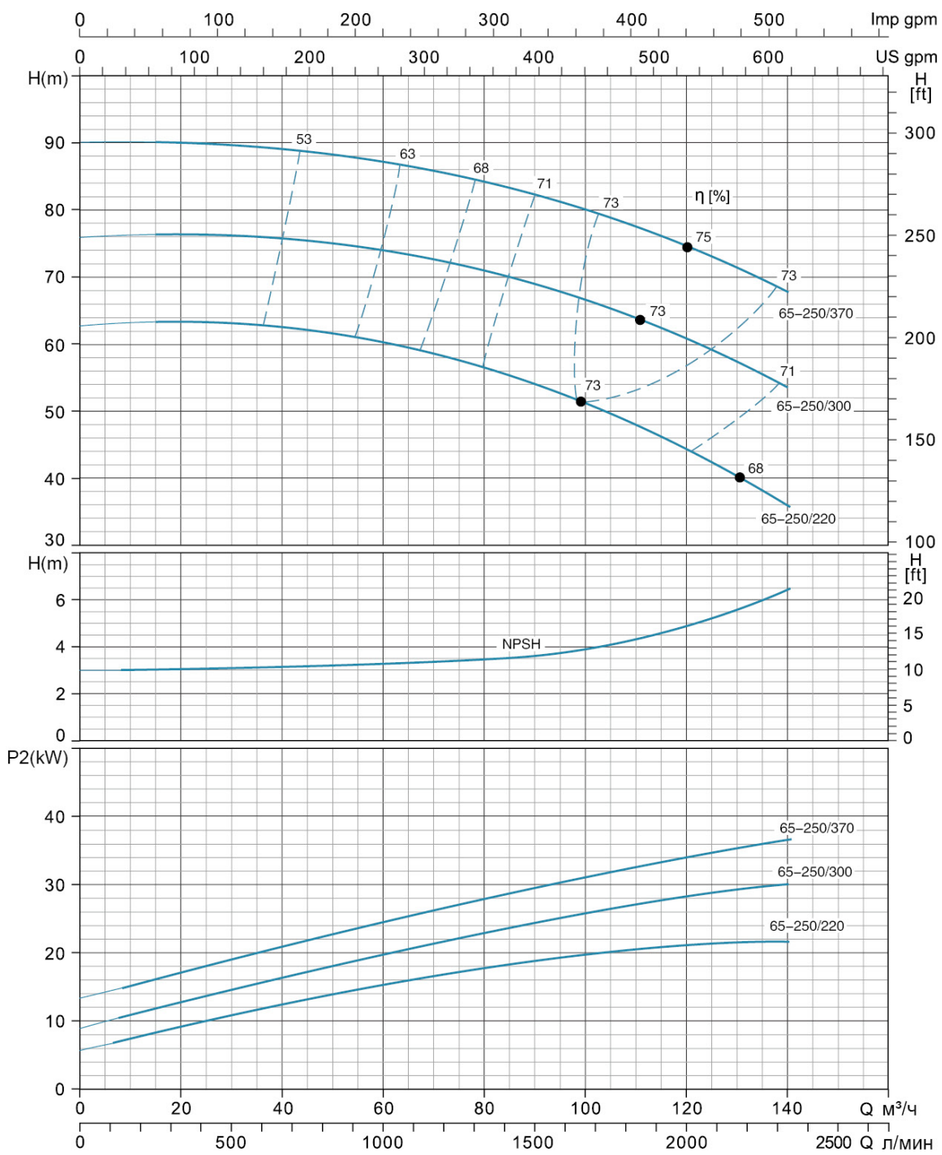

Характеристики насосов

XST80-160	~2900rpm	ISO 9906 Annex A

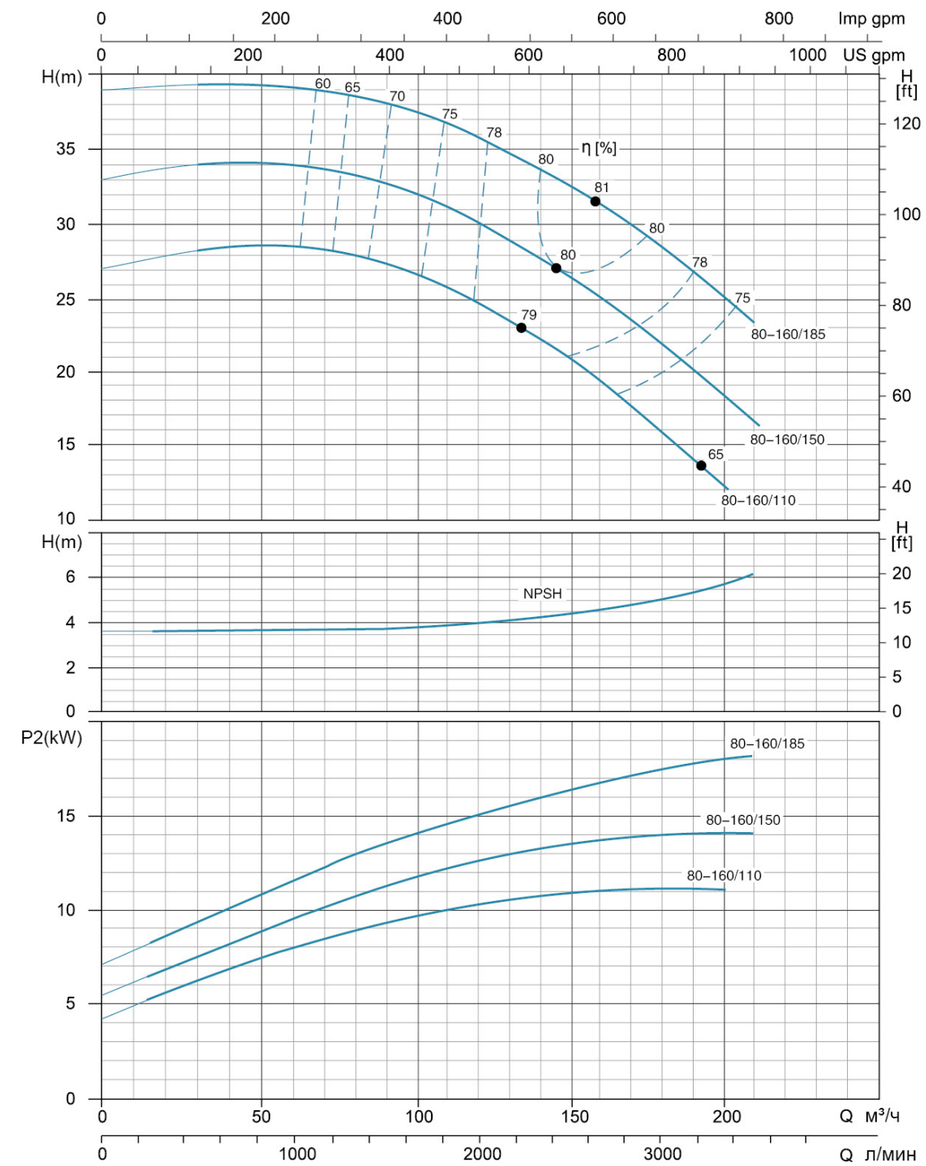

Характеристики насосов

XST80–200	~2900rpm	ISO 9906 Annex A

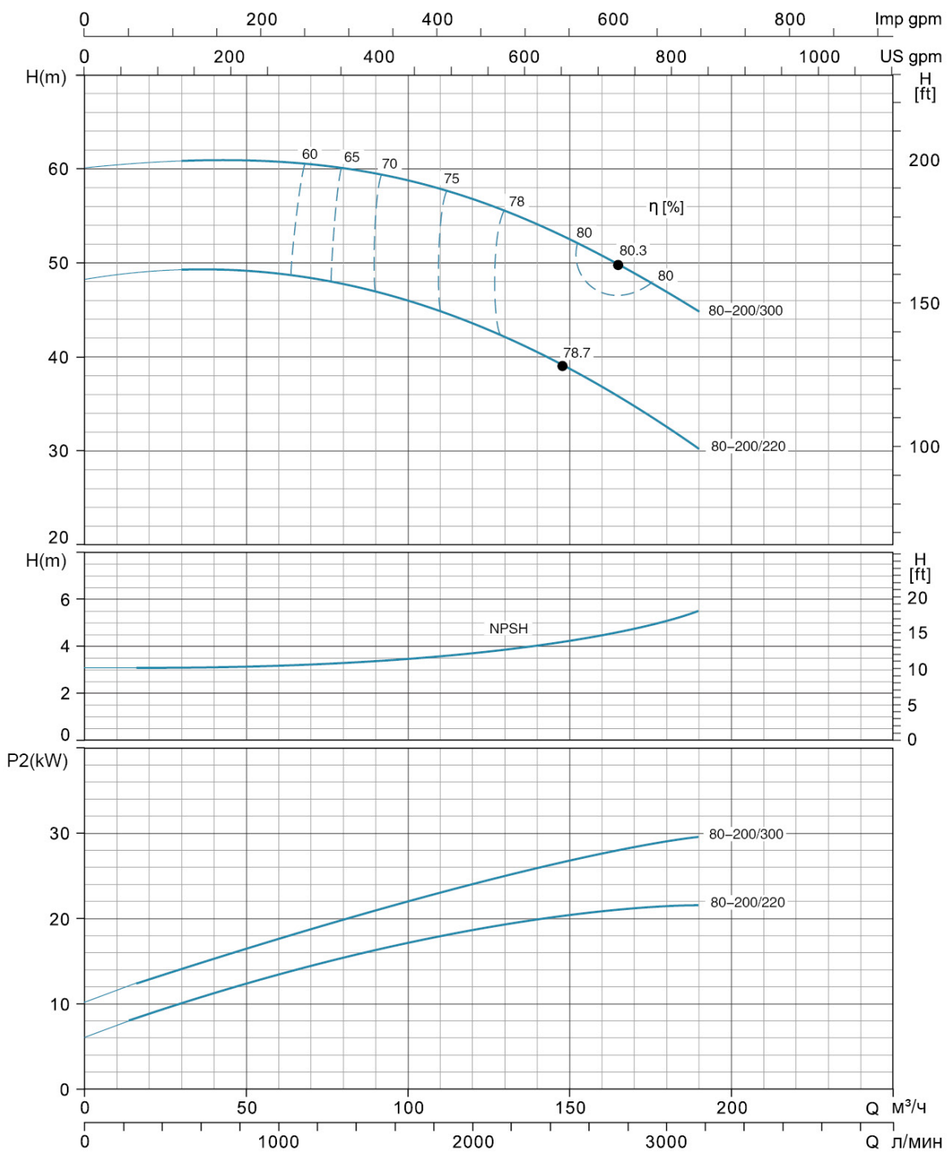

Характеристики насосов

XST80–250	~2900rpm	ISO 9906 Annex A

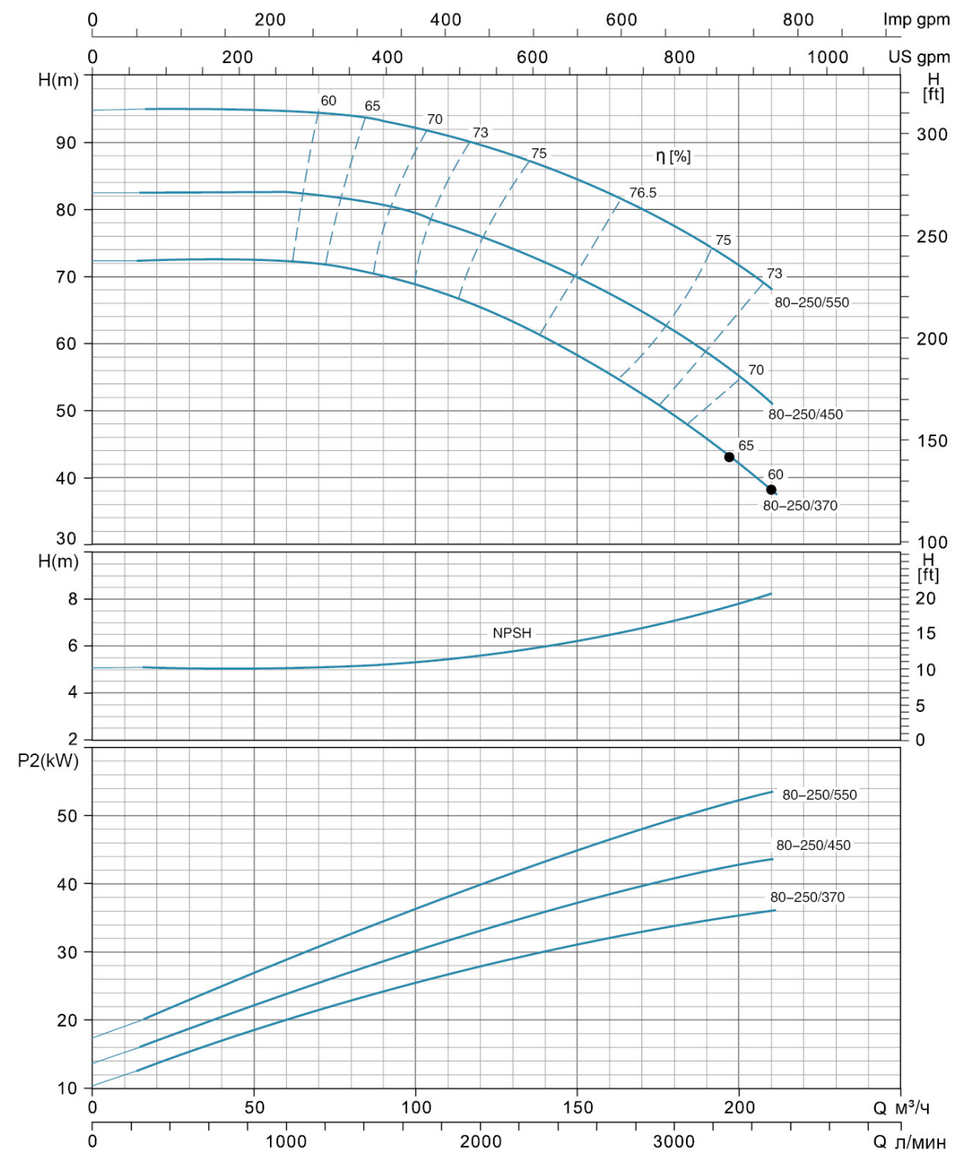

Размеры фланцев

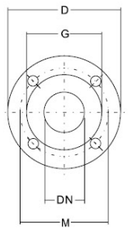

PN16

DN	D	M	G	HOLES N°	HOLES ∅	MAX. THICKNESS
32	140	100	78	4	18	18
40	150	110	88	4	18	18
50	165	125	102	4	18	20
65	185	145	122	4	18	20

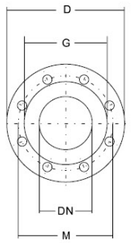

PN16

DN	D	M	G	HOLES N°	HOLES ∅	MAX. THICKNESS
80	200	160	138	8	18	22
100	220	180	158	8	18	22

Схема установки

(для насосов с мощностью двигателя по 7,5кВт включительно)

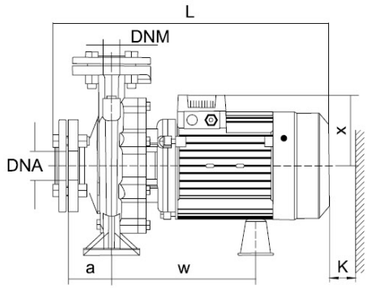

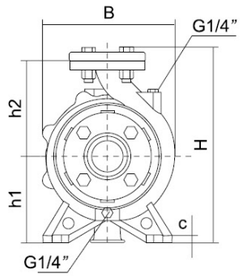

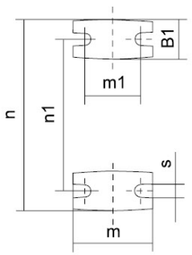

Модель	DNM	DNA	a	w	x	h2	B1	c	h1	m	m1	n	n1	s	B	H	L	K
32-125/7	32	50	80	223	113	140	48	12	112	100	70	190	140	15	192	281	427	85
32-125/11																		
32-160/15				231	123	160	50	16	132			240	190	14	240	321	430	95
32-160/22																		
32-160/30				266	141												496	
32-200/30				258	127	180	48	12	160			240	190	15	248	369	490	
32-200/40																		
32-250/55			155	264	180	198	60	15	160			272	212		308	386	610	60
32-250/75																	640	
40-125/11	40	65	80	255	127	140	45	12	112	100	70	210	160	15	218	282	489	95
40-125/15																		
40-125/22																		
40-160/30				238	127	168	48		132			240	190		249	330	494	105
40-160/40																		
40-200/55			100	259	180	180	50		160			264	212		275	370	553	
40-200/75																	583	
50-125/22	50	65	100	262	127	160	50	12	132	100	70	240	190		243	322	518	110
50-125/30																		
50-125/40																		
50-160/55				262	180	180	52		160			264	212		272	370	556	
50-160/75																	586	
65-125/40	65	80	100	265	180	180	68	14	160	125	95	280	212		283	372	564	
65-125/55																		
65-125/75																	594	

Схема установки

(для насосов с мощностью двигателя выше 7,5кВт)

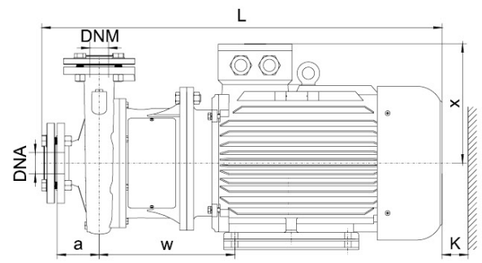

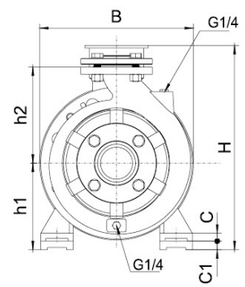

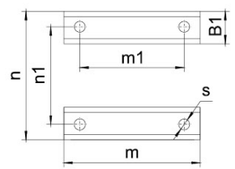

Модель	DNM	DNA	a	w	x	h2	B1	C	C1	h1	m	m1	n	n1	s	B	H	L	K
40-250/92	40	65	100	310	260	225	65	20	20	180	260	210	320	254	14.5	350	440	845	110
40-250/110																			
40-250/150																			
50-200/92	50	65	100	310	260	200	65	20	-	160	260	210	320	254		350	420	845	120
50-200/110																			
50-250/150						225			20	180							440	895	110
50-250/185											304	254							
50-250/220				323	275		70	25	-		311	241	355	279			455	925	
65-160/92	65	80	100	310	260	200	65	20	-	160	260	210	320	254	14.5	350	420	845	125
65-160/110																			
65-160/150																			
65-200/150						225			20	180							440		
65-200/185											304	254						895	
65-200/220				323	275		70	22	-		311	241	355	279		355	455	925	
65-200K/185				337	260		65	20	20		304	254	320	254			440	920	
65-200K/220				350	275		70	22	-		311	241	355	279			455	950	
65-200K/300				362	305			25			369	305	395	318	18.5		505	1020	
65-250/220				353	275	250		22			311	241	355	279	14.5		455	956	
65-250/300				365	305			25		200	369	305	395	318	18.5	400	505	1026	
65-250/370																			
80-160/110	80	100	125	315	260	225	65	20	-	160	260	210	320	254	14.5	350	420	870	130
80-160/150																			
80-160/185											304	254						926	
80-200/220				352	275	250	70	22		180	311	241	355	279		355	461	978	
80-200/300				365	305			25		200	369	305	395	318	18.5	400	505	1050	
80-250/370						280											508		120
80-250/450				381	330		75	28		225	404	311	435	356	18.5	450	555	1098	
80-250/550				433	365		80	30	30	280	450	349	490	406	24	550	646	1192	

Область применения

- Системы водоснабжения
- Системы повышения давления
- Отопительные системы промышленных и бытовых объектов
- Системы охлаждения и вентиляции
- Системы пожаротушения

Расшифровка обозначения

LEP 50–32–130 H(G)/139

- 139 — Реальный диаметр рабочего колеса (мм)
- H(G) — H: несущая рама для двухрядного подшипника; G: усиленный вал и несущая рама подшипника; По умолчанию: стандарт
- 130 — Номинальный диаметр рабочего колеса (мм)
- 32 — Диаметр напорного патрубка (мм)
- 50 — Диаметр всасывающего патрубка (мм)
- LEP — Насос центробежный консольный

Условия применения

- Конструкция насоса соответствует стандарту BS EN 733/DIN 24255
- Перекачиваемая среда: не вязкая, не горючая и не взрывоопасная жидкость, без твердых примесей и волокнистых включений
- Максимальные обороты ротора, об/мин: при частоте сети 50Гц - 1450/2900; при частоте сети 60Гц - 1750/3500
- Диапазон производительности, л/с: 0.5 - 440
- Диапазон напора, м: 2 - 152
- Максимальная температура перекачиваемой жидкости, С°: 105
- Водородный показатель жидкости pH: 4 - 10
- Максимальное давление в рабочей камере, бар: стандарт - 10; по запросу - 16

дизайн и структура

Конструкция	Характеристики и размеры насоса соответствуют стандарту BS EN 733/DIN 24255
Структура	Горизонтальный одноступенчатый нормальновсасывающий
Диаметры патрубков(мм)	Всасывающего: 50 - 350 напорного: 32 - 300
Фланцевые соединения	ISO 7005.2; Din 2501 PN 16; GB/T 17241.6 PN 1.6

Используемые материалы

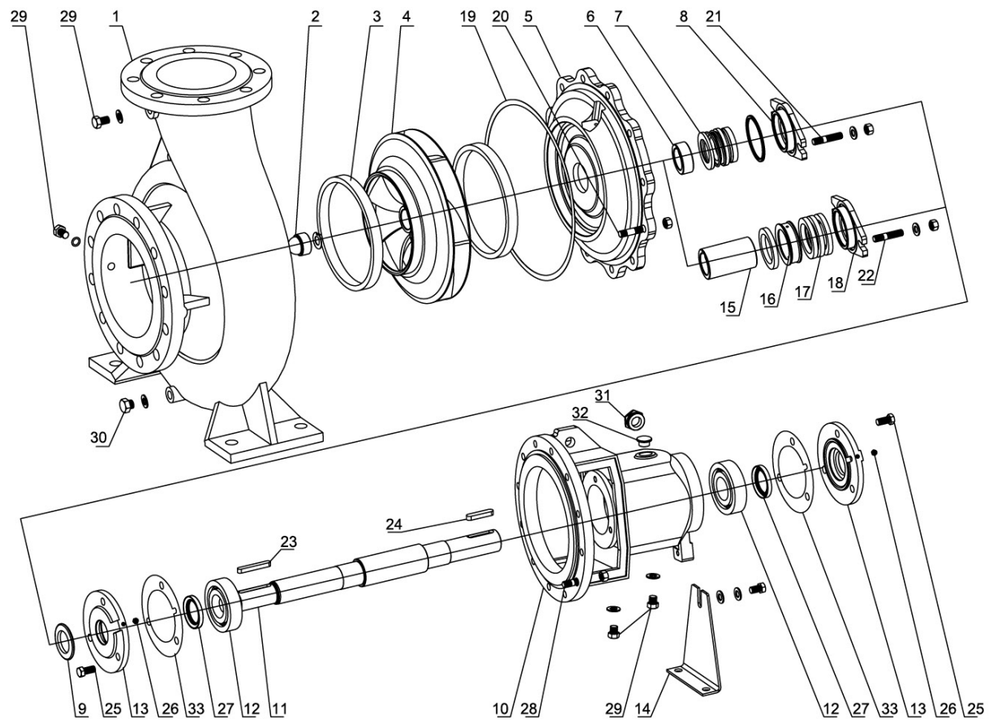

No.	Части	Материал
1	Корпус насоса	Cast Iron Ductile Iron 304/316
2	Рабочее колесо гайка	
3	Носить кольцо	
4	Рабочее колесо	Brass/Bronze Cast Iron 304/316
5	Крышка корпуса	
6	Вал распорка	
7	Механическое уплотнение	
8	Уплотнение крышки	
9	Резина стропальщик	
10	рамка подшипника	
11	вал	304/316/1045

No.	Части	Материал
12	Подшипника	
13	Крышка подшипника	
14	Опорная нога	
15	Упаковочный рукав	Bronze
16	Упаковка уплотнения клетки	
17	Железа упаковки	
18	Сальник крышки	
19	Корпус прокладка	
20	Гайка	
21	Гайка	
22	Гайка	

No.	Части	Материал
23	Шпонка	
24	Шпонка	
25	Болт	
26	Нефть сосок	
27	Нефть печать	
28	Гайка	
29	Стиральная машина	
30	Стиральная машина	
31	Масштаб нефти	
32	Крышка нефти	
33	Крышка подшипника прокладка	

Характеристики насосов

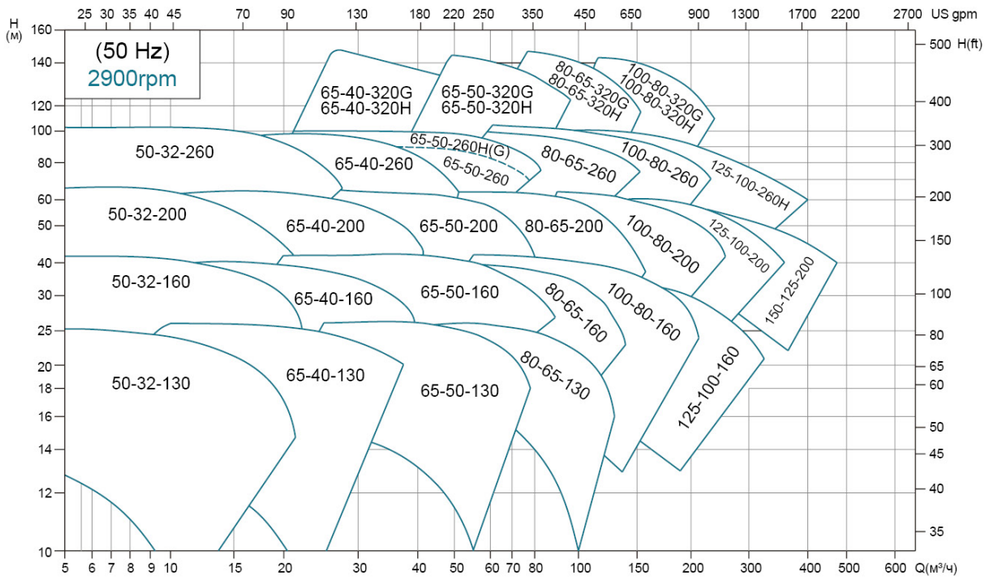

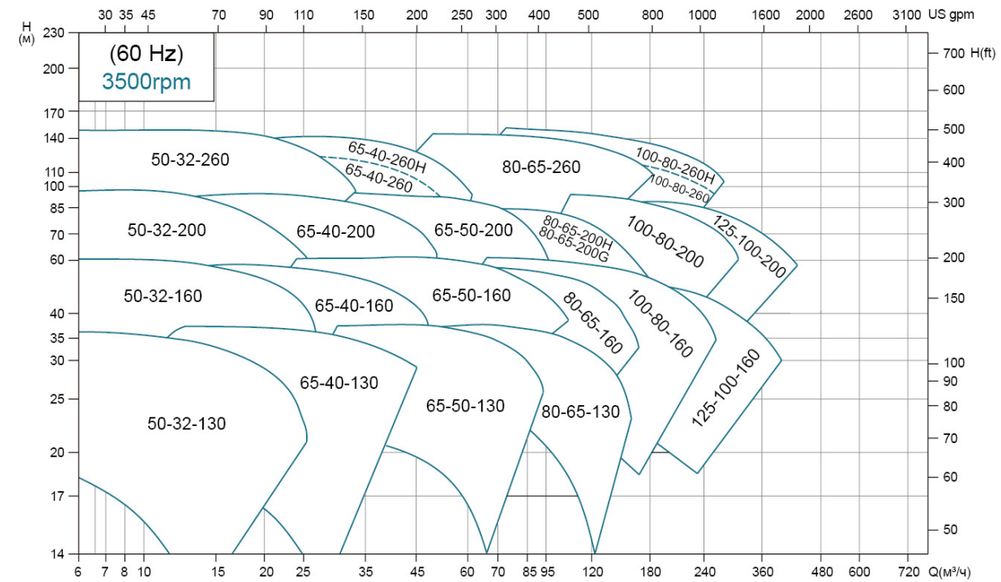

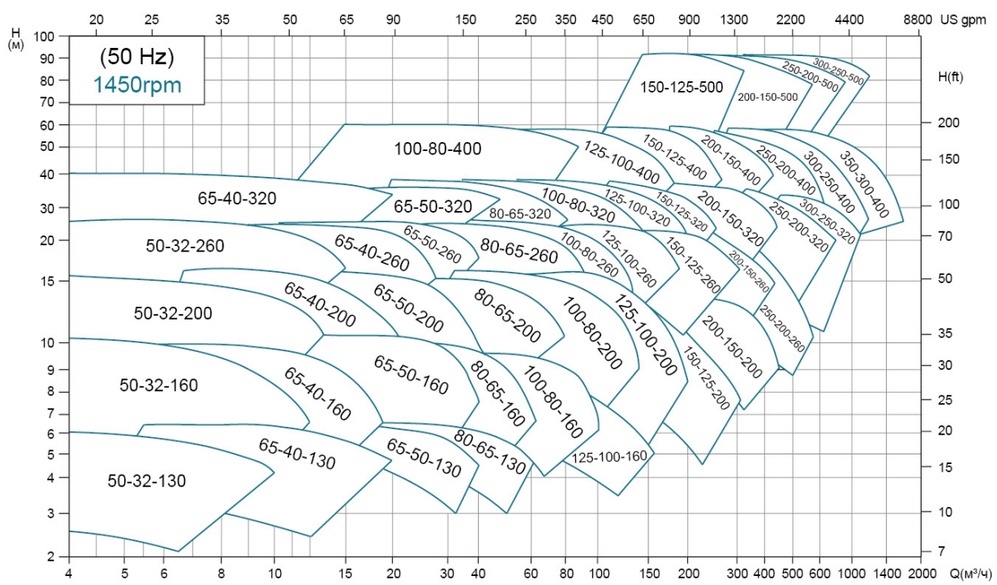

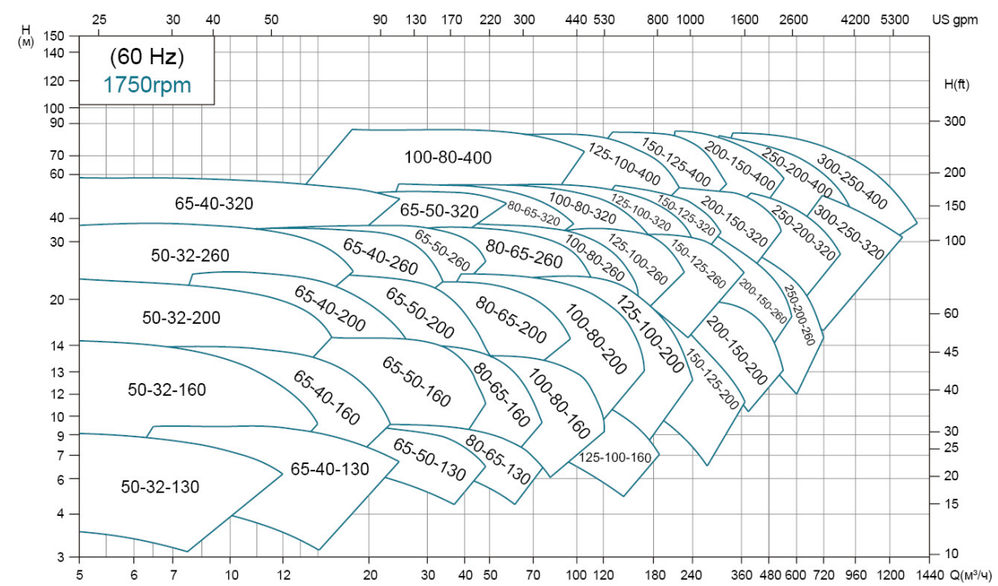

Размерный чертеж

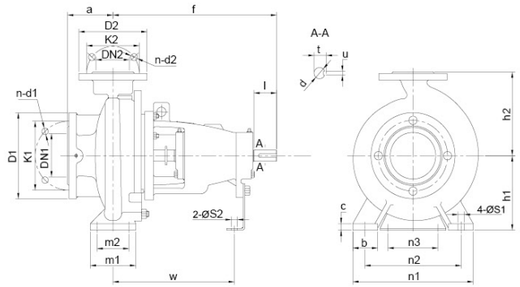

МОДЕЛЬ	принимая ID (мм)	DN2	DN1	a	f	h1	h2	b	c	n3	m1	m2	n1	n2	S1	S2	w	d	l	t	u	Вес брутто (кг)
LEP50-32-130	25	32	50	80	360	112	140	50	14	100	100	70	190	140	14	14	267	24	50	27	8	29
LEP50-32-160						132	160						240	190								35
LEP50-32-200						160	180			110												47
LEP50-32-260				100		180	225	65			125	95	320	250								58
LEP65-40-130	25	40	65	80	360	112	140	50	14	100	100	70	210	160	14		267	24	50	27	8	31
LEP65-40-160						132	160						240	190								34
LEP65-40-200				100		160	180			110			265	212								45
LEP65-40-260(H)						180	225	65			125	95	320	250								61
LEP65-40-320	35			125	470	200	250						345	280			342	32	80	35	10	94
LEP65-40-320(H)						200	250															107
LEP65-40-320G	45				526	200	250										367	42	110	45	12	105
LEP65-50-130	25	50		100	360	132	160	50		100	100	70	240	190			267	24	50	27	8	35
LEP65-50-160						160	180						265	212								39
LEP65-50-200						160	200															49
LEP65-50-260(H)						180	225	65			125	95	320	250								68
LEP65-50-260G	35				470	180	225										344	32	80	35	10	65
LEP65-50-320(H)				125		225	280		18				345	280			342					113
LEP65-50-320G	45	50	65	125	526	225	280		18		125	95					367	42	110	45	12	105
LEP80-65-130	25	65	80	100	360	160	180	65	14		125	95	280	212			267	24	50	27	8	41
LEP80-65-160						160	200															47
LEP80-65-200(H)						180	225						320	250								55
LEP80-65-200G	35				465	180	225										339	32	80	35	10	60
LEP80-65-260				125	470	200	250	80	15		160	120	360	280	18		342					87
LEP80-65-320(H)						225	280		18				400	315								110
LEP80-65-320G	45				526	225	280		18								367	42	110	45	12	120
LEP100-80-160	25	80	100		530	180	225	65	14		125	95	320	250	14		267	24	50	27	8	53
LEP100-80-200	35				470	180	250	80	15		160	120	345	280	18		342	32	80	35	10	76
LEP100-80-260(H)						200	280		16				400	315								95
LEP100-80-320(H)						250	315															118
LEP100-80-320G	45				526	250	315		16								367	42	110	45	12	130
LEP100-80-400					530	280	355	83	18				440	340			370					160
LEP125-100-160	35	100	125	140	470	200	250	80	15				360	280			342	32	80	35	10	87
LEP125-100-200						200	280		16													84
LEP125-100-260(H)						225	280						400	315								102
LEP125-100-320						250	315															118
LEP125-100-400	45				530	280	355	100	20		200	150	500	400	23		370	42	110	45	12	176
LEP150-125-200	35	125	150		470	250	315	80	16		160	120	400	315	18		342	32	80	35	10	112
LEP150-125-260						250	355															117
LEP150-125-320	45				530	280	355	100	18		200	150	500	400	23		370	42	110	45	12	155
LEP150-125-400				160		315	400															178
LEP150-125-500	55				670	355	450		25				550	450			500	48	110	51	14	300
LEP200-150-200	35	150	200		530	280	400		18				400	315			342	32	80	35	10	132
LEP200-150-260	45					250	355						450	350			370	42	110	45	12	163
LEP200-150-320						280	400						550	450								170
LEP200-150-400						315	450															207
LEP200-150-500	55			180	670	375	500		22								500	48		51	14	330
LEP250-200-260	45	200	250		670	315	450	120	20		220	170	600	480	28		392	42		45	12	219
LEP250-200-320	55					315	480										505	48		51	14	286
LEP250-200-400						335	480				250											328
LEP250-200-500	65	200	250	200	720	425	560	100	22	140	200	150	660	560	23	19	515	60	140	64	18	450
LEP300-250-320	55	250	300	220	691	355	520	150	26	110	250	200	660	510	28	14	525	48	110	51	14	366
LEP300-250-400					682	400	560										516					396
LEP300-250-500	65	250	300	200	720	450	670	120	32	140	240	190	750	650	23	19	515	60	140	64	18	550
LEP350-300-400	65	300	350	300	720	425	670	120	30		250	190	760	660	30	19	515	60	140	64	18	550

(ISO7005.2 DIN2501 PN16 GB/T17241.6 PN1.6)													
DN1/DN2	32	40	50	65	80	100	125	150	200	250	300	350	400
D1/D2	140	150	165	185	200	220	250	285	340	405	460	520	580
K1/K2	100	110	125	145	160	180	210	240	295	355	410	470	525
n-d1/n-d2	4–ϕ18	4–ϕ18	4–ϕ18	4–ϕ18	8–ϕ18	8–ϕ18	8–ϕ18	8–ϕ22	12–ϕ22	12–ϕ26	12–ϕ26	16–ϕ26	16–ϕ30

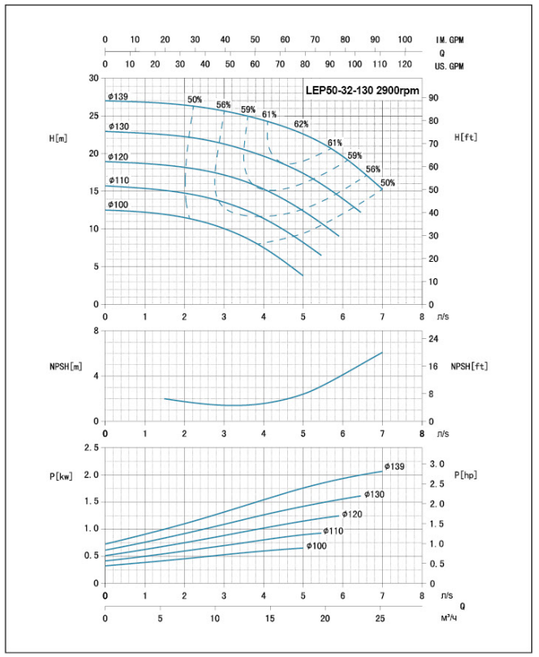

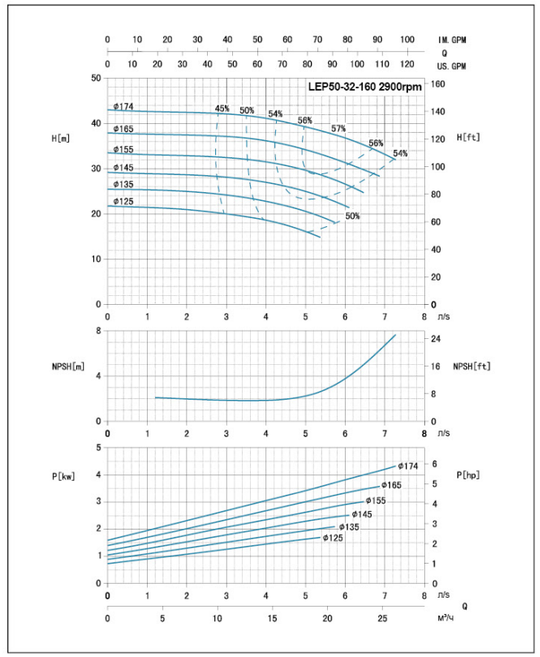

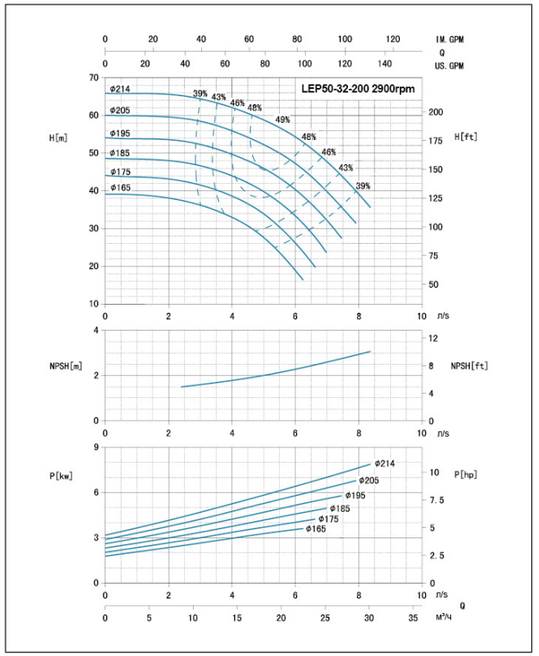

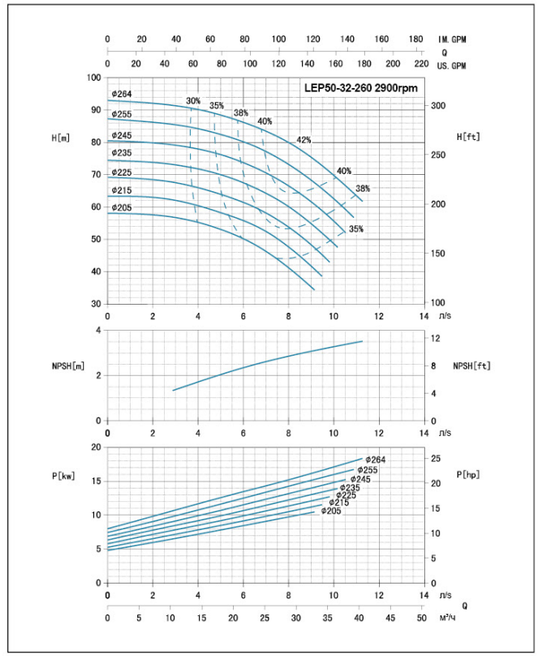

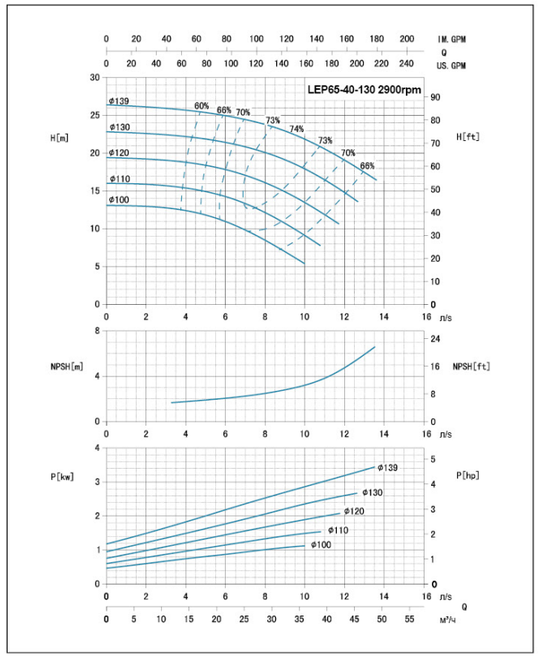
LEP65-40-130 2900rpm
H[m]
H[ft]
NPSH[m]
NPSH[ft]
P[kw]
P[hp]
Q
IM. GPM
US. GPM
n/s
m³/H

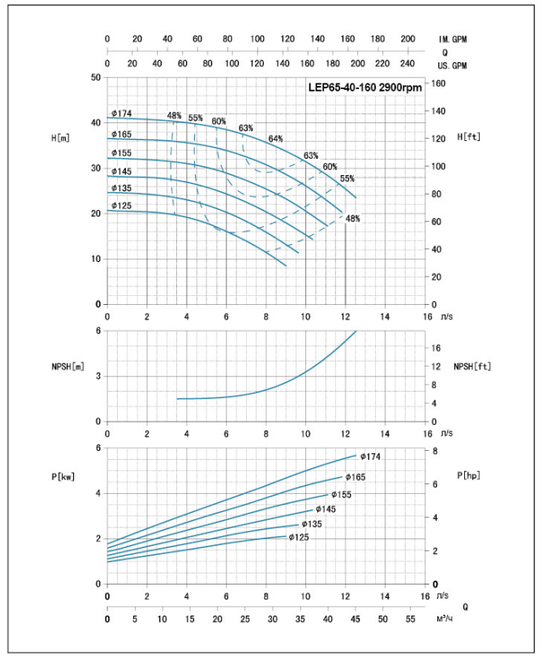
LEP65-40-160 2900rpm
H[m]
H[ft]
NPSH[m]
NPSH[ft]
P[kw]
P[hp]
Q
IM. GPM
US. GPM
n/s
m³/H

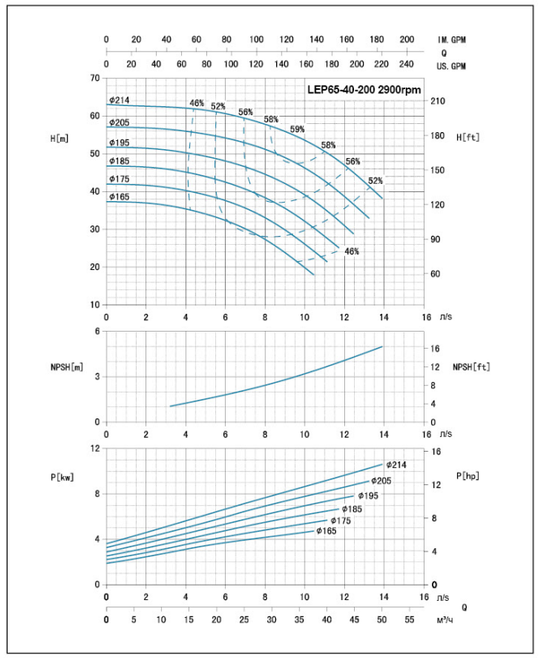
LEP65-40-200 2900rpm
H[m]
H[ft]
NPSH[m]
NPSH[ft]
P[kw]
P[hp]
Q
IM. GPM
US. GPM
n/s
m³/H

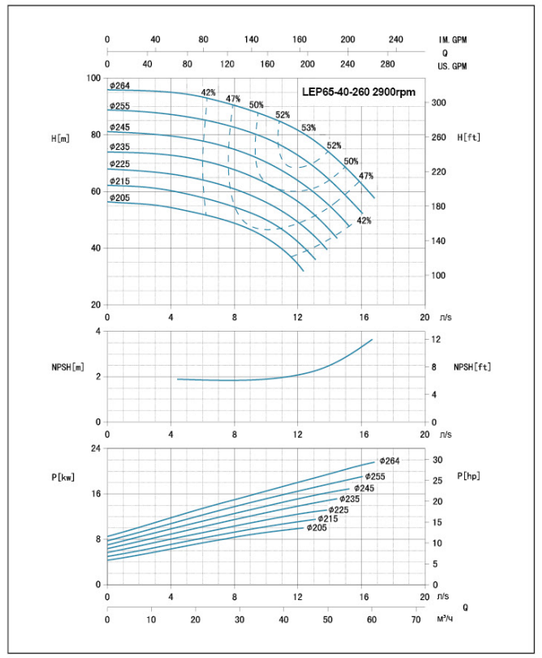
LEP65-40-260 2900rpm
H[m]
H[ft]
NPSH[m]
NPSH[ft]
P[kw]
P[hp]
Q
IM. GPM
US. GPM
n/s
m³/H

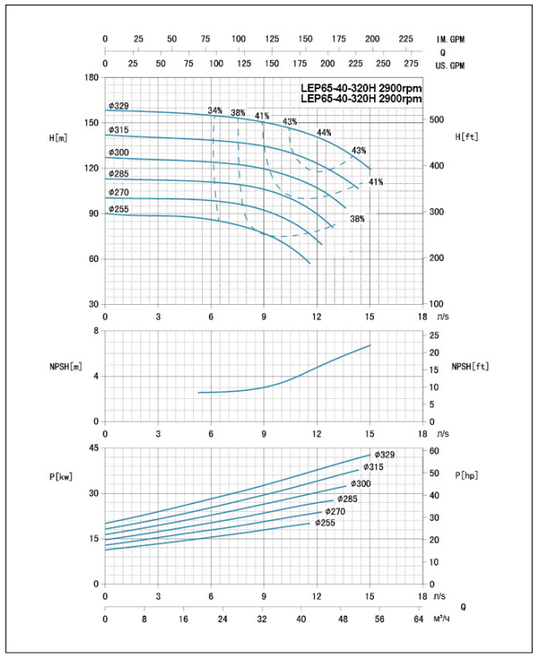
LEP65-40-320H 2900rpm
LEP65-40-320H 2900rpm
H[m]
H[ft]
NPSH[m]
NPSH[ft]
P[kw]
P[hp]
Q
IM. GPM
US. GPM
n/s
m³/H

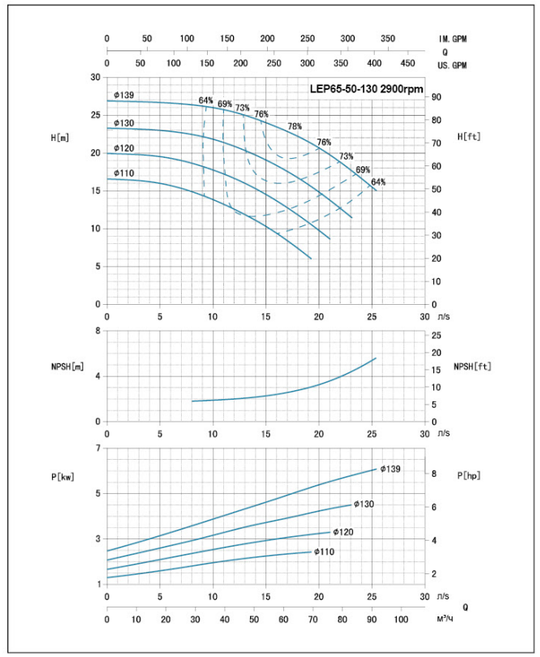
LEP65-50-130 2900rpm
H[m]
H[ft]
NPSH[m]
NPSH[ft]
P[kw]
P[hp]
Q
IM. GPM
US. GPM
n/s
m³/H

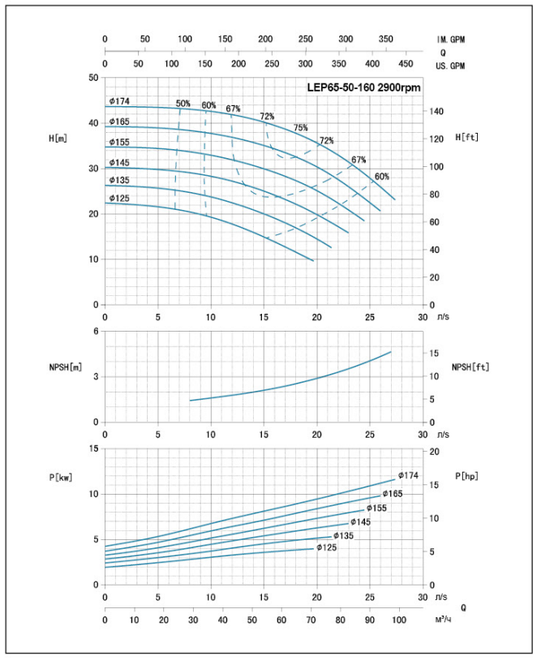
LEP65-50-160 2900rpm
H[m]
H[ft]
NPSH[m]
NPSH[ft]
P[kw]
P[hp]
Q
IM. GPM
US. GPM
n/s
m³/H

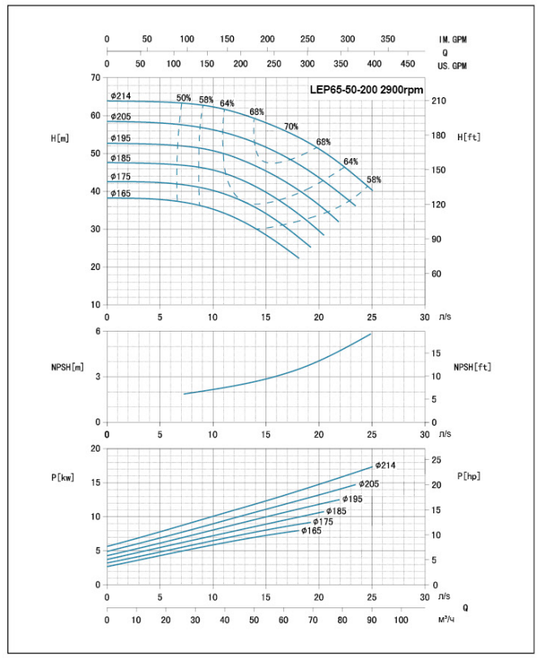
LEP65-50-200 2900rpm
H[m]
H[ft]
NPSH[m]
NPSH[ft]
P[kw]
P[hp]
Q
IM. GPM
US. GPM
n/s
m³/H

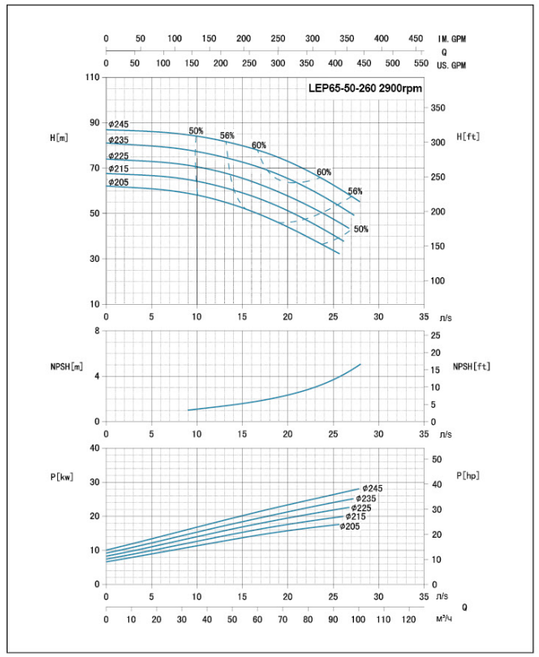
LEP65-50-260 2900rpm
H[m]
H[ft]
NPSH[m]
NPSH[ft]
P[kw]
P[hp]
Q
IM. GPM
US. GPM
n/s
ø245
ø235
ø225
ø215
ø205
50%
56%
60%

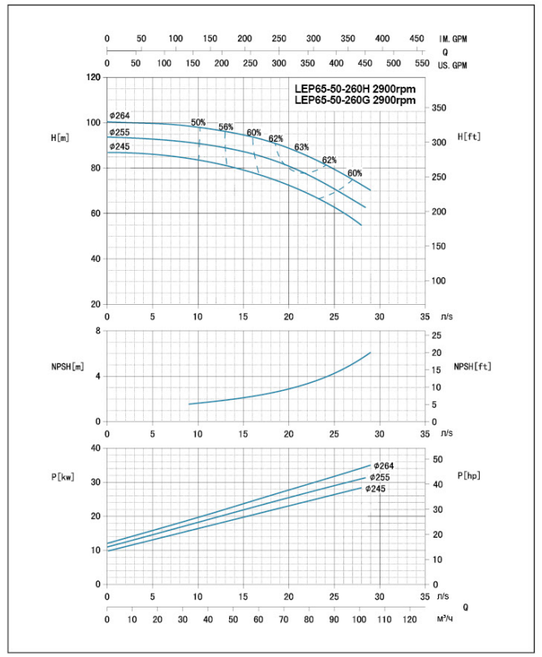
LEP65-50-260H 2900rpm
LEP65-50-260G 2900rpm
H[m]
H[ft]
NPSH[m]
NPSH[ft]
P[kw]
P[hp]
Q
IM. GPM
US. GPM
n/s
ø264
ø255
ø245
50%
56%
60%
62%
63%

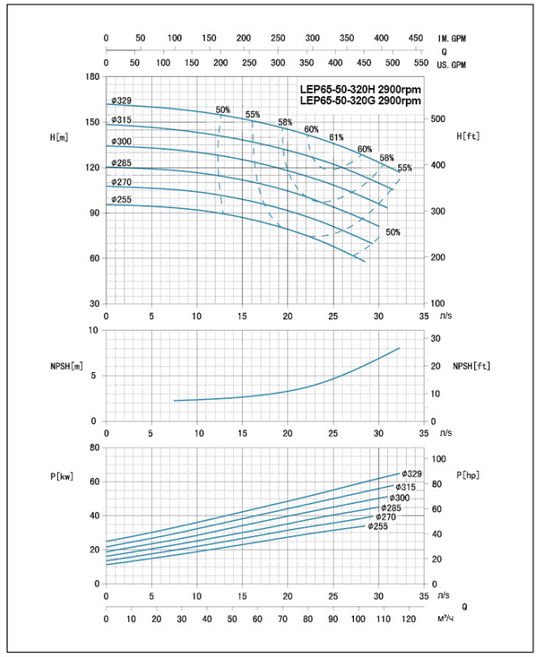
LEP65-50-320H 2900rpm
LEP65-50-320G 2900rpm
H[m]
H[ft]
NPSH[m]
NPSH[ft]
P[kw]
P[hp]
Q
IM. GPM
US. GPM
n/s
ø329
ø315
ø300
ø285
ø270
ø255
50%
55%
58%
60%
61%

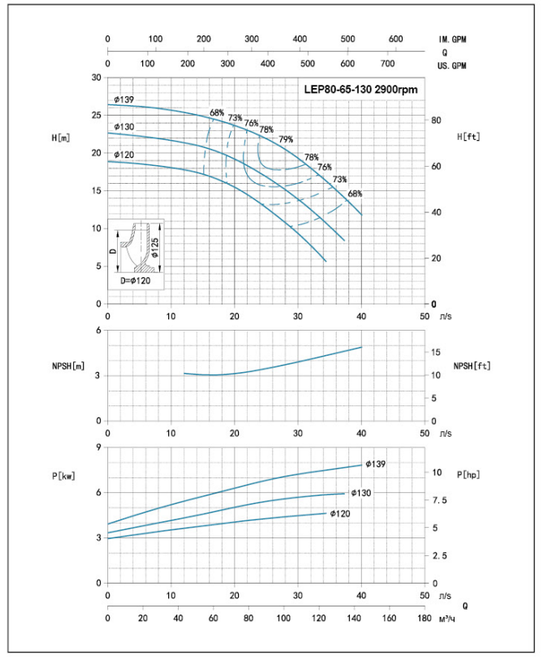
LEP80-65-130 2900rpm
H[m]
H[ft]
NPSH[m]
NPSH[ft]
P[kw]
P[hp]
Q
IM. GPM
US. GPM
n/s
ø139
ø130
ø120
68%
73%
76%
78%
79%
D=ø120
ø125

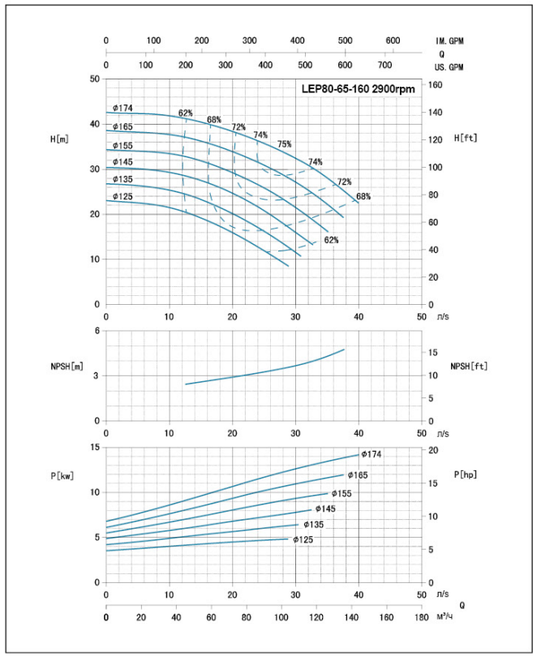
LEP80-65-160 2900rpm
H[m]
H[ft]
NPSH[m]
NPSH[ft]
P[kw]
P[hp]
Q
IM. GPM
US. GPM
n/s
ø174
ø165
ø155
ø145
ø135
ø125
62%
68%
72%
74%
75%

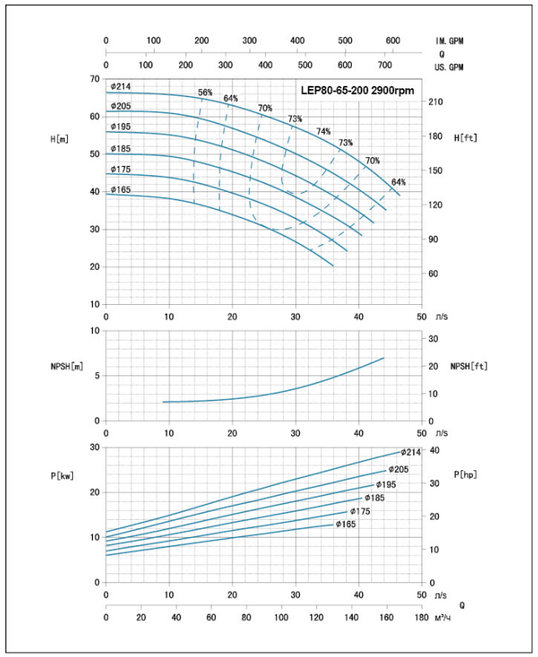
LEP80-65-200 2900rpm
H[m]
H[ft]
NPSH[m]
NPSH[ft]
P[kw]
P[hp]
Q
IM. GPM
US. GPM
n/s
ø214
ø205
ø195
ø185
ø175
ø165
56%
64%
70%
73%
74%

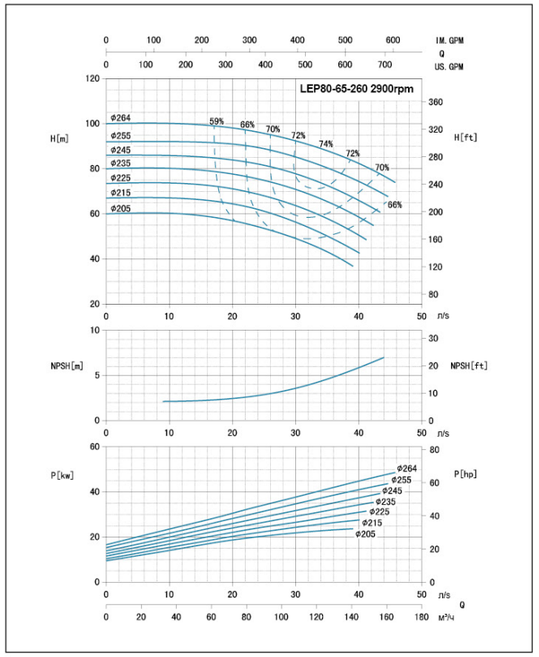
LEP80-65-260 2900rpm
H[m]
H[ft]
NPSH[m]
NPSH[ft]
P[kw]
P[hp]
Q
IM. GPM
US. GPM
n/s
ø264
ø255
ø245
ø235
ø225
ø215
ø205
59%
66%
70%
72%
74%

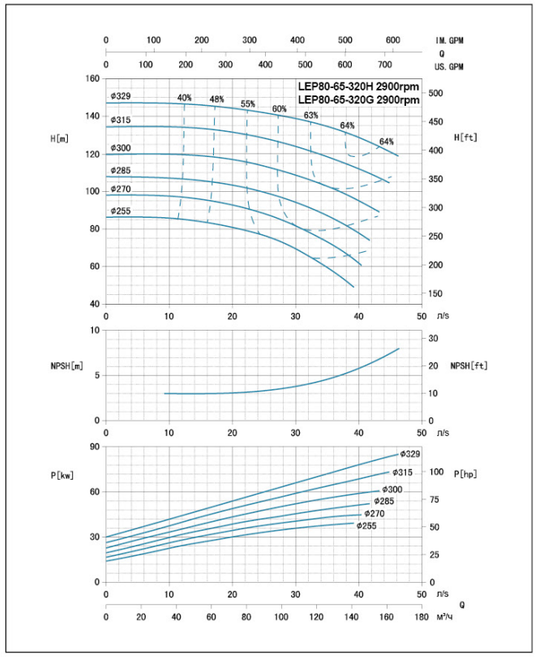
LEP80-65-320H 2900rpm
LEP80-65-320G 2900rpm
H[m]
H[ft]
NPSH[m]
NPSH[ft]
P[kw]
P[hp]
Q
IM. GPM
US. GPM
n/s
ø329
ø315
ø300
ø285
ø270
ø255
40%
48%
55%
60%
63%
64%

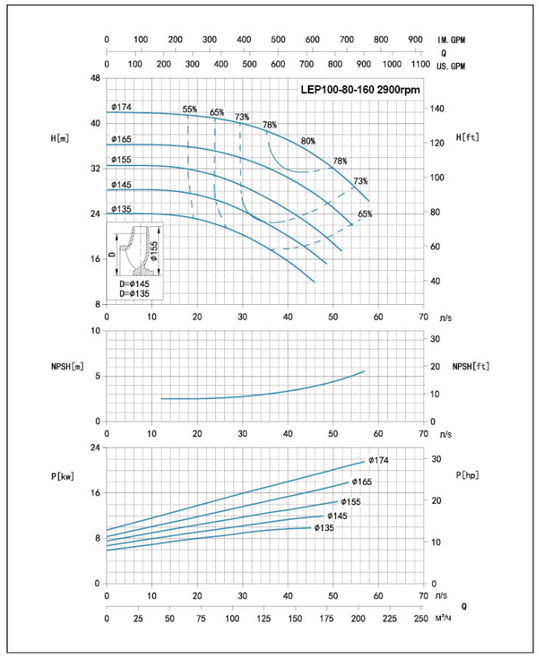
LEP100-80-160 2900rpm
H[m]
H[ft]
NPSH[m]
NPSH[ft]
P[kw]
P[hp]
Q
IM. GPM
US. GPM
n/s
D=ø145
D=ø135

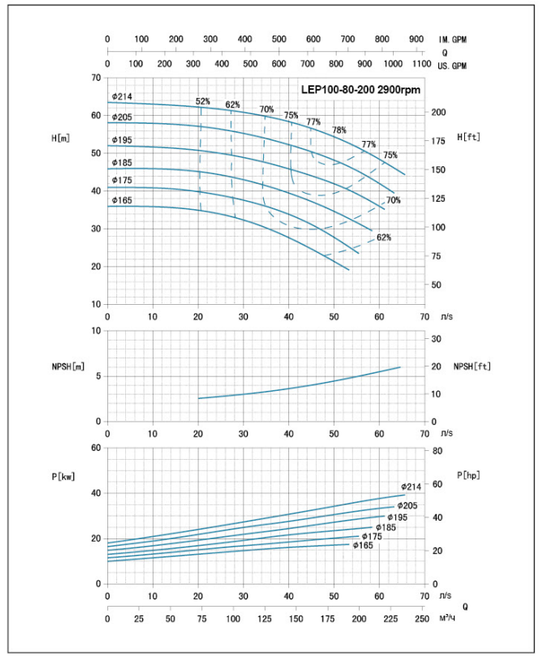
LEP100-80-200 2900rpm
H[m]
H[ft]
NPSH[m]
NPSH[ft]
P[kw]
P[hp]
Q
IM. GPM
US. GPM
n/s

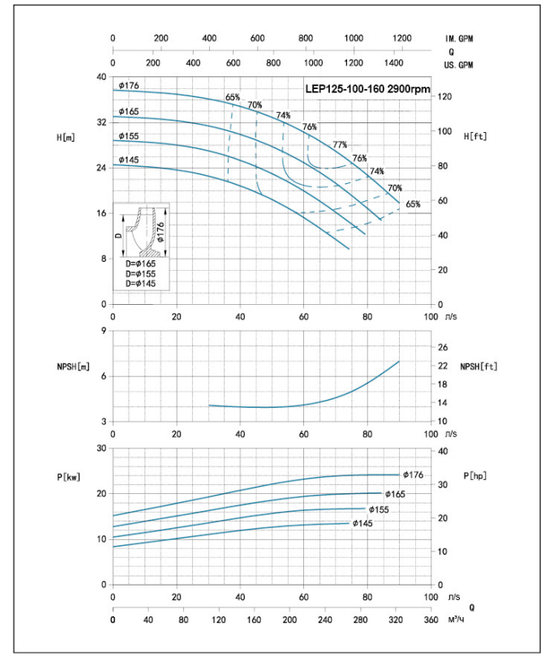
LEP125-100-160 2900rpm
H[m]
H[ft]
NPSH[m]
NPSH[ft]
P[kw]
P[hp]
Q
IM. GPM
US. GPM
n/s
D=ø165
D=ø155
D=ø145

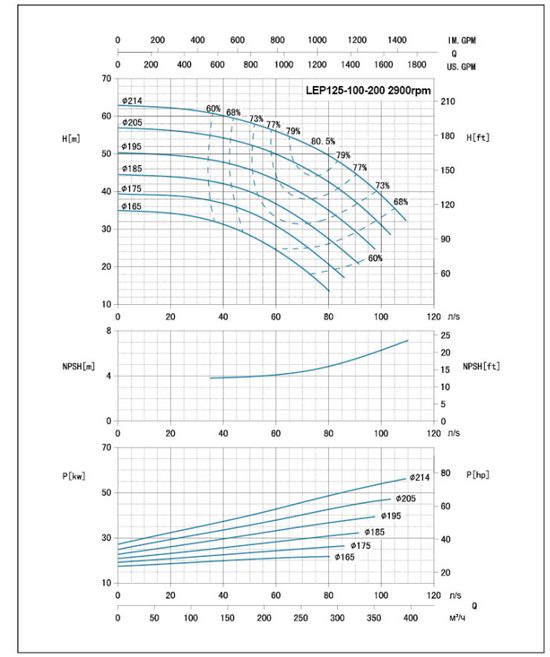
LEP125-100-200 2900rpm
H[m]
H[ft]
NPSH[m]
NPSH[ft]
P[kw]
P[hp]
Q
IM. GPM
US. GPM
n/s

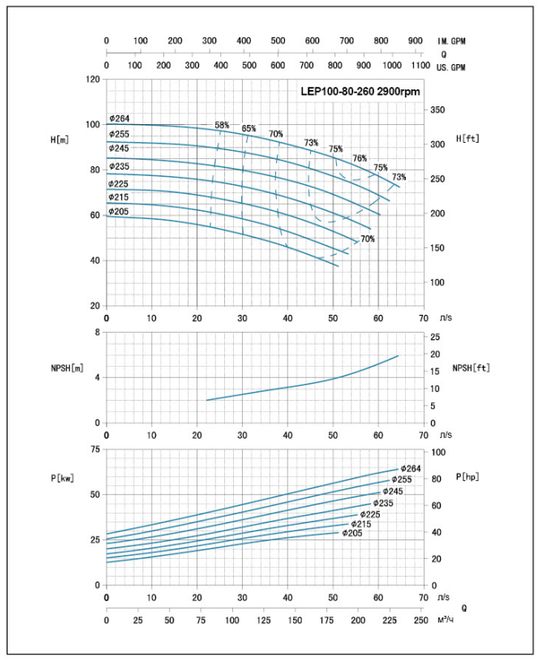
LEP100-80-260 2900rpm
H[m]
H[ft]
NPSH[m]
NPSH[ft]
P[kw]
P[hp]
Q
IM. GPM
US. GPM
n/s

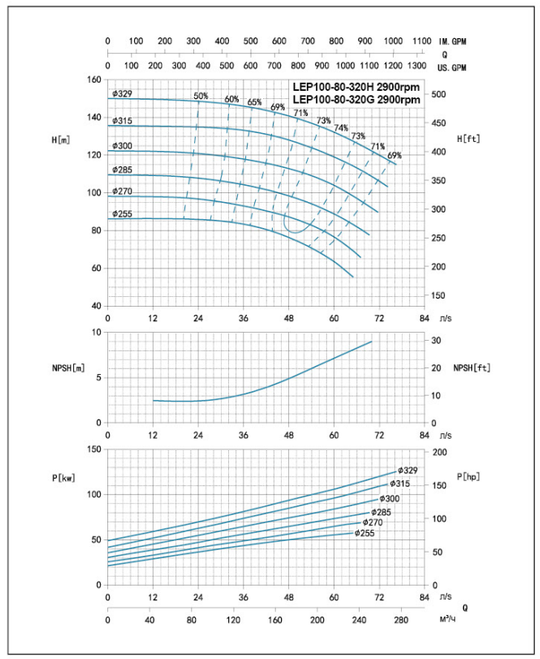
LEP100-80-320H 2900rpm
LEP100-80-320G 2900rpm
H[m]
H[ft]
NPSH[m]
NPSH[ft]
P[kw]
P[hp]
Q
IM. GPM
US. GPM
n/s

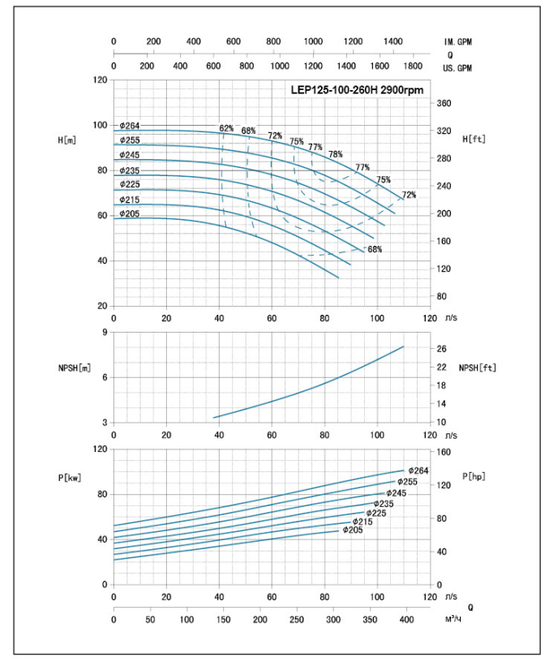
LEP125-100-260H 2900rpm
H[m]
H[ft]
NPSH[m]
NPSH[ft]
P[kw]
P[hp]
Q
IM. GPM
US. GPM
n/s

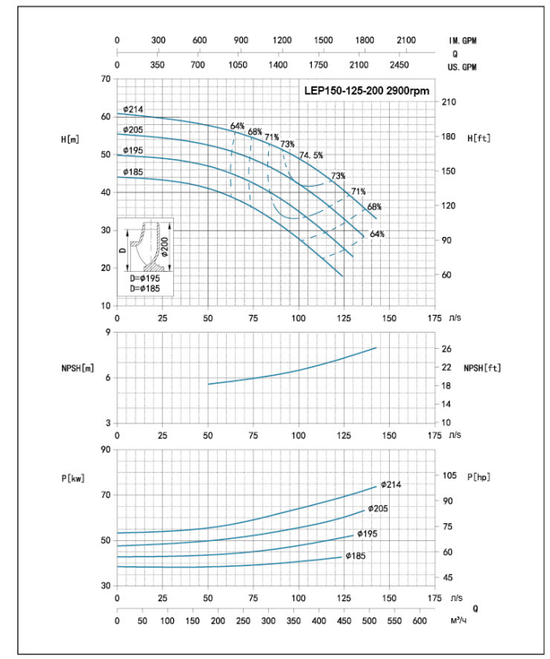
LEP150-125-200 2900rpm
H[m]
H[ft]
NPSH[m]
NPSH[ft]
P[kw]
P[hp]
Q
IM. GPM
US. GPM
n/s
D=ø195
D=ø185

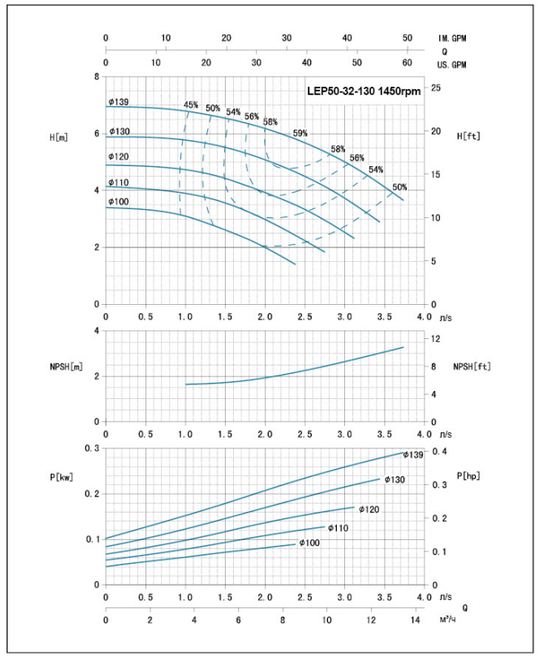
LEP50-32-130 1450rpm
IM. GPM
Q
US. GPM
H[m]
H[ft]
NPSH[m]
NPSH[ft]
P[kw]
P[hp]
n/s
Q
м³/ч

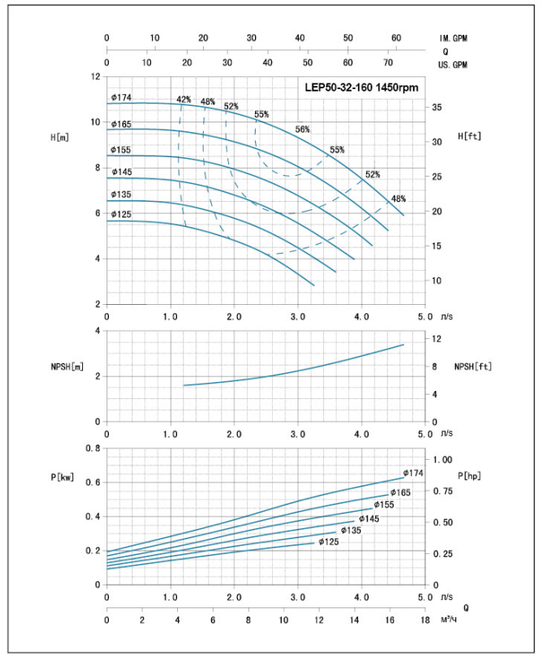
LEP50-32-160 1450rpm
IM. GPM
Q
US. GPM
H[m]
H[ft]
NPSH[m]
NPSH[ft]
P[kw]
P[hp]
n/s
Q
м³/ч

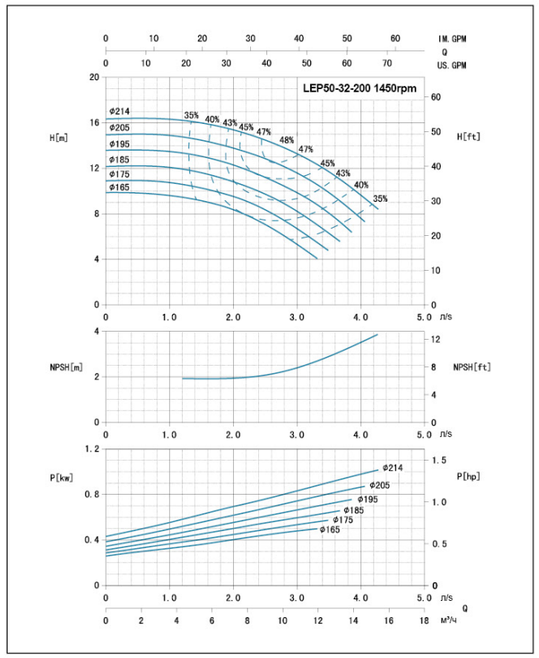
LEP50-32-200 1450rpm
IM. GPM
Q
US. GPM
H[m]
H[ft]
NPSH[m]
NPSH[ft]
P[kw]
P[hp]
n/s
Q
м³/ч

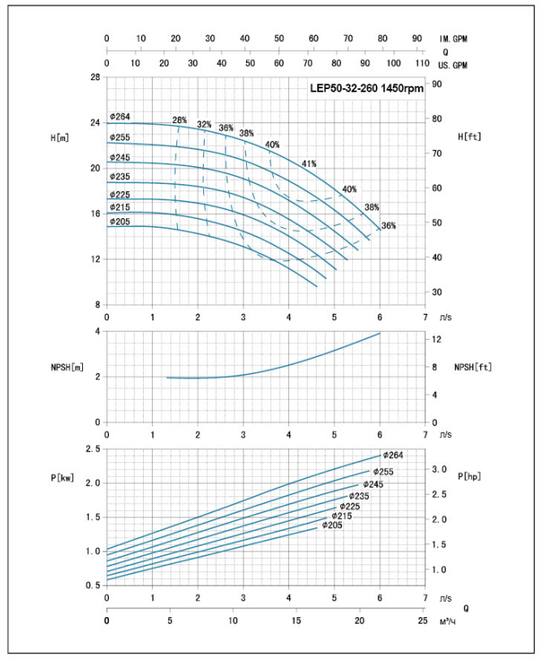
LEP50-32-260 1450rpm
IM. GPM
Q
US. GPM
H[m]
H[ft]
NPSH[m]
NPSH[ft]
P[kw]
P[hp]
n/s
Q
м³/ч

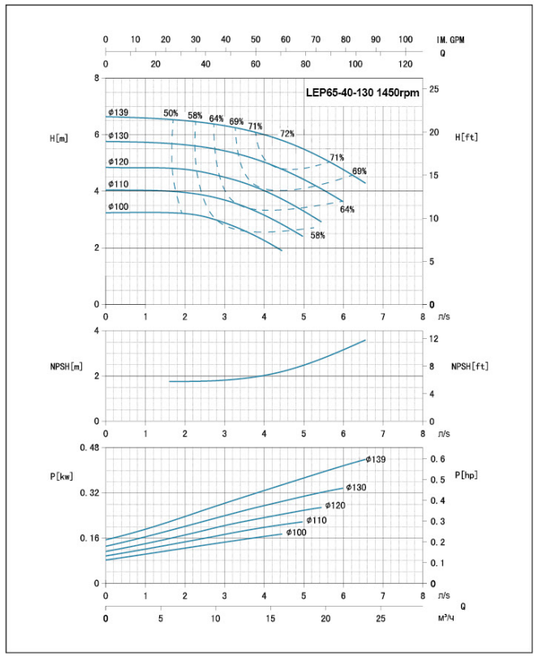
LEP65-40-130 1450rpm
IM. GPM
Q
US. GPM
H[m]
H[ft]
NPSH[m]
NPSH[ft]
P[kw]
P[hp]
n/s
Q
м³/ч

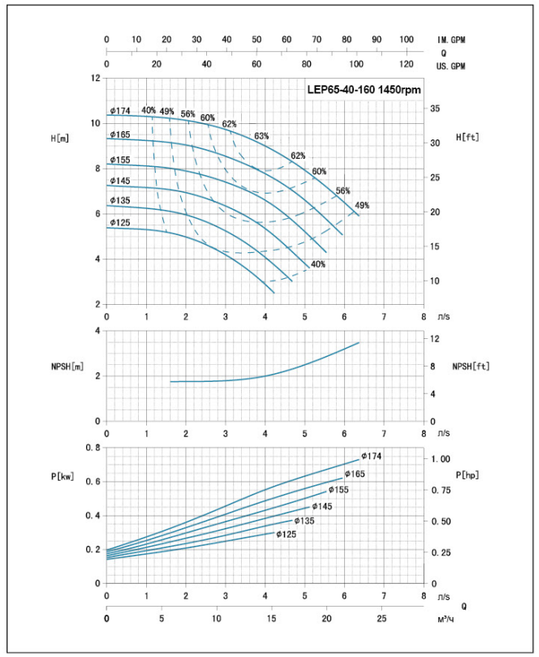
LEP65-40-160 1450rpm
IM. GPM
Q
US. GPM
H[m]
H[ft]
NPSH[m]
NPSH[ft]
P[kw]
P[hp]
n/s
Q
м³/ч

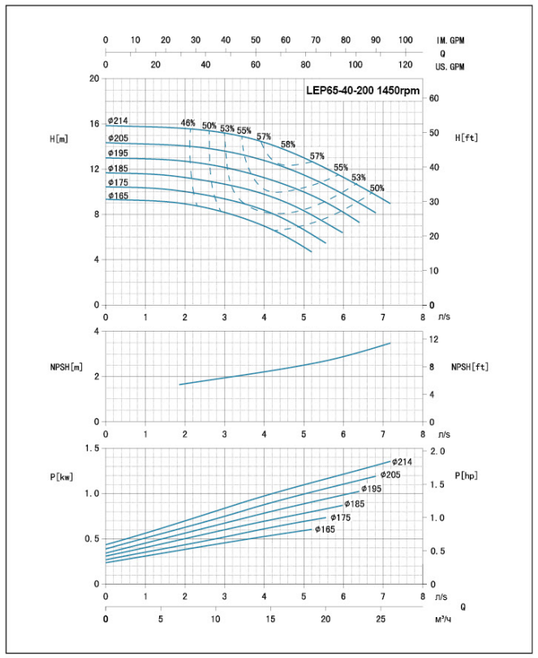
LEP65-40-200 1450rpm
IM. GPM
Q
US. GPM
H[m]
H[ft]
NPSH[m]
NPSH[ft]
P[kw]
P[hp]
n/s
Q
м³/ч

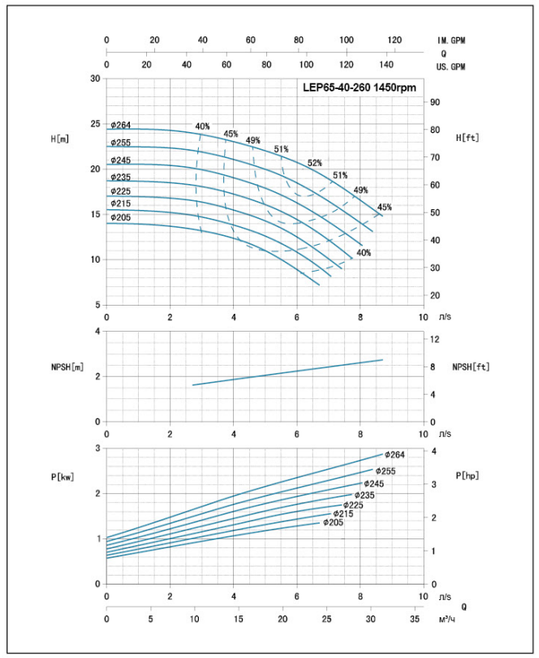
LEP65-40-260 1450rpm
IM. GPM
Q
US. GPM
H[m]
H[ft]
NPSH[m]
NPSH[ft]
P[kw]
P[hp]
n/s
Q
м³/ч

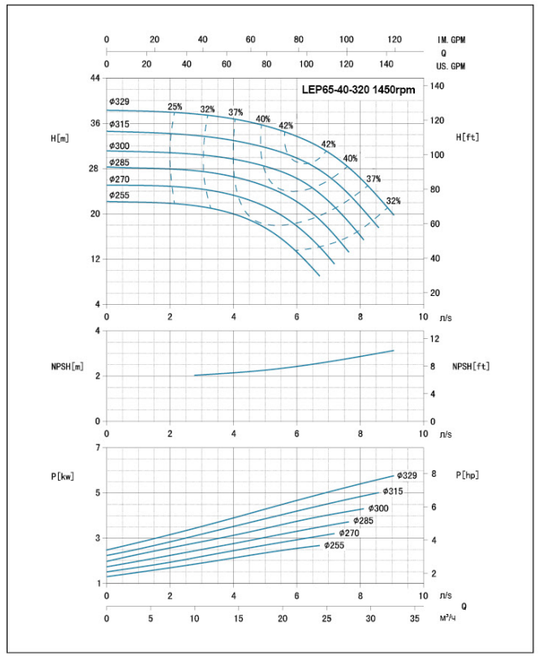
LEP65-40-320 1450rpm
IM. GPM
Q
US. GPM
H[m]
H[ft]
NPSH[m]
NPSH[ft]
P[kw]
P[hp]
n/s
Q
m³/H

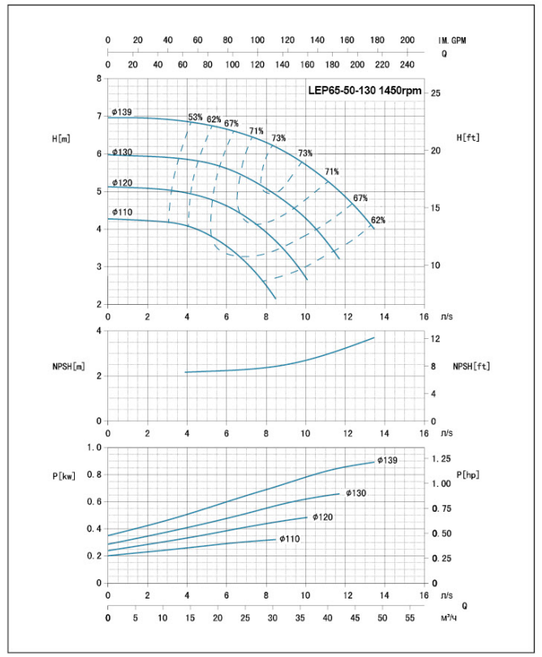
LEP65-50-130 1450rpm
IM. GPM
Q
H[m]
H[ft]
NPSH[m]
NPSH[ft]
P[kw]
P[hp]
n/s
Q
m³/H

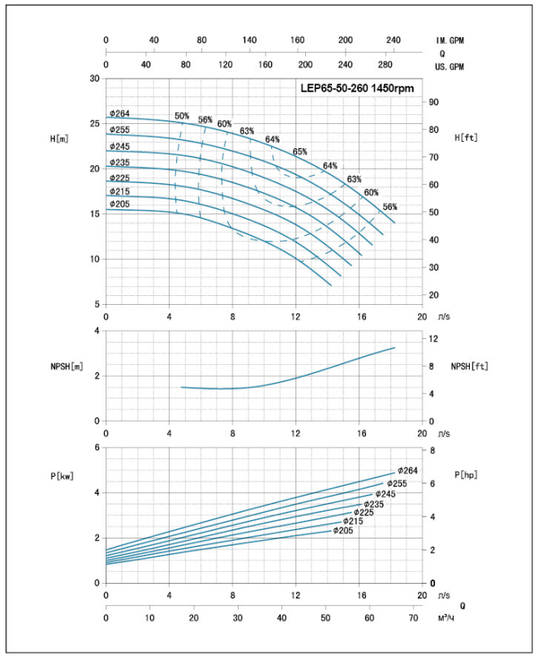
LEP65-50-260 1450rpm
IM. GPM
Q
US. GPM
H[m]
H[ft]
NPSH[m]
NPSH[ft]
P[kw]
P[hp]
n/s
Q
m³/H

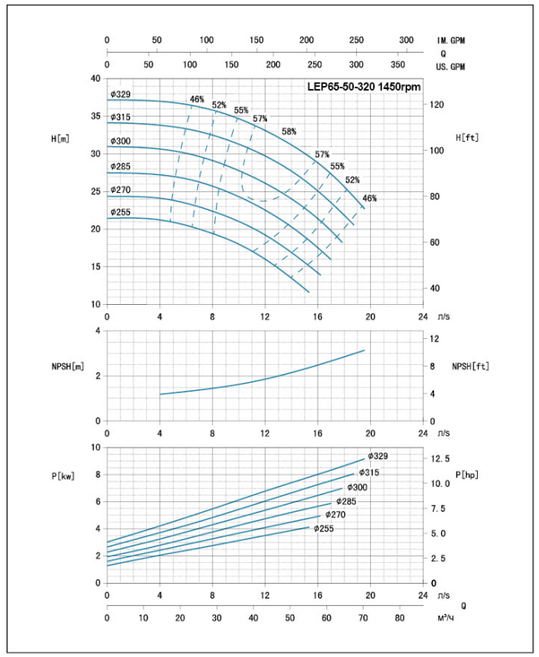
LEP65-50-320 1450rpm
IM. GPM
Q
US. GPM
H[m]
H[ft]
NPSH[m]
NPSH[ft]
P[kw]
P[hp]
n/s
Q
m³/H

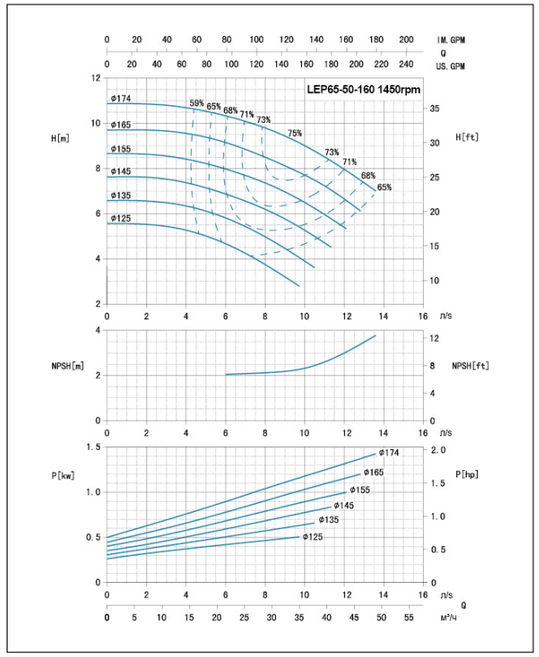
LEP65-50-160 1450rpm
IM. GPM
Q
US. GPM
H[m]
H[ft]
NPSH[m]
NPSH[ft]
P[kw]
P[hp]
n/s
Q
m³/H

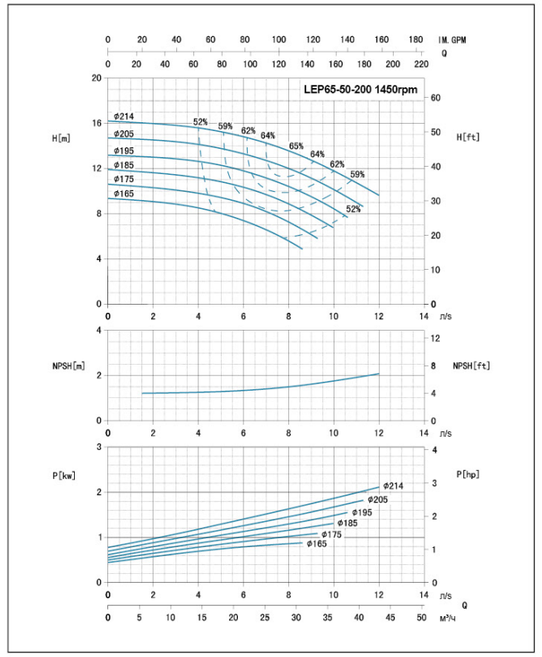
LEP65-50-200 1450rpm
IM. GPM
Q
H[m]
H[ft]
NPSH[m]
NPSH[ft]
P[kw]
P[hp]
n/s
Q
m³/H

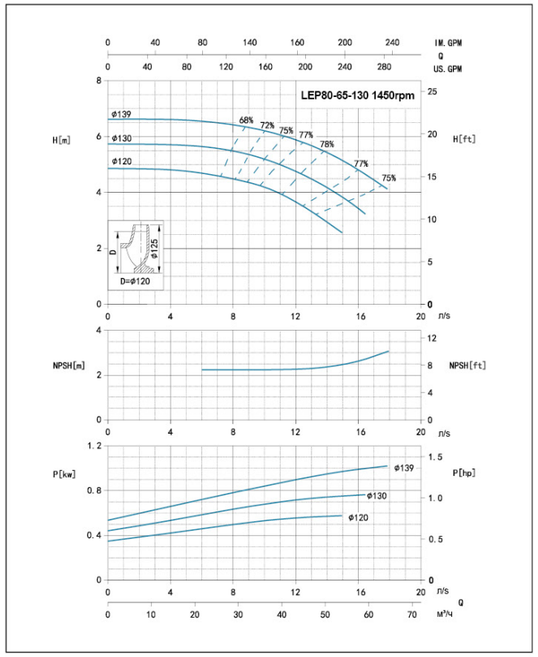
LEP80-65-130 1450rpm
IM. GPM
Q
US. GPM
H[m]
H[ft]
D=ø120
NPSH[m]
NPSH[ft]
P[kw]
P[hp]
n/s
Q
m³/H

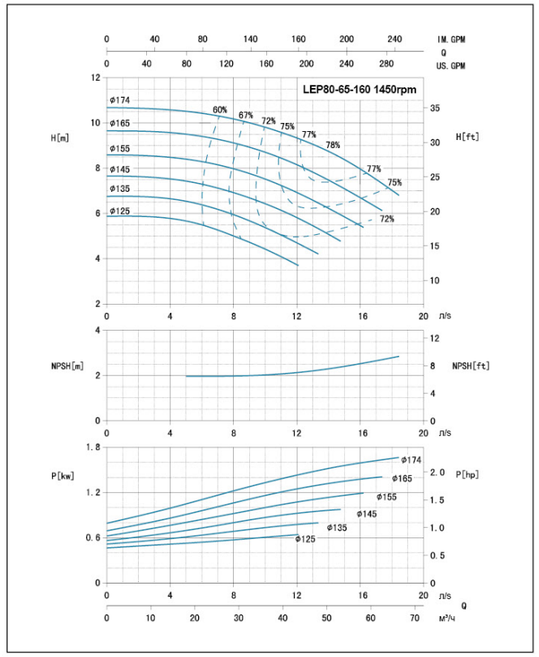
LEP80-65-160 1450rpm
IM. GPM
Q
US. GPM
H[m]
H[ft]
NPSH[m]
NPSH[ft]
P[kw]
P[hp]
n/s
Q
m³/H

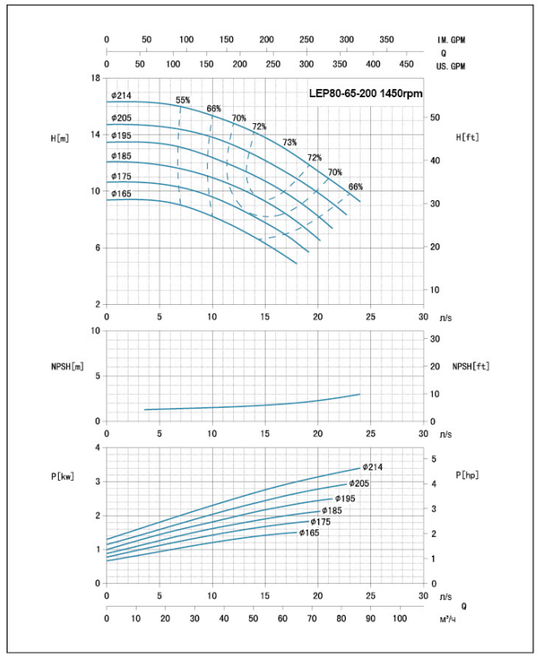
LEP80-65-200 1450rpm
IM. GPM
Q
US. GPM
H[m]
H[ft]
NPSH[m]
NPSH[ft]
P[kw]
P[hp]
n/s
Q
м³/ч

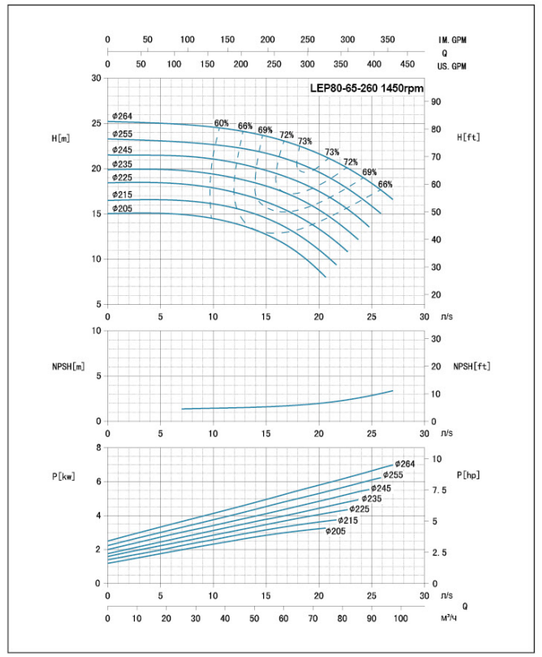
LEP80-65-260 1450rpm
IM. GPM
Q
US. GPM
H[m]
H[ft]
NPSH[m]
NPSH[ft]
P[kw]
P[hp]
n/s
Q
м³/ч

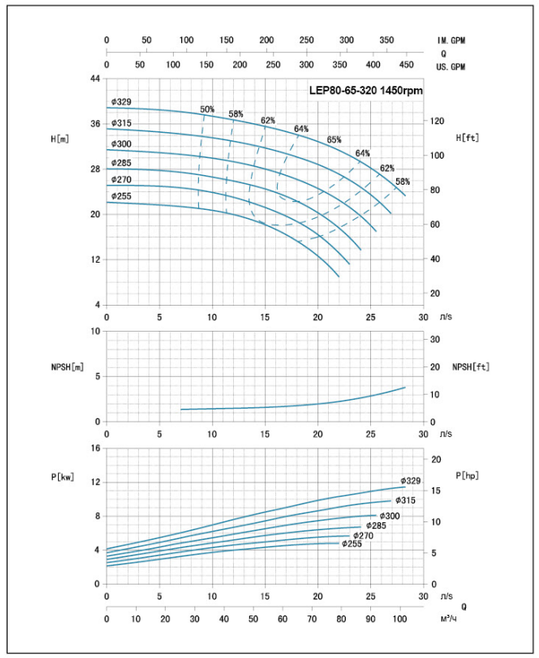
LEP80-65-320 1450rpm
IM. GPM
Q
US. GPM
H[m]
H[ft]
NPSH[m]
NPSH[ft]
P[kw]
P[hp]
n/s
Q
м³/ч

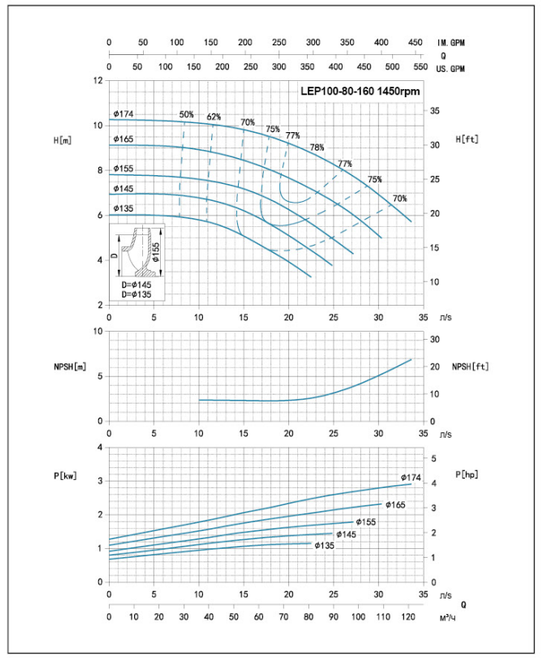
LEP100-80-160 1450rpm
IM. GPM
Q
US. GPM
H[m]
H[ft]
NPSH[m]
NPSH[ft]
P[kw]
P[hp]
n/s
Q
м³/ч

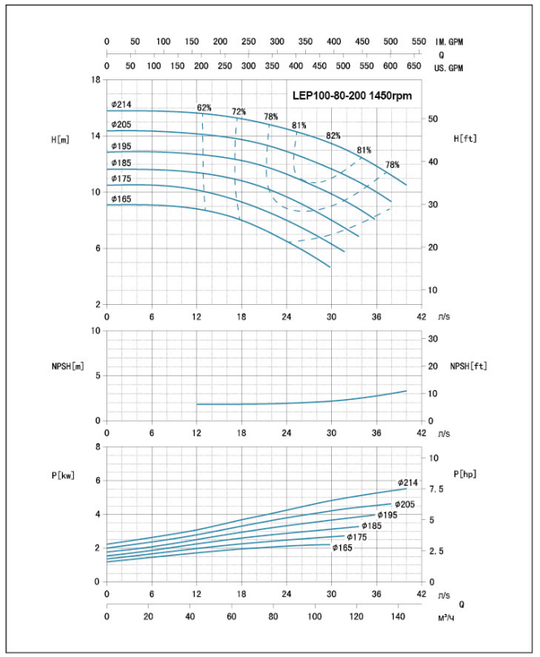
LEP100-80-200 1450rpm
IM. GPM
Q
US. GPM
H[m]
H[ft]
NPSH[m]
NPSH[ft]
P[kw]
P[hp]
n/s
Q
м³/ч

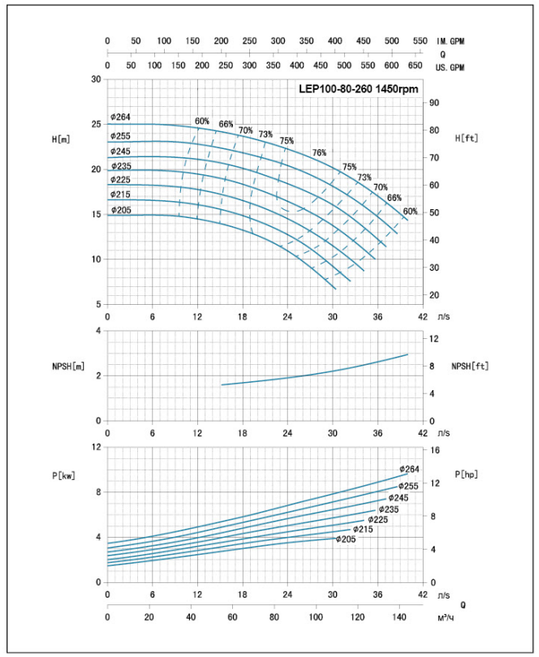
LEP100-80-260 1450rpm
IM. GPM
Q
US. GPM
H[m]
H[ft]
NPSH[m]
NPSH[ft]
P[kw]
P[hp]
n/s
Q
м³/ч

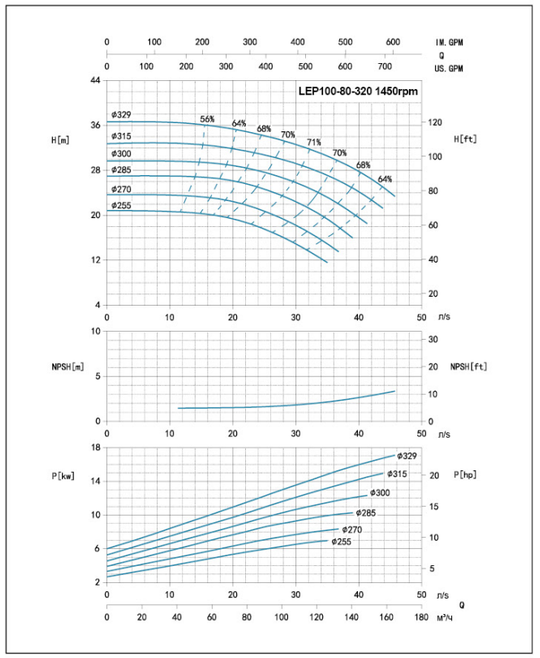
LEP100-80-320 1450rpm
IM. GPM
Q
US. GPM
H[m]
H[ft]
NPSH[m]
NPSH[ft]
P[kw]
P[hp]
n/s
Q
м³/ч

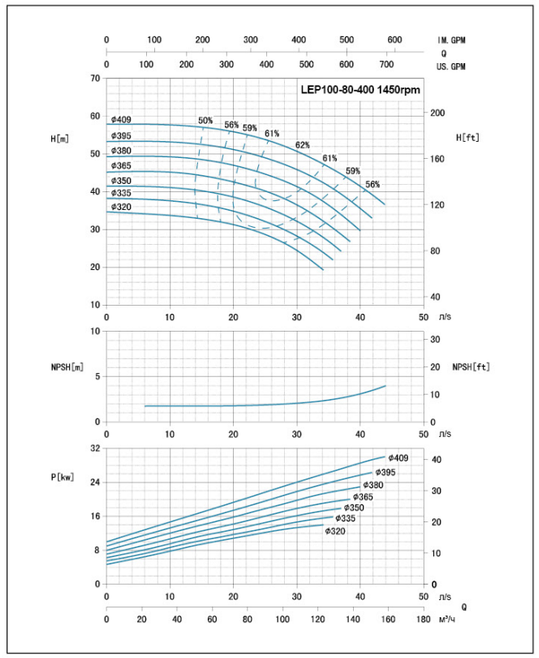
LEP100-80-400 1450rpm
IM. GPM
Q
US. GPM
H[m]
H[ft]
NPSH[m]
NPSH[ft]
P[kw]
P[hp]
n/s
Q
м³/ч

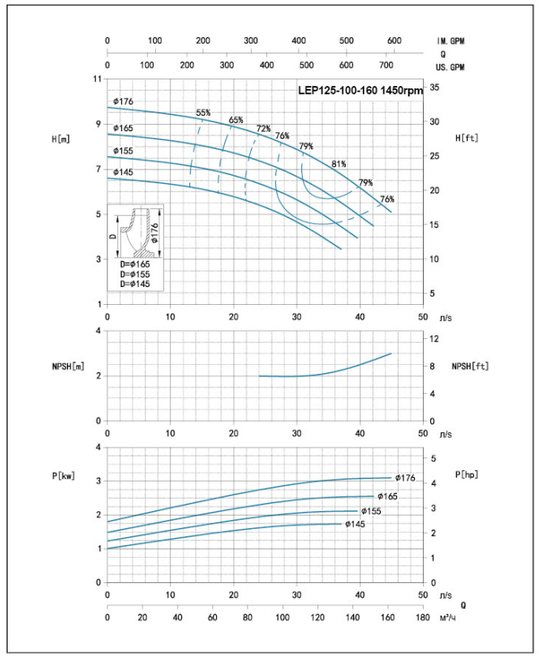
LEP125-100-160 1450rpm
H[m]
H[ft]
NPSH[m]
NPSH[ft]
P[kw]
P[hp]
Q
IM. GPM
US. GPM
n/s
ø176
ø165
ø155
ø145
D=ø165
D=ø155
D=ø145

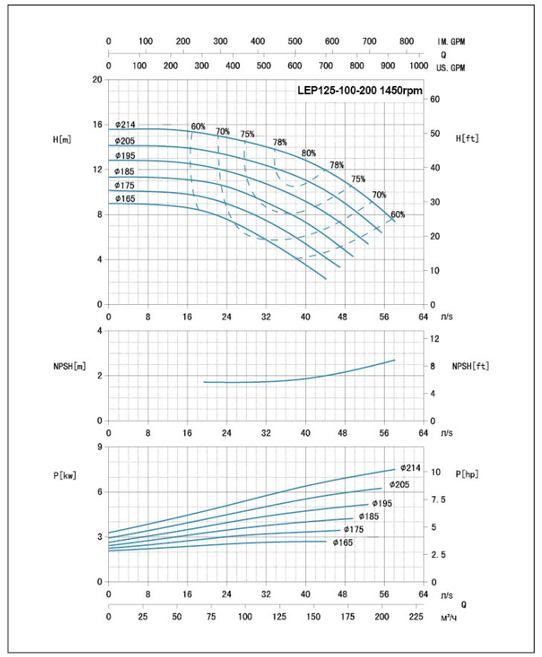
LEP125-100-200 1450rpm
H[m]
H[ft]
NPSH[m]
NPSH[ft]
P[kw]
P[hp]
Q
IM. GPM
US. GPM
n/s
ø214
ø205
ø195
ø185
ø175
ø165

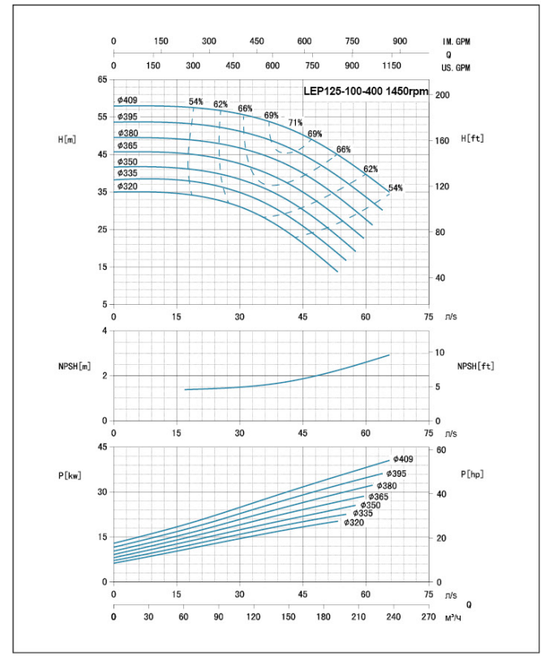
LEP125-100-400 1450rpm
H[m]
H[ft]
NPSH[m]
NPSH[ft]
P[kw]
P[hp]
Q
IM. GPM
US. GPM
n/s
ø409
ø395
ø380
ø365
ø350
ø335
ø320

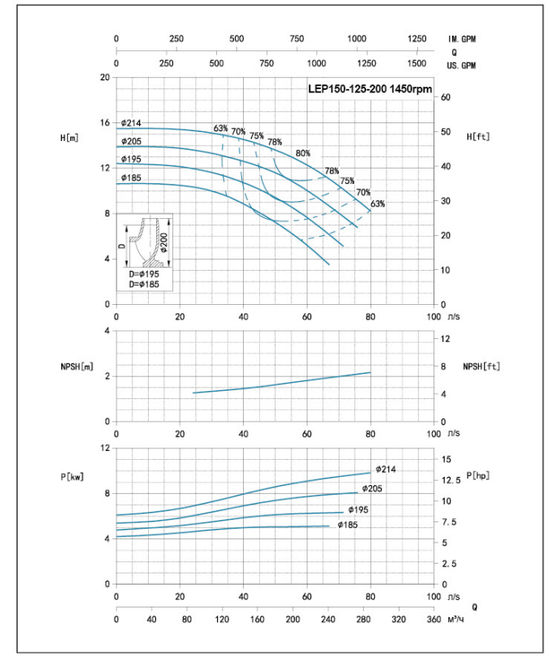
LEP150-125-200 1450rpm
H[m]
H[ft]
NPSH[m]
NPSH[ft]
P[kw]
P[hp]
Q
IM. GPM
US. GPM
n/s
ø214
ø205
ø195
ø185
D=ø195
D=ø185

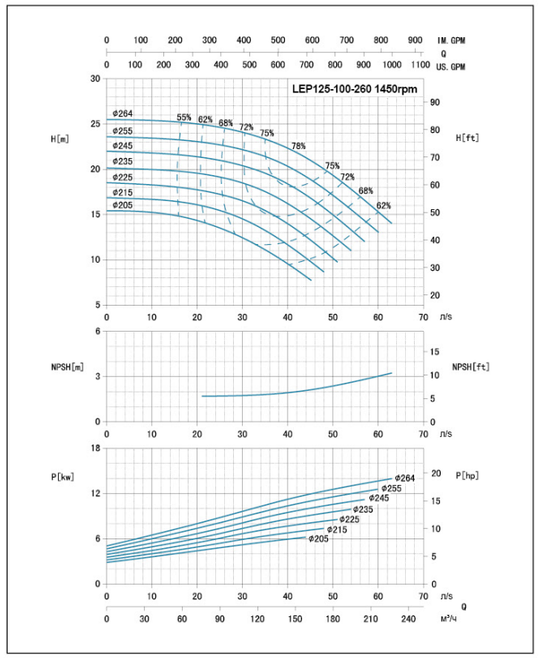
LEP125-100-260 1450rpm
H[m]
H[ft]
NPSH[m]
NPSH[ft]
P[kw]
P[hp]
Q
IM. GPM
US. GPM
n/s
ø264
ø255
ø245
ø235
ø225
ø215
ø205

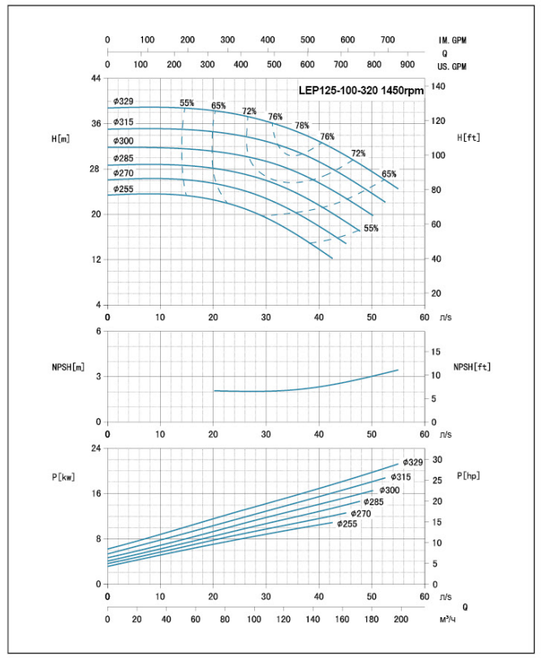
LEP125-100-320 1450rpm
H[m]
H[ft]
NPSH[m]
NPSH[ft]
P[kw]
P[hp]
Q
IM. GPM
US. GPM
n/s
ø329
ø315
ø300
ø285
ø270
ø255

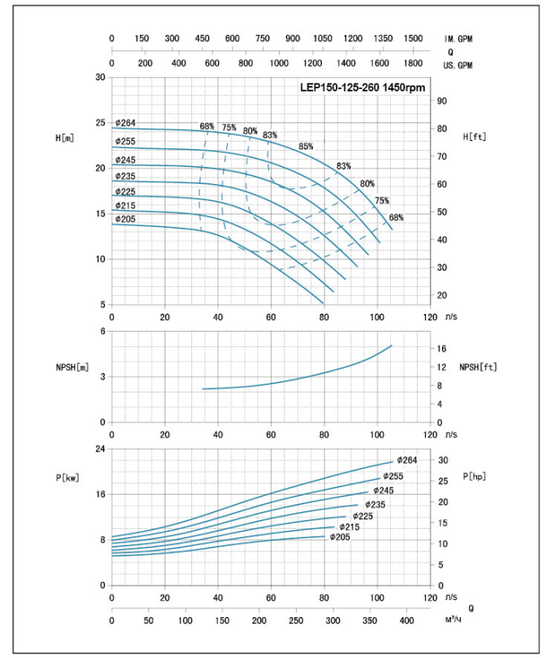
LEP150-125-260 1450rpm
H[m]
H[ft]
NPSH[m]
NPSH[ft]
P[kw]
P[hp]
Q
IM. GPM
US. GPM
n/s
ø264
ø255
ø245
ø235
ø225
ø215
ø205

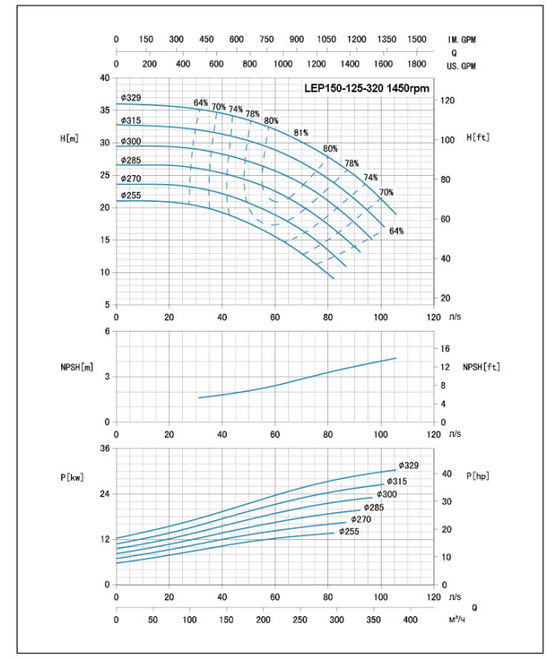
LEP150-125-320 1450rpm
H[m]
H[ft]
NPSH[m]
NPSH[ft]
P[kw]
P[hp]
Q
IM. GPM
US. GPM
n/s
ø329
ø315
ø300
ø285
ø270
ø255

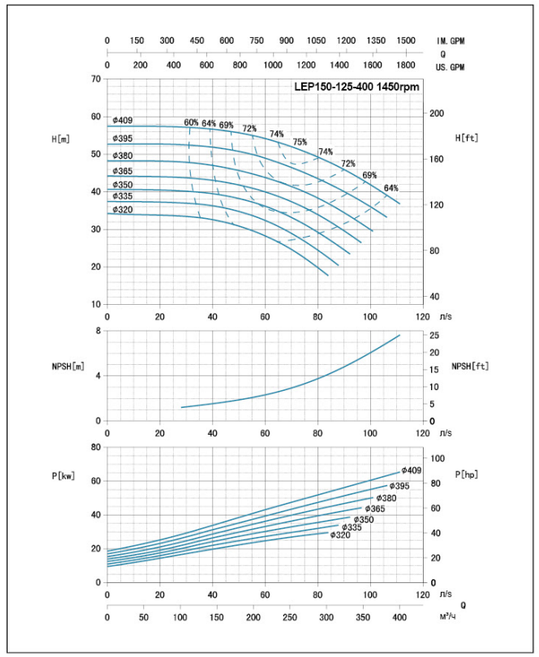
LEP150-125-400 1450rpm
IM. GPM
Q
US. GPM
H[m]
H[ft]
n/s
NPSH[m]
NPSH[ft]
P[kw]
P[hp]
Q
m³/H
ø409
ø395
ø380
ø365
ø350
ø335
ø320
60%
64%
69%
72%
74%
75%
74%
72%
69%
64%

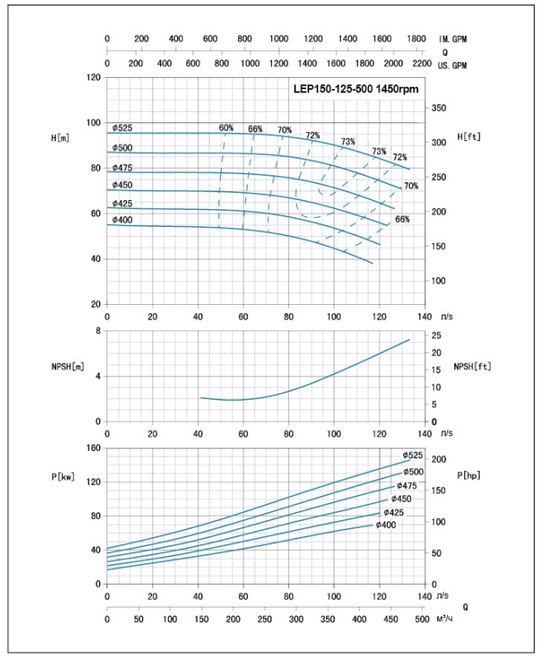
LEP150-125-500 1450rpm
IM. GPM
Q
US. GPM
H[m]
H[ft]
n/s
NPSH[m]
NPSH[ft]
P[kw]
P[hp]
Q
m³/H
ø525
ø500
ø475
ø450
ø425
ø400
60%
66%
70%
72%
73%
73%
72%
70%
66%

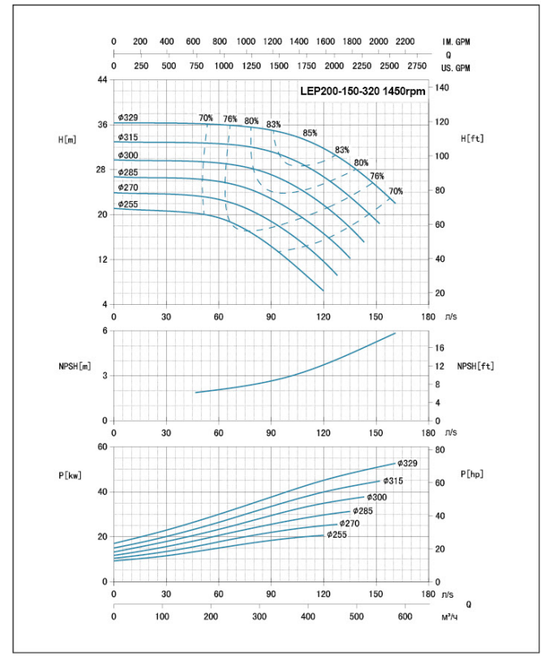
LEP200-150-320 1450rpm
IM. GPM
Q
US. GPM
H[m]
H[ft]
n/s
NPSH[m]
NPSH[ft]
P[kw]
P[hp]
Q
m³/H
ø329
ø315
ø300
ø285
ø270
ø255
70%
76%
80%
83%
85%
83%
80%
76%
70%

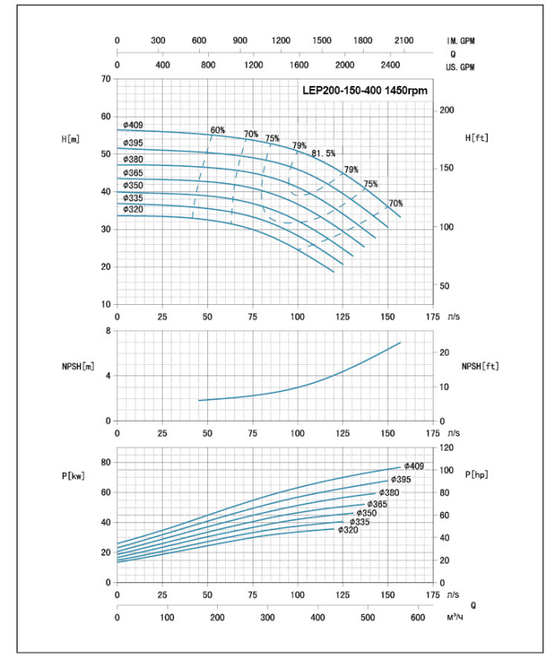
LEP200-150-400 1450rpm
IM. GPM
Q
US. GPM
H[m]
H[ft]
n/s
NPSH[m]
NPSH[ft]
P[kw]
P[hp]
Q
m³/H
ø409
ø395
ø380
ø365
ø350
ø335
ø320
60%
70%
75%
79%
81.5%
79%
75%
70%

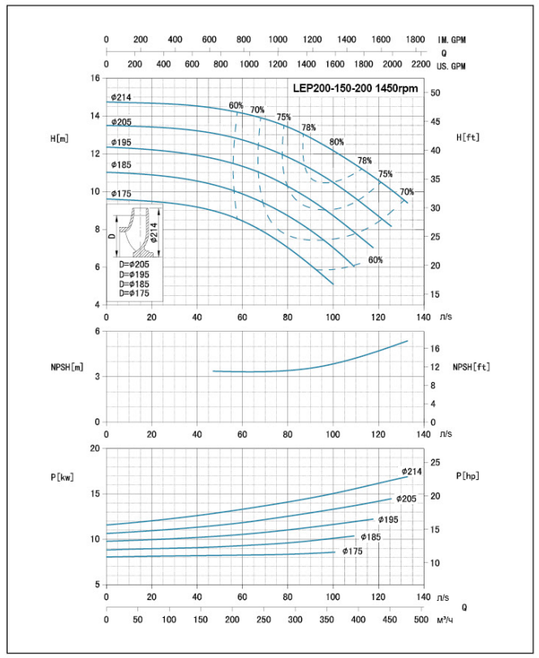
LEP200-150-200 1450rpm
IM. GPM
Q
US. GPM
H[m]
H[ft]
n/s
NPSH[m]
NPSH[ft]
P[kw]
P[hp]
Q
m³/H
ø214
ø205
ø195
ø185
ø175
60%
70%
75%
78%
80%
78%
75%
70%
60%
D
ø214
D=ø205
D=ø195
D=ø185
D=ø175

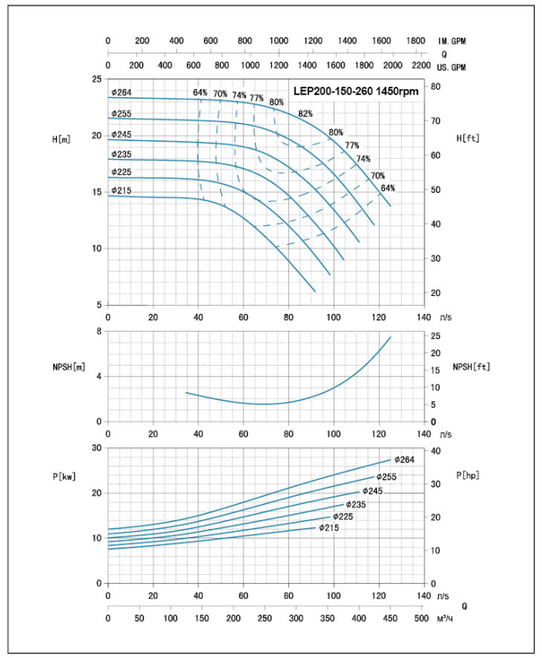
LEP200-150-260 1450rpm
IM. GPM
Q
US. GPM
H[m]
H[ft]
n/s
NPSH[m]
NPSH[ft]
P[kw]
P[hp]
Q
m³/H
ø264
ø255
ø245
ø235
ø225
ø215
64%
70%
74%
77%
80%
82%
80%
77%
74%
70%
64%

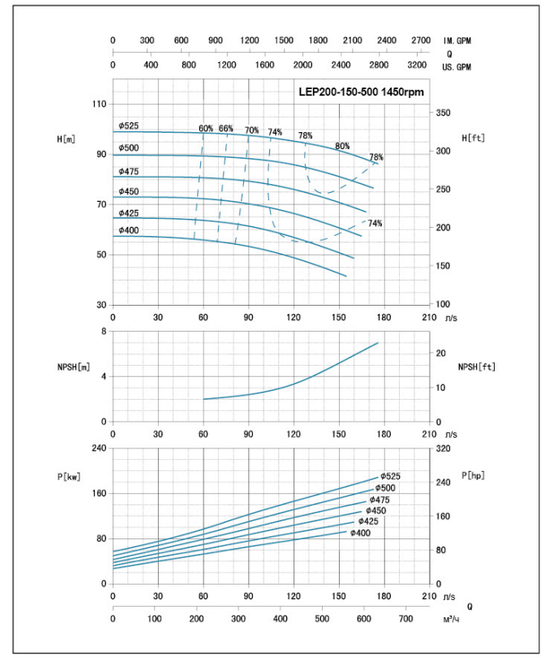
LEP200-150-500 1450rpm
IM. GPM
Q
US. GPM
H[m]
H[ft]
n/s
NPSH[m]
NPSH[ft]
P[kw]
P[hp]
Q
m³/H
ø525
ø500
ø475
ø450
ø425
ø400
60%
66%
70%
74%
78%
80%
78%
74%

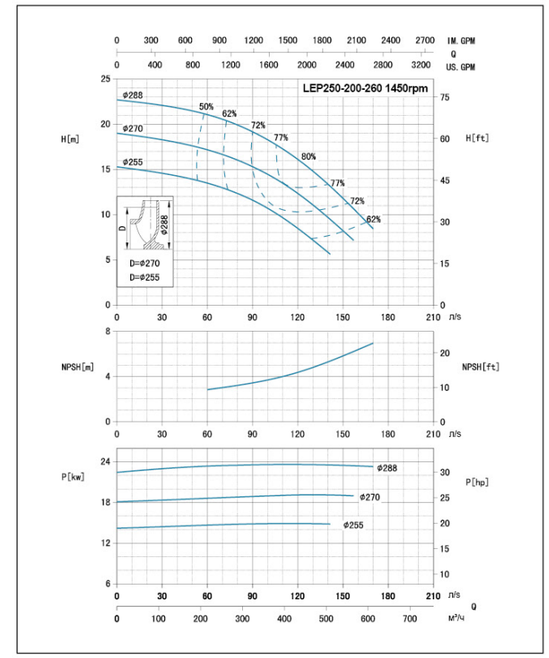
LEP250-200-260 1450rpm
IM. GPM
Q
US. GPM
H[m]
H[ft]
n/s
NPSH[m]
NPSH[ft]
P[kw]
P[hp]
Q
m³/H
ø288
ø270
ø255
50%
62%
72%
77%
80%
77%
72%
62%
D
ø288
D=ø270
D=ø255

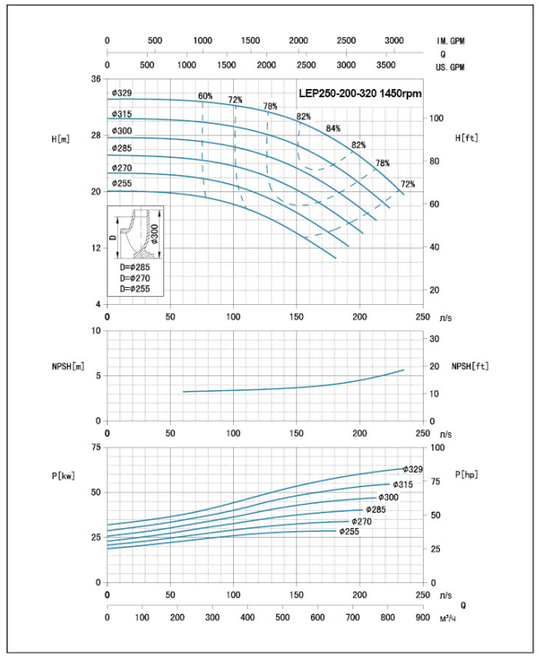
LEP250-200-320 1450rpm
H[m]
H[ft]
NPSH[m]
NPSH[ft]
P[kw]
P[hp]
Q
IM. GPM
US. GPM
n/s
D=ø285
D=ø270
D=ø255

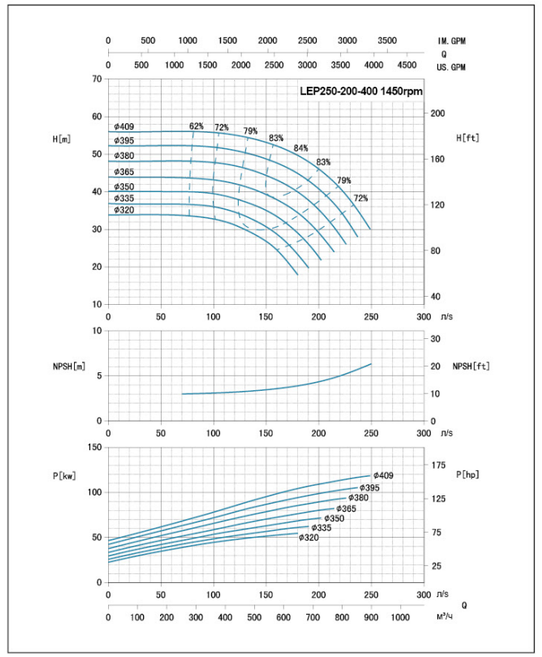
LEP250-200-400 1450rpm
H[m]
H[ft]
NPSH[m]
NPSH[ft]
P[kw]
P[hp]
Q
IM. GPM
US. GPM
n/s

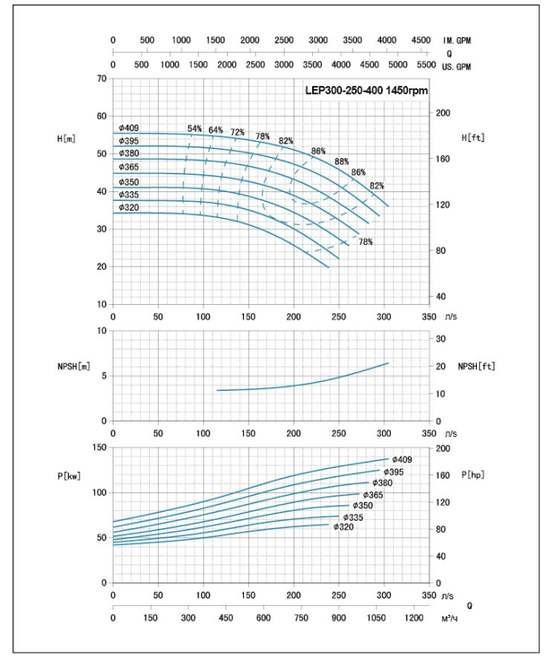
LEP300-250-400 1450rpm
H[m]
H[ft]
NPSH[m]
NPSH[ft]
P[kw]
P[hp]
Q
IM. GPM
US. GPM
n/s

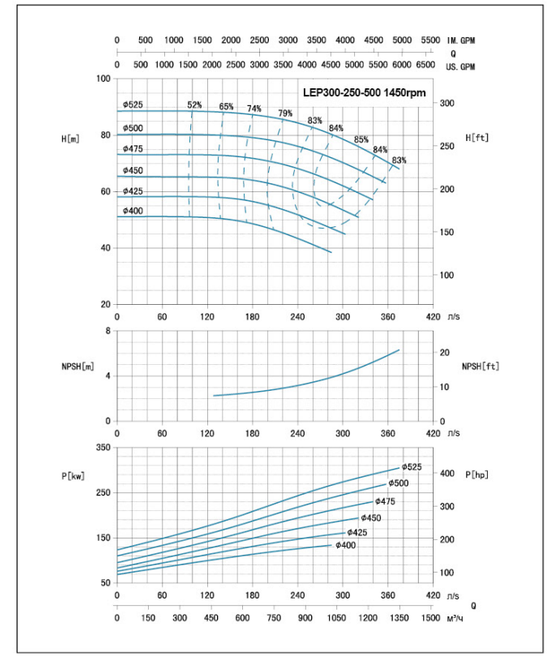
LEP300-250-500 1450rpm
H[m]
H[ft]
NPSH[m]
NPSH[ft]
P[kw]
P[hp]
Q
IM. GPM
US. GPM
n/s

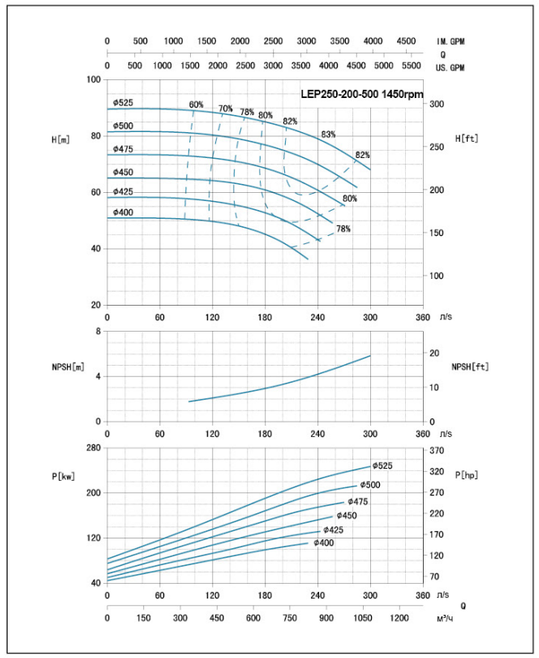
LEP250-200-500 1450rpm
H[m]
H[ft]
NPSH[m]
NPSH[ft]
P[kw]
P[hp]
Q
IM. GPM
US. GPM
n/s

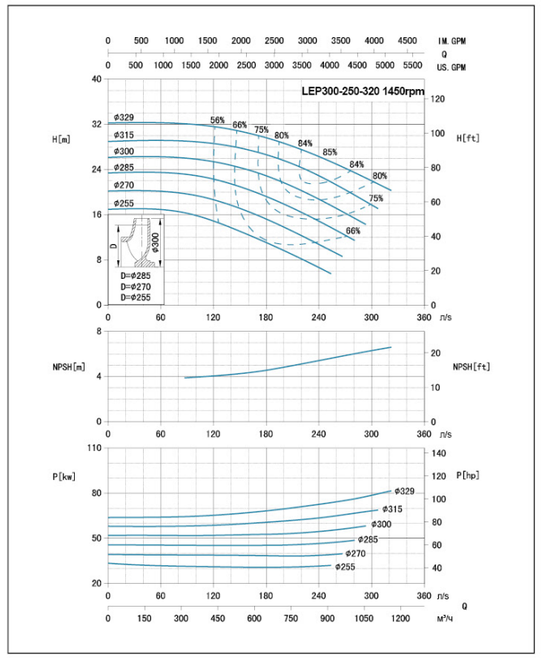
LEP300-250-320 1450rpm
H[m]
H[ft]
NPSH[m]
NPSH[ft]
P[kw]
P[hp]
Q
IM. GPM
US. GPM
n/s
D=ø285
D=ø270
D=ø255

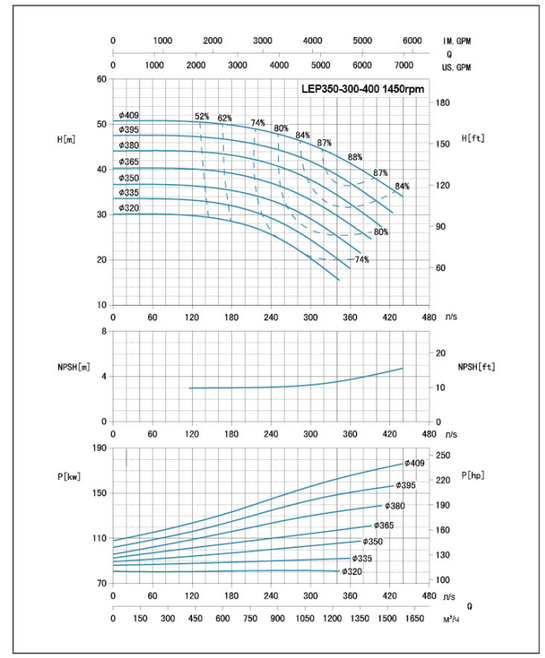
LEP350-300-400 1450rpm
H[m]
H[ft]
NPSH[m]
NPSH[ft]
P[kw]
P[hp]
Q
IM. GPM
US. GPM
n/s

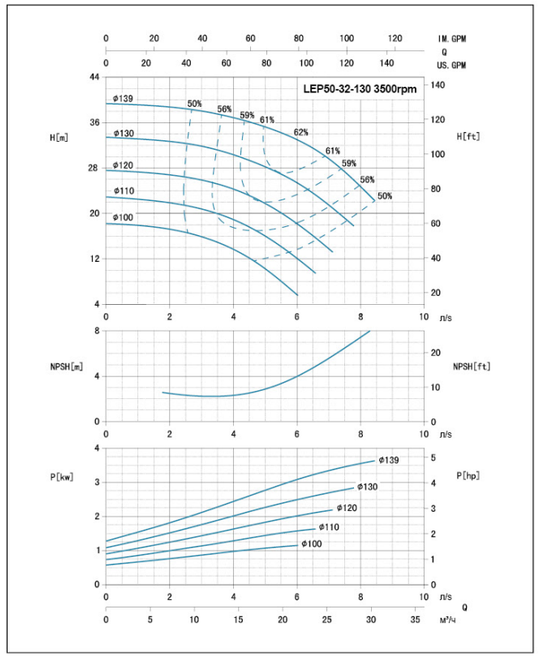
LEP50-32-130 3500rpm
IM. GPM
Q
US. GPM
H[m]
H[ft]
NPSH[m]
NPSH[ft]
P[kw]
P[hp]
n/s
Q
м³/ч
ø139
ø130
ø120
ø110
ø100
50%
56%
59%
61%
62%
61%
59%
56%
50%

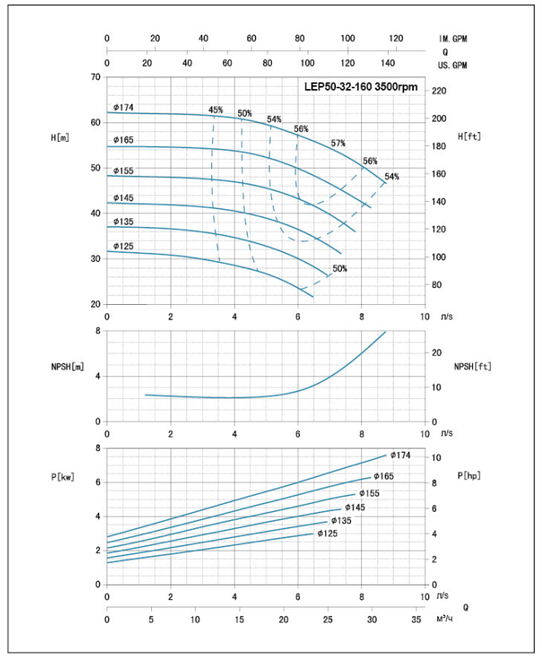
LEP50-32-160 3500rpm
IM. GPM
Q
US. GPM
H[m]
H[ft]
NPSH[m]
NPSH[ft]
P[kw]
P[hp]
n/s
Q
м³/ч
ø174
ø165
ø155
ø145
ø135
ø125
45%
50%
54%
56%
57%
56%
54%
50%

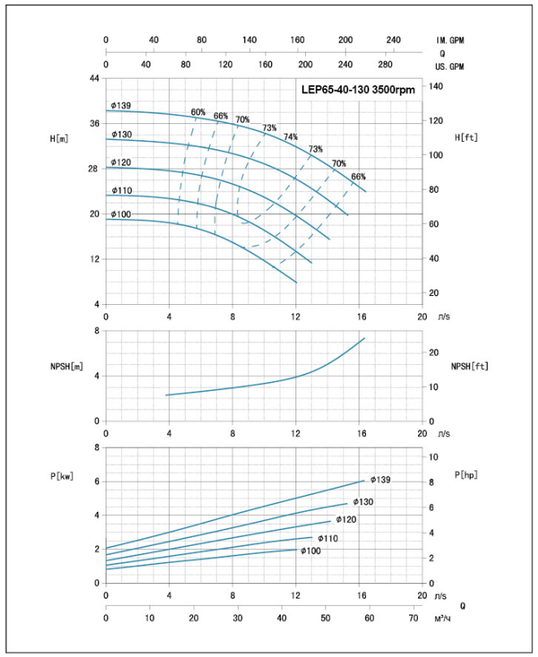
LEP65-40-130 3500rpm
IM. GPM
Q
US. GPM
H[m]
H[ft]
NPSH[m]
NPSH[ft]
P[kw]
P[hp]
n/s
Q
м³/ч
ø139
ø130
ø120
ø110
ø100
60%
66%
70%
73%
74%
73%
70%
66%

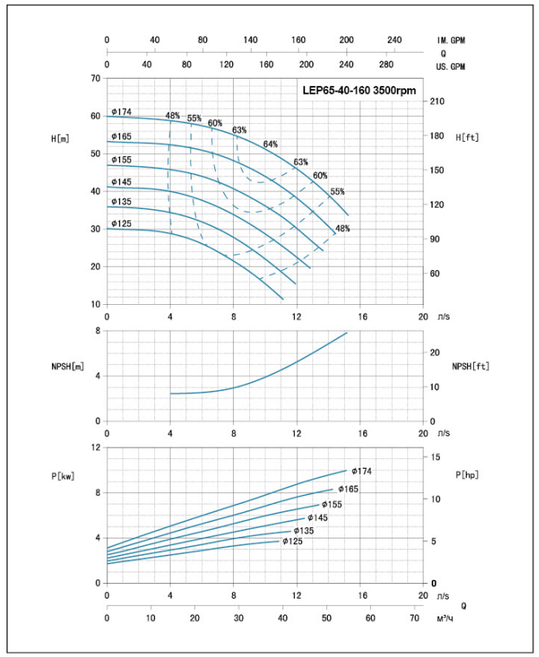
LEP65-40-160 3500rpm
IM. GPM
Q
US. GPM
H[m]
H[ft]
NPSH[m]
NPSH[ft]
P[kw]
P[hp]
n/s
Q
м³/ч
ø174
ø165
ø155
ø145
ø135
ø125
48%
55%
60%
63%
64%
63%
60%
55%
48%

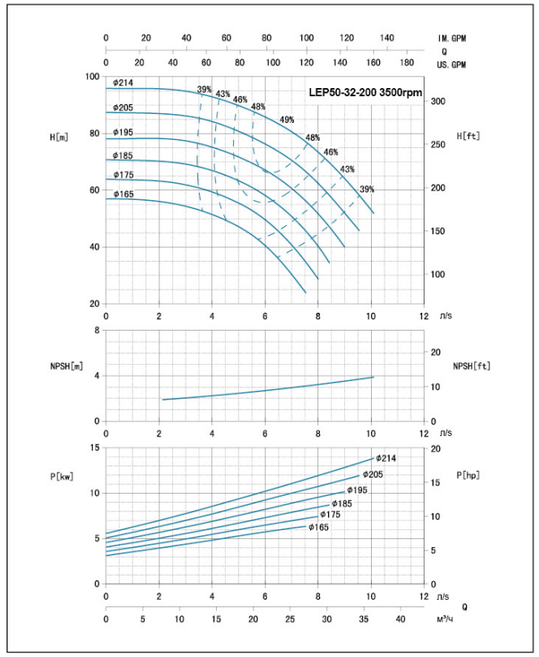
LEP50-32-200 3500rpm
IM. GPM
Q
US. GPM
H[m]
H[ft]
NPSH[m]
NPSH[ft]
P[kw]
P[hp]
n/s
Q
м³/ч
ø214
ø205
ø195
ø185
ø175
ø165
39%
43%
46%
48%
49%
48%
46%
43%
39%

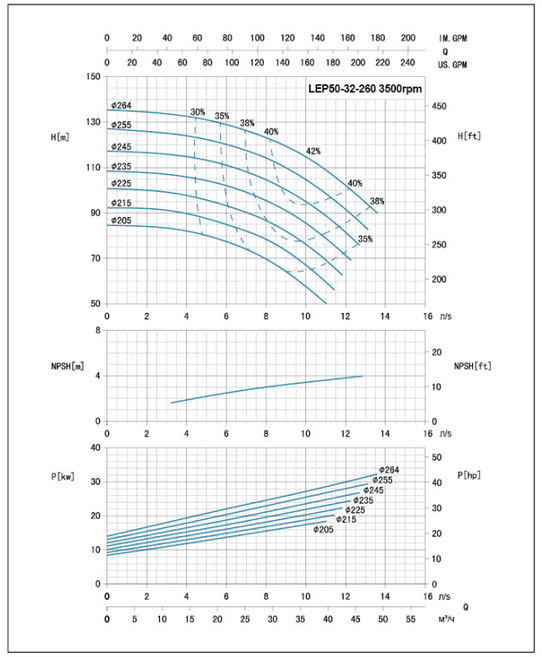
LEP50-32-260 3500rpm
IM. GPM
Q
US. GPM
H[m]
H[ft]
NPSH[m]
NPSH[ft]
P[kw]
P[hp]
n/s
Q
м³/ч
ø264
ø255
ø245
ø235
ø225
ø215
ø205
30%
35%
38%
40%
42%
40%
38%
35%

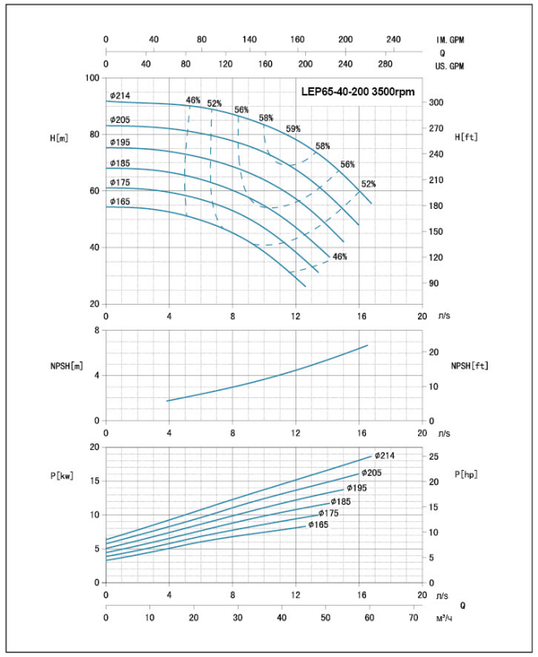
LEP65-40-200 3500rpm
IM. GPM
Q
US. GPM
H[m]
H[ft]
NPSH[m]
NPSH[ft]
P[kw]
P[hp]
n/s
Q
м³/ч
ø214
ø205
ø195
ø185
ø175
ø165
46%
52%
56%
58%
59%
58%
56%
52%
46%

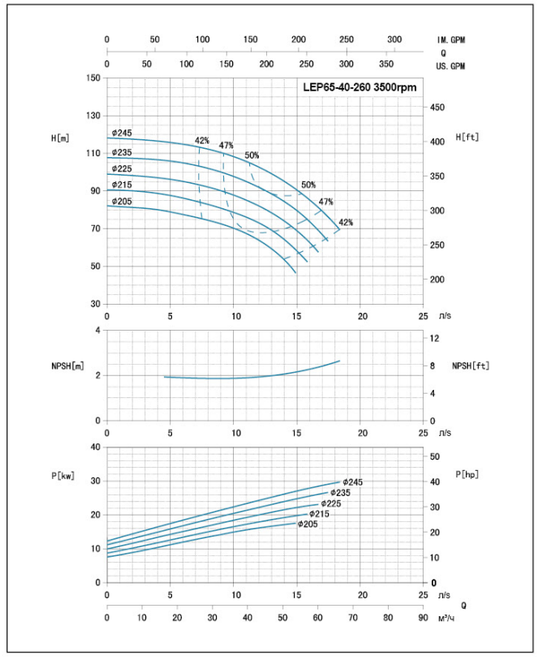
LEP65-40-260 3500rpm
IM. GPM
Q
US. GPM
H[m]
H[ft]
NPSH[m]
NPSH[ft]
P[kw]
P[hp]
n/s
Q
м³/ч
ø245
ø235
ø225
ø215
ø205
42%
47%
50%
50%
47%
42%

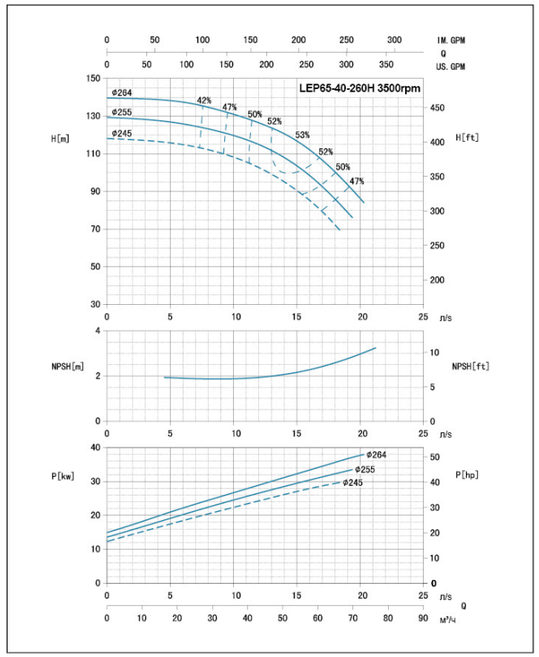
LEP65-40-260H 3500rpm
IM. GPM
Q
US. GPM
H[m]
H[ft]
n/s
NPSH[m]
NPSH[ft]
P[kw]
P[hp]
Q
м³/ч
ø264
ø255
ø245
42%
47%
50%
52%
53%
52%
50%
47%

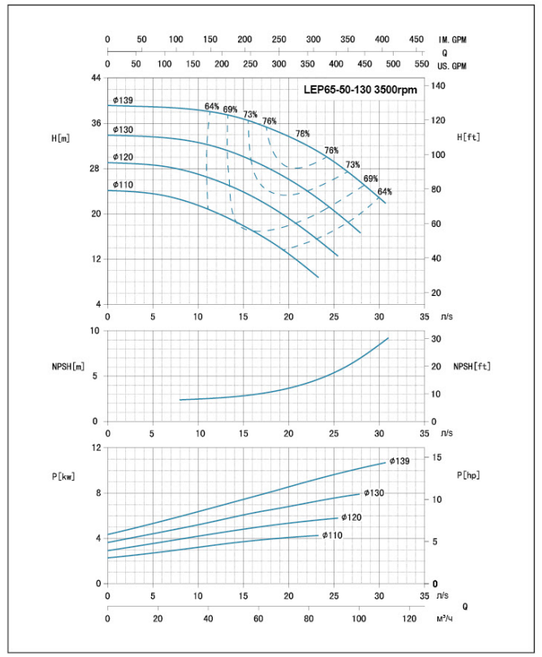
LEP65-50-130 3500rpm
IM. GPM
Q
US. GPM
H[m]
H[ft]
n/s
NPSH[m]
NPSH[ft]
P[kw]
P[hp]
Q
м³/ч
ø139
ø130
ø120
ø110
64%
69%
73%
76%
76%
76%
73%
69%
64%

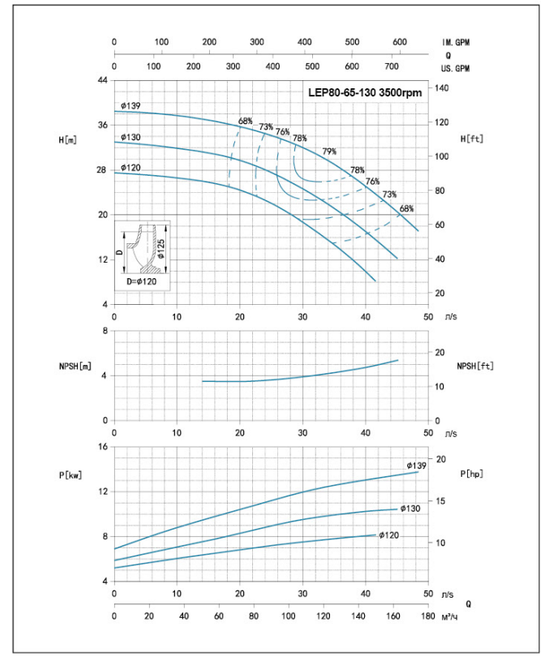
LEP80-65-130 3500rpm
IM. GPM
Q
US. GPM
H[m]
H[ft]
n/s
NPSH[m]
NPSH[ft]
P[kw]
P[hp]
Q
м³/ч
ø139
ø130
ø120
68%
73%
76%
78%
79%
78%
76%
73%
68%
D
ø125
D=ø120

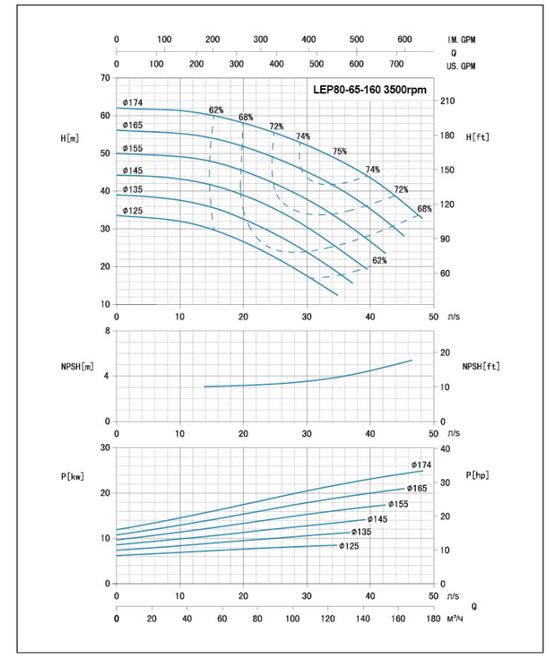
LEP80-65-160 3500rpm
IM. GPM
Q
US. GPM
H[m]
H[ft]
n/s
NPSH[m]
NPSH[ft]
P[kw]
P[hp]
Q
м³/ч
ø174
ø165
ø155
ø145
ø135
ø125
62%
68%
72%
74%
75%
74%
72%
68%
62%

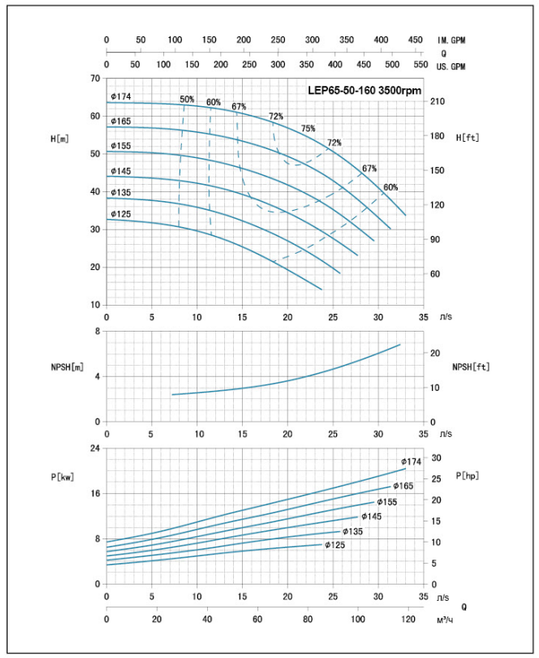
LEP65-50-160 3500rpm
IM. GPM
Q
US. GPM
H[m]
H[ft]
n/s
NPSH[m]
NPSH[ft]
P[kw]
P[hp]
Q
м³/ч
ø174
ø165
ø155
ø145
ø135
ø125
50%
60%
67%
72%
75%
72%
67%
60%

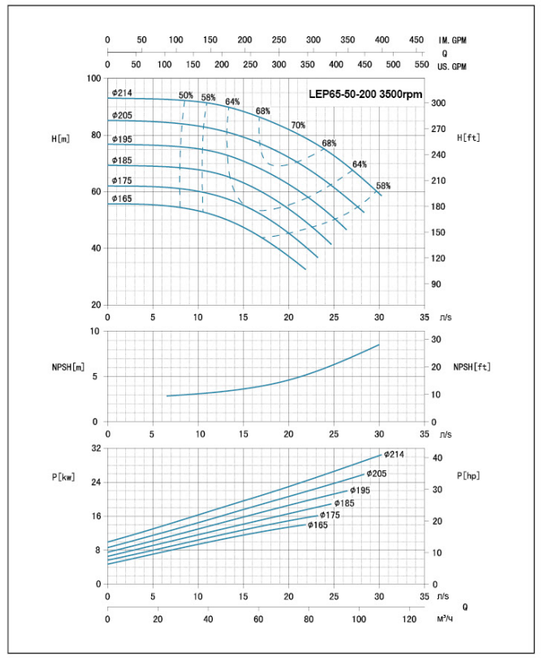
LEP65-50-200 3500rpm
IM. GPM
Q
US. GPM
H[m]
H[ft]
n/s
NPSH[m]
NPSH[ft]
P[kw]
P[hp]
Q
м³/ч
ø214
ø205
ø195
ø185
ø175
ø165
50%
58%
64%
68%
70%
68%
64%
58%

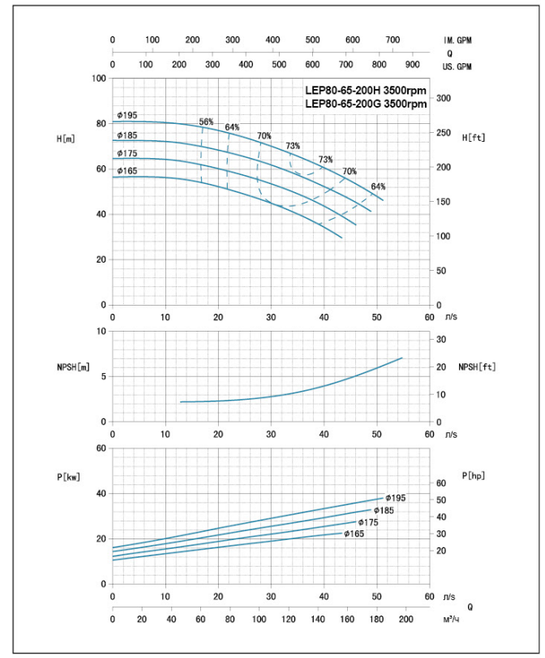
LEP80-65-200H 3500rpm
LEP80-65-200G 3500rpm
IM. GPM
Q
US. GPM
H[m]
H[ft]
n/s
NPSH[m]
NPSH[ft]
P[kw]
P[hp]
Q
м³/ч
ø195
ø185
ø175
ø165
56%
64%
70%
73%
73%
70%
64%

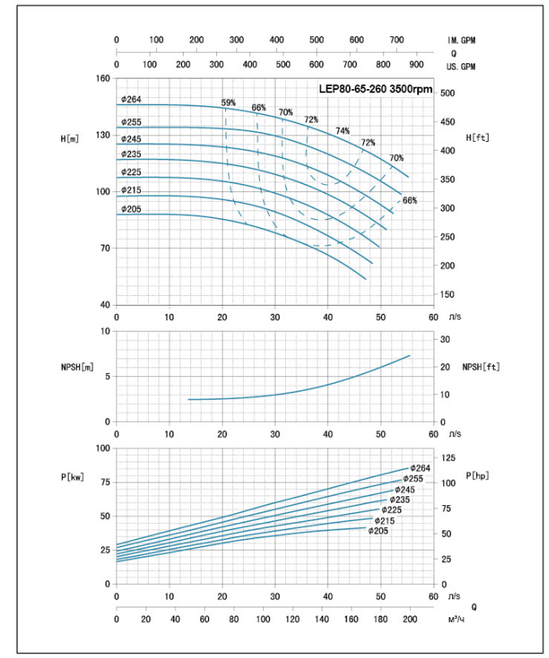
LEP80-65-260 3500rpm
IM. GPM
Q
US. GPM
H[m]
H[ft]
n/s
NPSH[m]
NPSH[ft]
P[kw]
P[hp]
Q
м³/ч
ø264
ø255
ø245
ø235
ø225
ø215
ø205
59%
66%
70%
72%
74%
72%
70%
66%

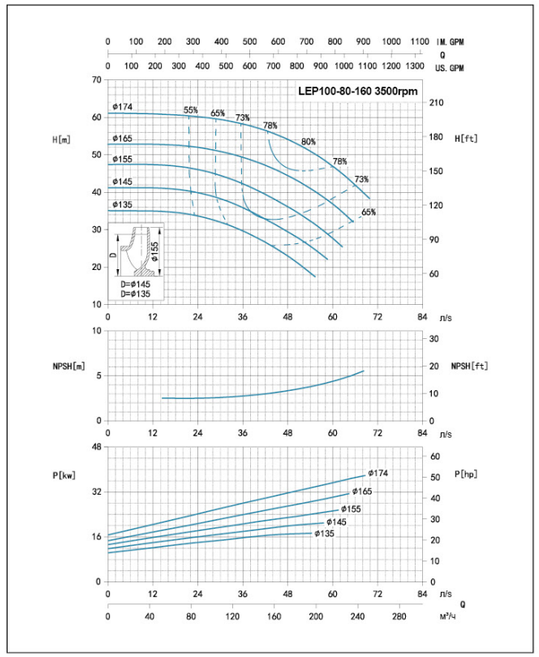
LEP100-80-160 3500rpm
H[m]
H[ft]
NPSH[m]
NPSH[ft]
P[kw]
P[hp]
Q
IM. GPM
US. GPM
n/s
m³/H
D=ø145
D=ø135

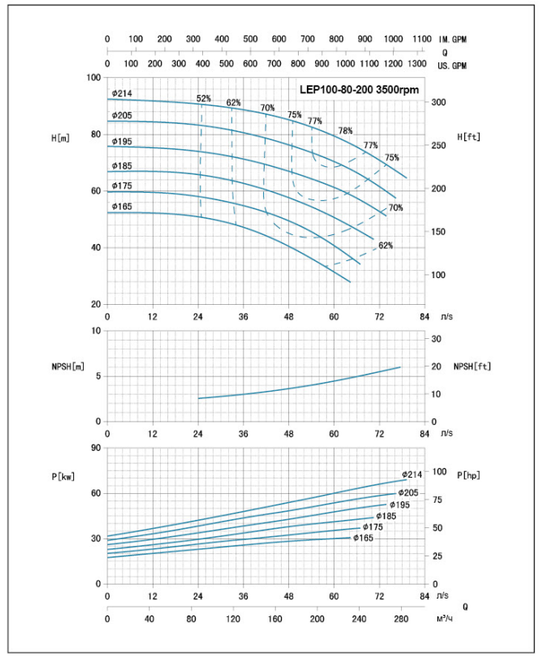
LEP100-80-200 3500rpm
H[m]
H[ft]
NPSH[m]
NPSH[ft]
P[kw]
P[hp]
Q
IM. GPM
US. GPM
n/s
m³/H

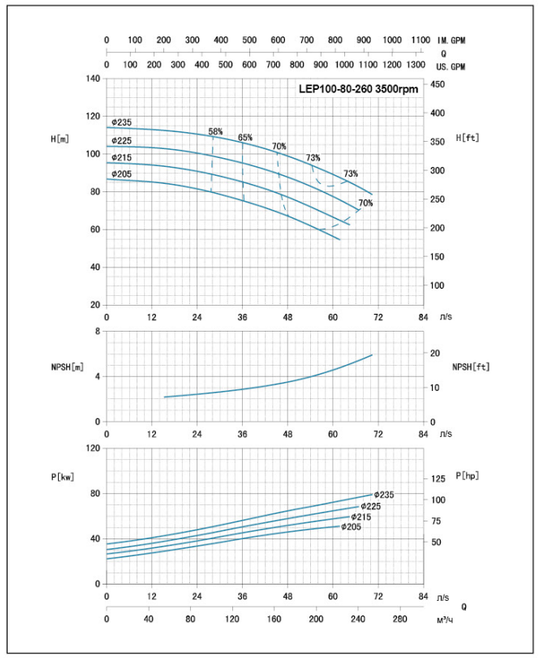
LEP100-80-260 3500rpm
H[m]
H[ft]
NPSH[m]
NPSH[ft]
P[kw]
P[hp]
Q
IM. GPM
US. GPM
n/s
m³/H

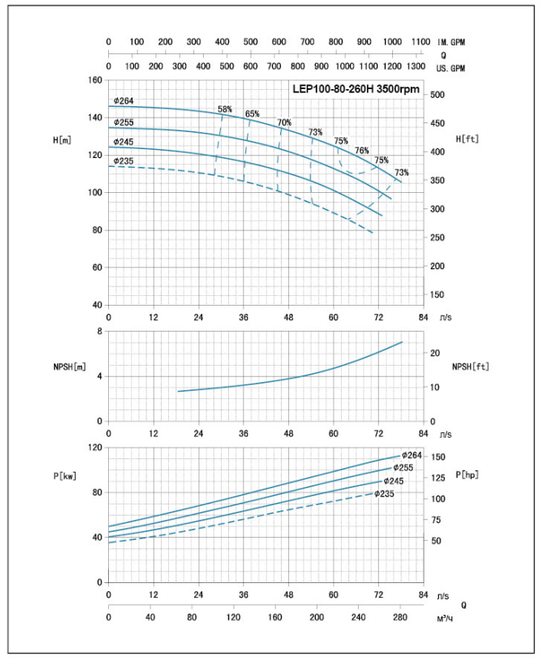
LEP100-80-260H 3500rpm
H[m]
H[ft]
NPSH[m]
NPSH[ft]
P[kw]
P[hp]
Q
IM. GPM
US. GPM
n/s
m³/H

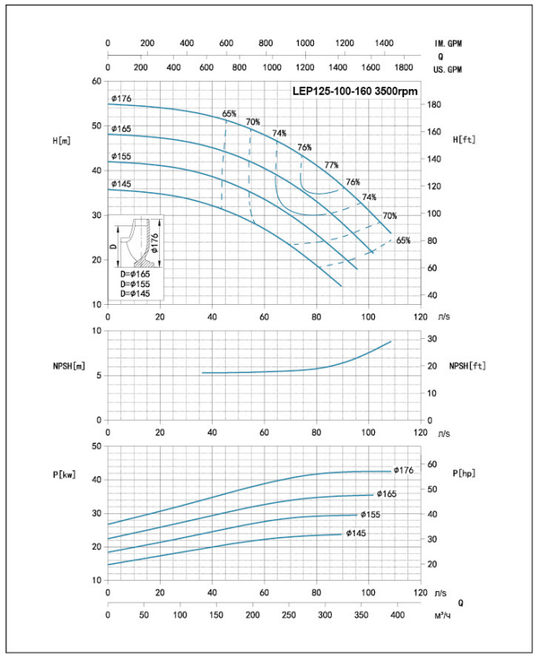
LEP125-100-160 3500rpm
H[m]
H[ft]
NPSH[m]
NPSH[ft]
P[kw]
P[hp]
Q
IM. GPM
US. GPM
n/s
m³/H
D=ø165
D=ø155
D=ø145

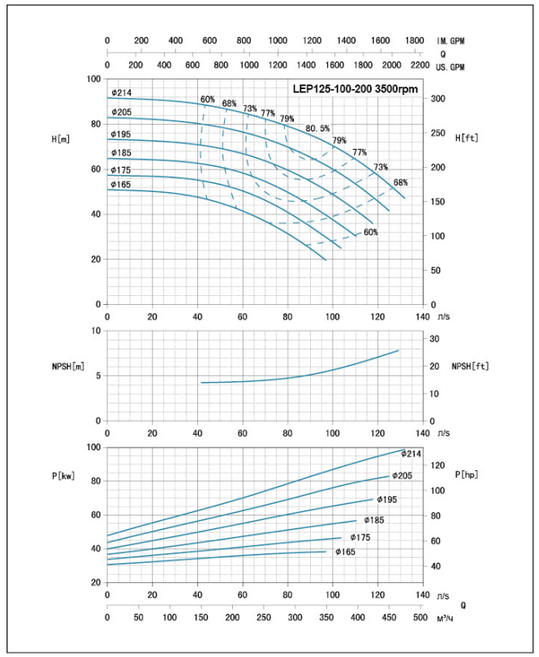
LEP125-100-200 3500rpm
H[m]
H[ft]
NPSH[m]
NPSH[ft]
P[kw]
P[hp]
Q
IM. GPM
US. GPM
n/s
m³/H

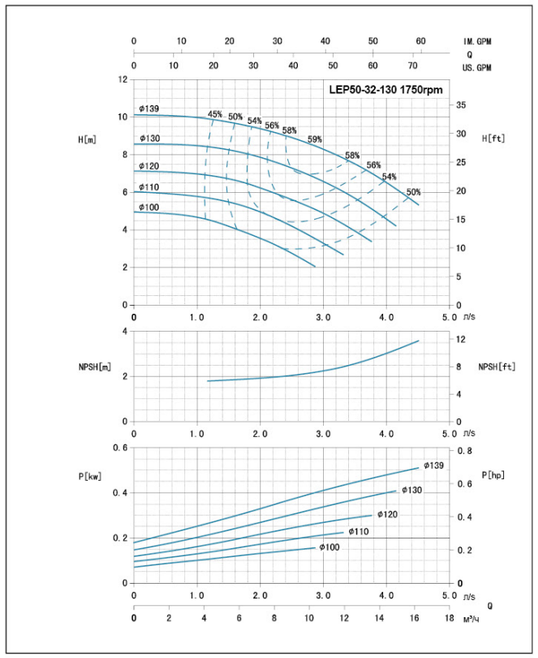
LEP50-32-130 1750rpm
H[m]
H[ft]
NPSH[m]
NPSH[ft]
P[kw]
P[hp]
Q
IM. GPM
US. GPM
n/s
m³/H

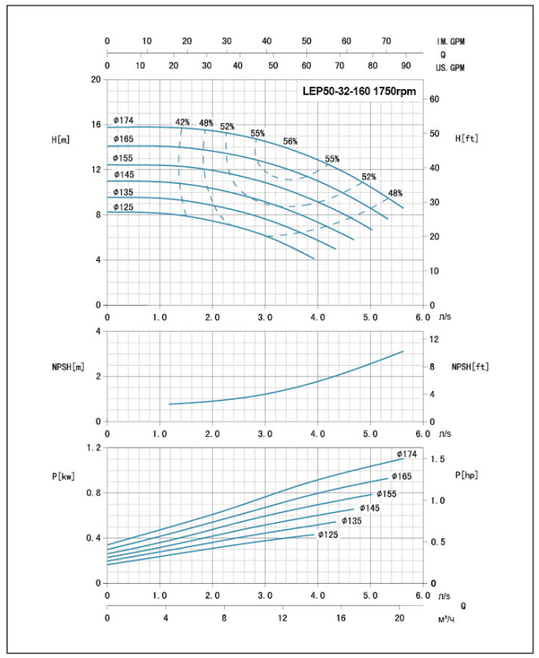
LEP50-32-160 1750rpm
H[m]
H[ft]
NPSH[m]
NPSH[ft]
P[kw]
P[hp]
Q
IM. GPM
US. GPM
n/s
m³/H

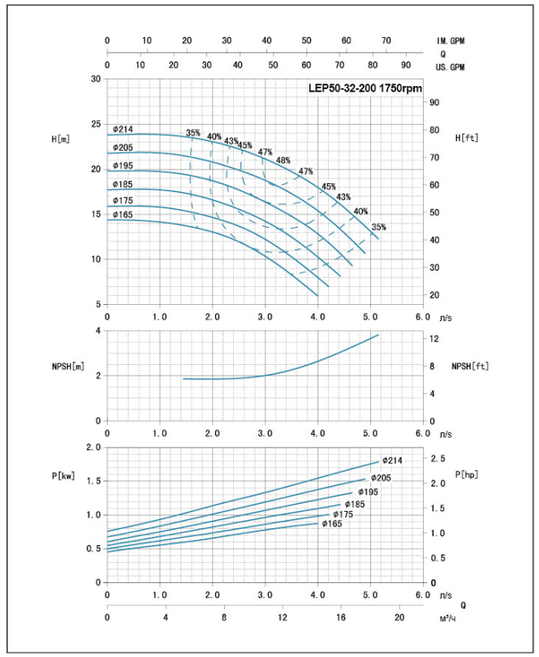
LEP50-32-200 1750rpm
IM. GPM
Q
US. GPM
H[m]
H[ft]
NPSH[m]
NPSH[ft]
P[kw]
P[hp]
n/s
Q
м³/ч

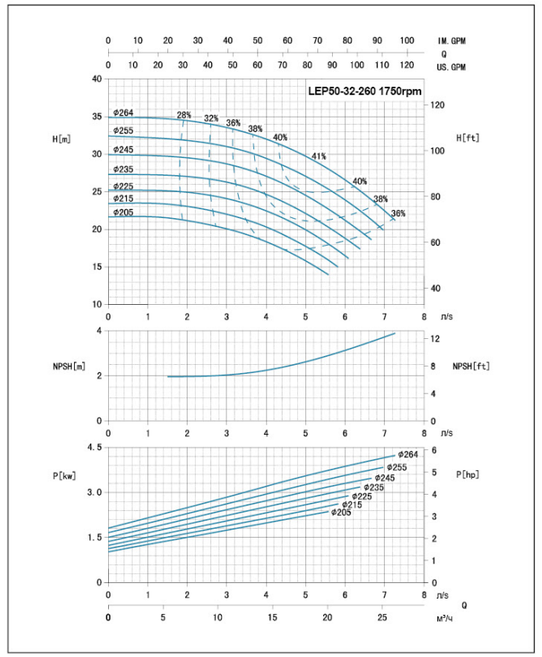
LEP50-32-260 1750rpm
IM. GPM
Q
US. GPM
H[m]
H[ft]
NPSH[m]
NPSH[ft]
P[kw]
P[hp]
n/s
Q
м³/ч

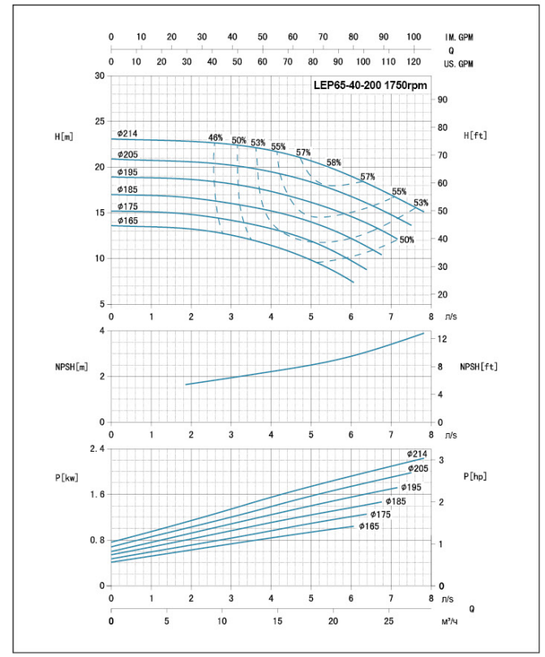
LEP65-40-200 1750rpm
IM. GPM
Q
US. GPM
H[m]
H[ft]
NPSH[m]
NPSH[ft]
P[kw]
P[hp]
n/s
Q
м³/ч

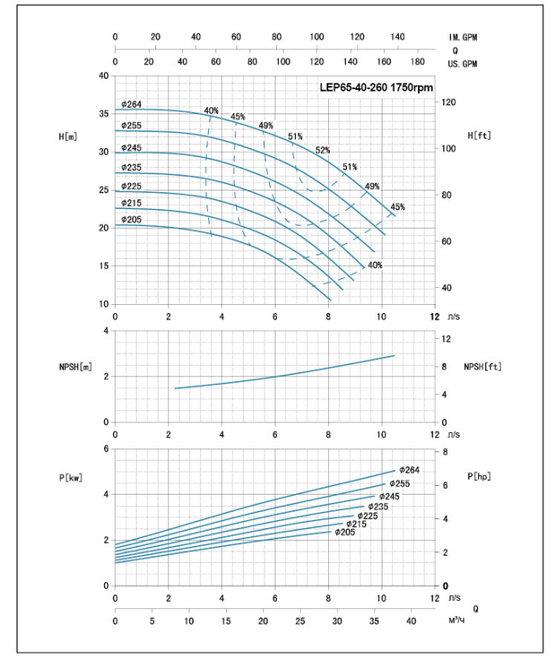
LEP65-40-260 1750rpm
IM. GPM
Q
US. GPM
H[m]
H[ft]
NPSH[m]
NPSH[ft]
P[kw]
P[hp]
n/s
Q
м³/ч

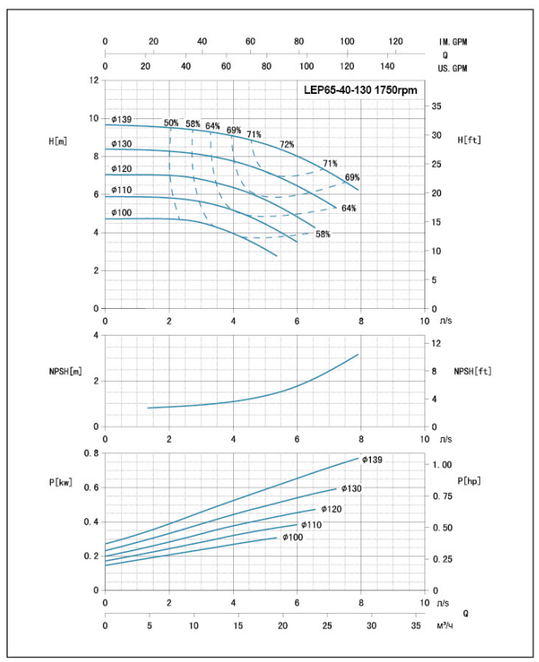
LEP65-40-130 1750rpm
IM. GPM
Q
US. GPM
H[m]
H[ft]
NPSH[m]
NPSH[ft]
P[kw]
P[hp]
n/s
Q
м³/ч

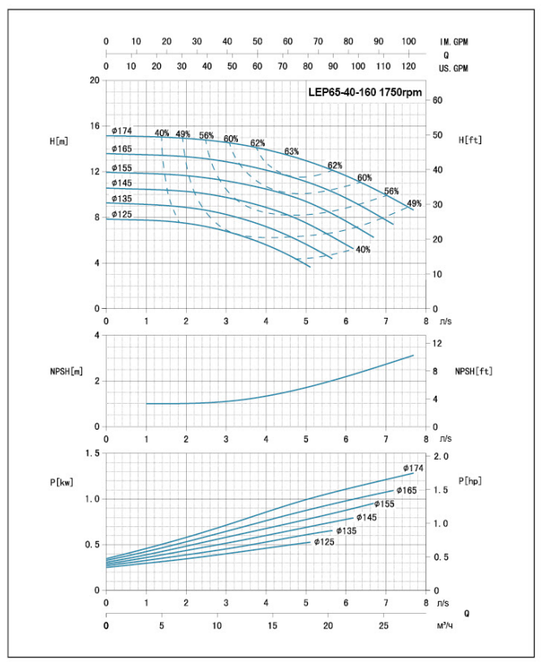
LEP65-40-160 1750rpm
IM. GPM
Q
US. GPM
H[m]
H[ft]
NPSH[m]
NPSH[ft]
P[kw]
P[hp]
n/s
Q
м³/ч

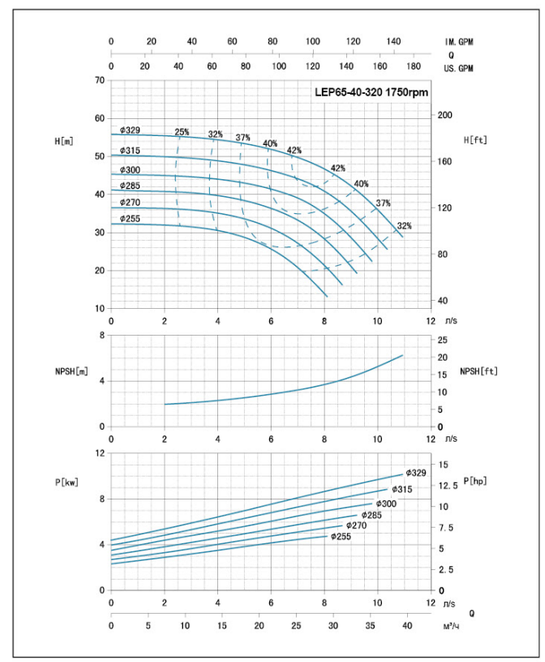
LEP65-40-320 1750rpm
IM. GPM
Q
US. GPM
H[m]
H[ft]
NPSH[m]
NPSH[ft]
P[kw]
P[hp]
n/s
Q
м³/ч

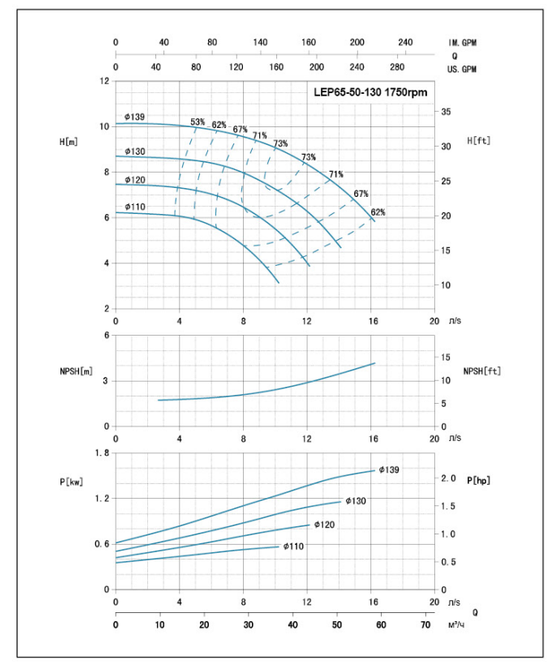
LEP65-50-130 1750rpm
IM. GPM
Q
US. GPM
H[m]
H[ft]
NPSH[m]
NPSH[ft]
P[kw]
P[hp]
n/s
Q
м³/ч

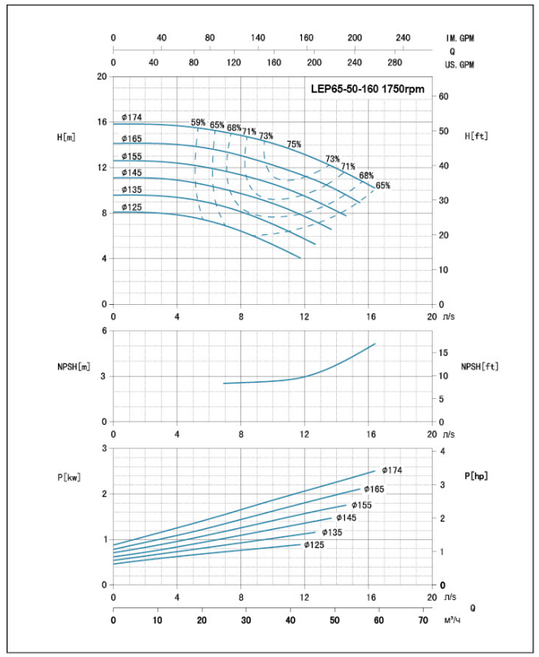
LEP65-50-160 1750rpm
IM. GPM
Q
US. GPM
H[m]
H[ft]
NPSH[m]
NPSH[ft]
P[kw]
P[hp]
n/s
Q
м³/ч
ø174
ø165
ø155
ø145
ø135
ø125
59%
65%
68%
71%
73%
75%
73%
71%
68%
65%

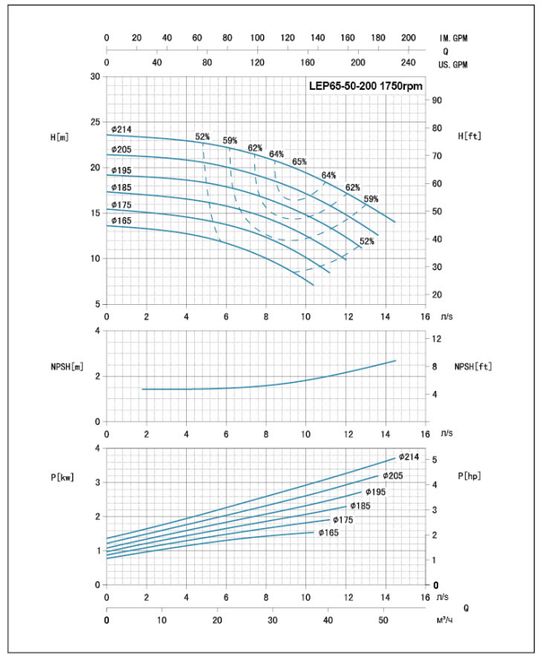
LEP65-50-200 1750rpm
IM. GPM
Q
US. GPM
H[m]
H[ft]
NPSH[m]
NPSH[ft]
P[kw]
P[hp]
n/s
Q
м³/ч
ø214
ø205
ø195
ø185
ø175
ø165
52%
59%
62%
64%
65%
64%
62%
59%
52%

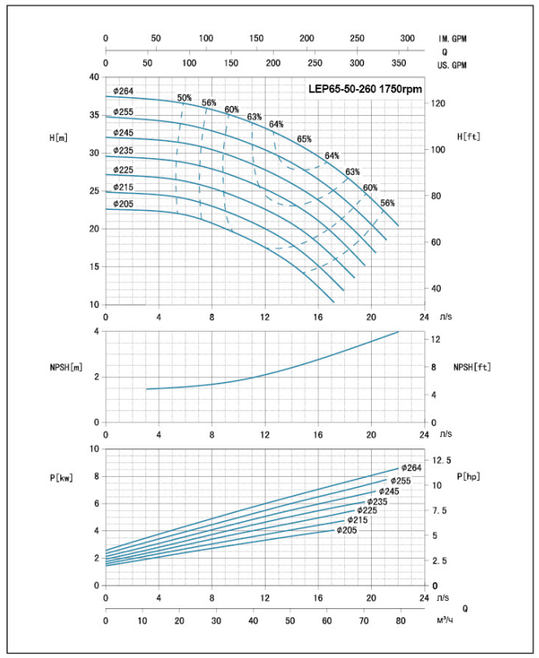
LEP65-50-260 1750rpm
IM. GPM
Q
US. GPM
H[m]
H[ft]
NPSH[m]
NPSH[ft]
P[kw]
P[hp]
n/s
Q
м³/ч
ø264
ø255
ø245
ø235
ø225
ø215
ø205
50%
56%
60%
63%
64%
65%
64%
63%
60%
56%

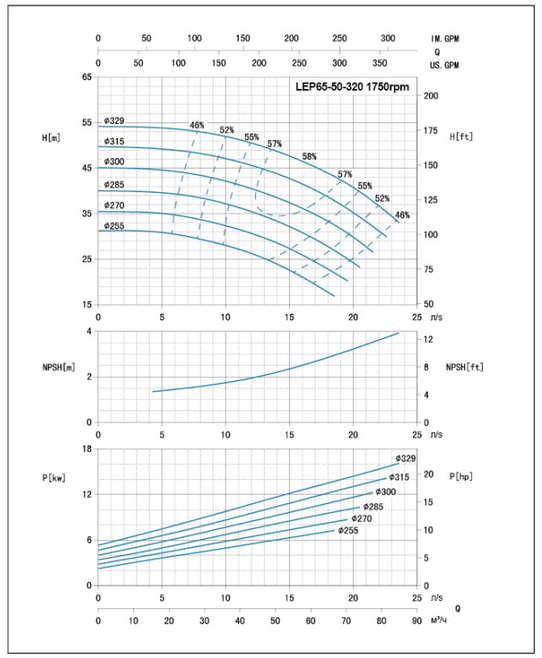
LEP65-50-320 1750rpm
IM. GPM
Q
US. GPM
H[m]
H[ft]
NPSH[m]
NPSH[ft]
P[kw]
P[hp]
n/s
Q
м³/ч
ø329
ø315
ø300
ø285
ø270
ø255
46%
52%
55%
57%
58%
57%
55%
52%
46%

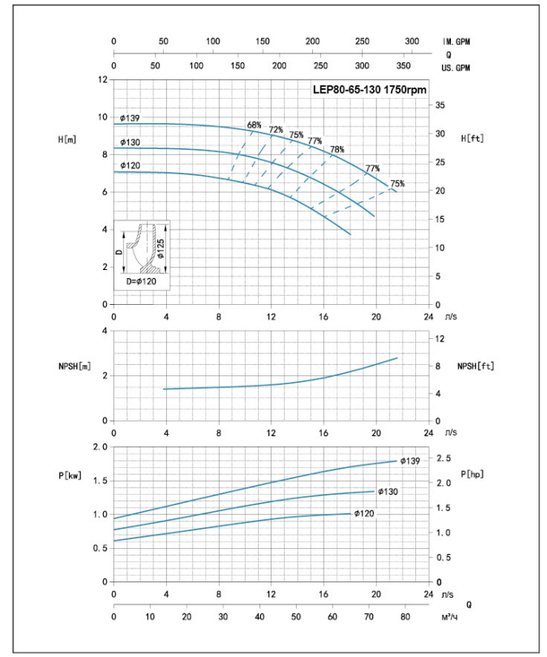
LEP80-65-130 1750rpm
IM. GPM
Q
US. GPM
H[m]
H[ft]
NPSH[m]
NPSH[ft]
P[kw]
P[hp]
n/s
Q
м³/ч
ø139
ø130
ø120
68%
72%
75%
77%
78%
77%
75%
D
ø125
D=ø120

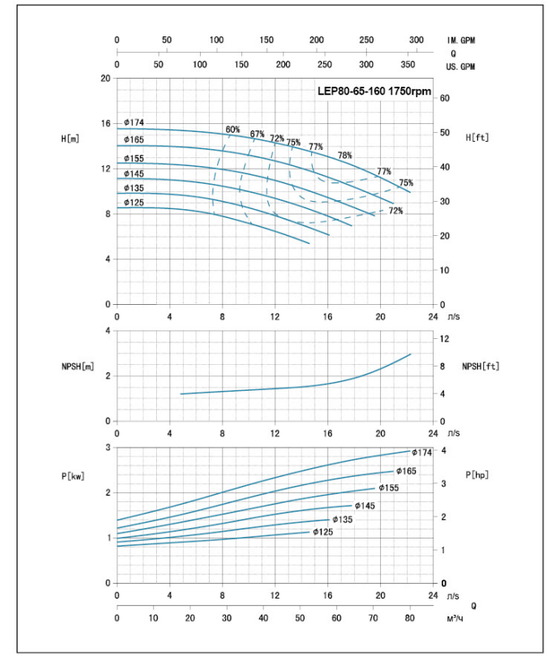
LEP80-65-160 1750rpm
IM. GPM
Q
US. GPM
H[m]
H[ft]
NPSH[m]
NPSH[ft]
P[kw]
P[hp]
n/s
Q
м³/ч
ø174
ø165
ø155
ø145
ø135
ø125
60%
67%
72%
75%
77%
78%
77%
75%
72%

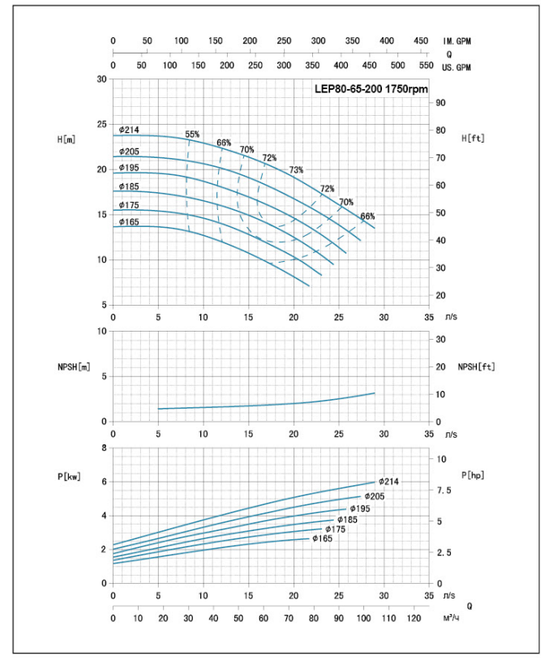
LEP80-65-200 1750rpm
IM. GPM
Q
US. GPM
H[m]
H[ft]
NPSH[m]
NPSH[ft]
P[kw]
P[hp]
n/s
Q
м³/ч
ø214
ø205
ø195
ø185
ø175
ø165
55%
66%
70%
72%
73%
72%
70%
66%

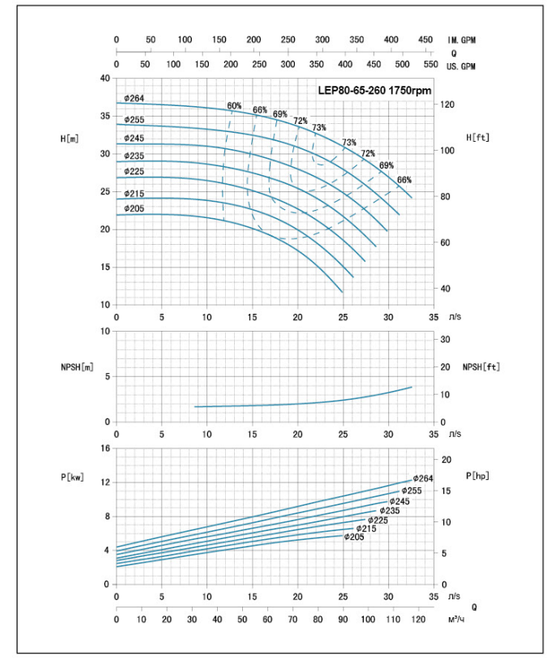
LEP80-65-260 1750rpm
IM. GPM
Q
US. GPM
H[m]
H[ft]
NPSH[m]
NPSH[ft]
P[kw]
P[hp]
n/s
Q
м³/ч
ø264
ø255
ø245
ø235
ø225
ø215
ø205
60%
66%
69%
72%
73%
73%
72%
69%
66%

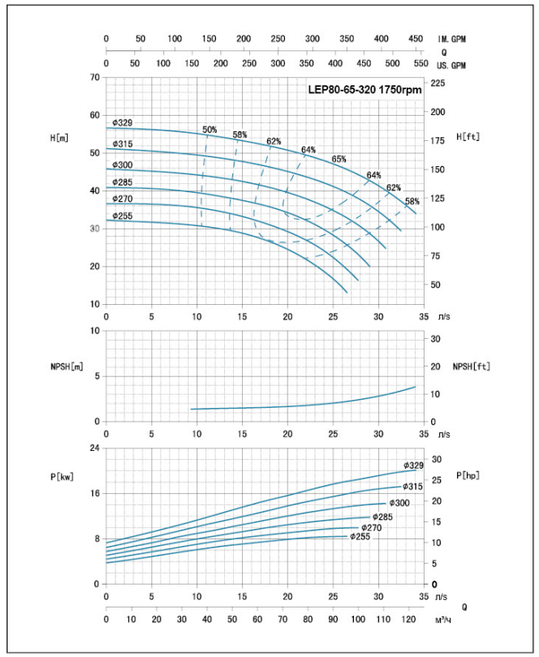
LEP80-65-320 1750rpm
IM. GPM
Q
US. GPM
H[m]
H[ft]
ø329
ø315
ø300
ø285
ø270
ø255
50%
58%
62%
64%
65%
64%
62%
58%
n/s
NPSH[m]
NPSH[ft]
P[kw]
P[hp]
m³/H

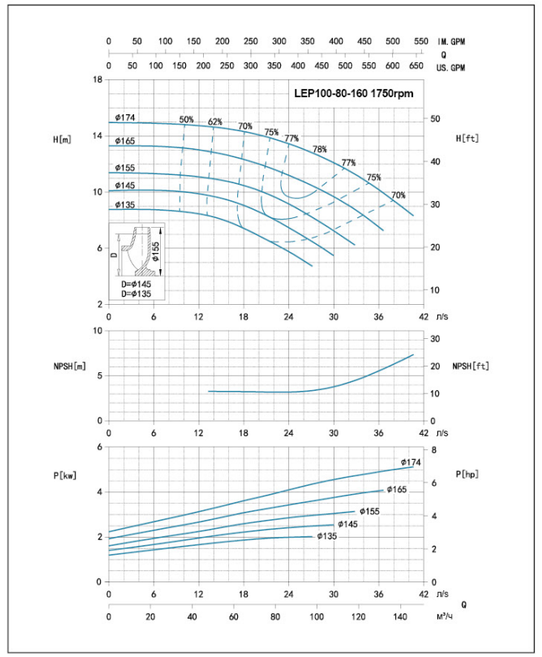
LEP100-80-160 1750rpm
IM. GPM
Q
US. GPM
H[m]
H[ft]
ø174
ø165
ø155
ø145
ø135
50%
62%
70%
75%
77%
78%
77%
75%
70%
D=ø145
D=ø135
n/s
NPSH[m]
NPSH[ft]
P[kw]
P[hp]
m³/H

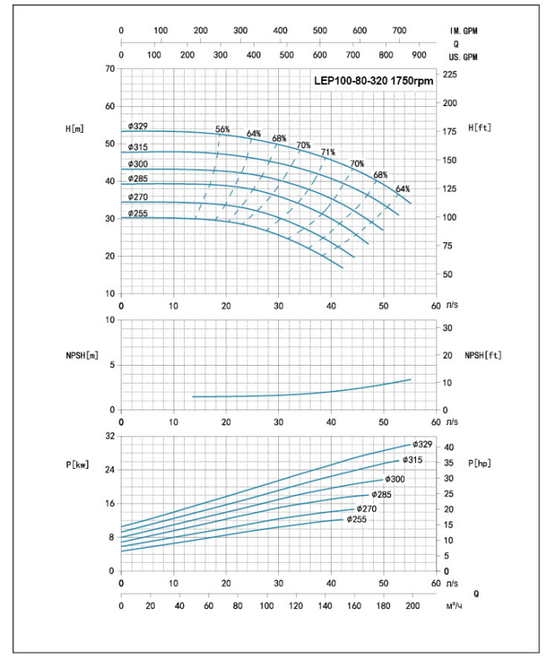
LEP100-80-320 1750rpm
IM. GPM
Q
US. GPM
H[m]
H[ft]
ø329
ø315
ø300
ø285
ø270
ø255
56%
64%
68%
70%
71%
70%
68%
64%
n/s
NPSH[m]
NPSH[ft]
P[kw]
P[hp]
m³/H

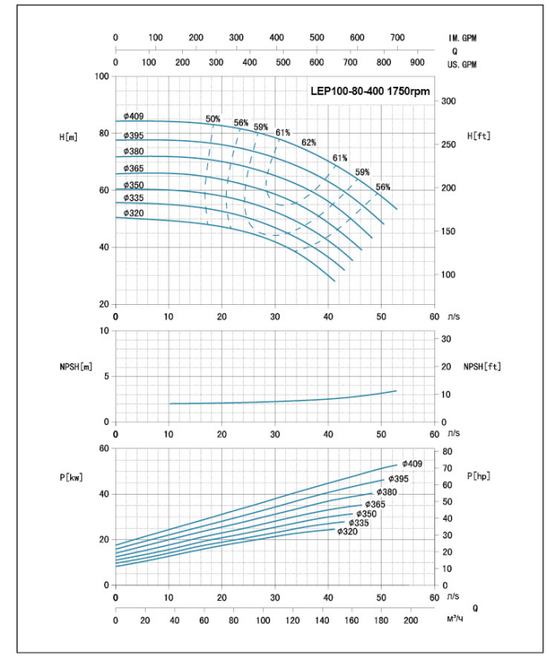
LEP100-80-400 1750rpm
IM. GPM
Q
US. GPM
H[m]
H[ft]
ø409
ø395
ø380
ø365
ø350
ø335
ø320
50%
56%
59%
61%
62%
61%
59%
56%
n/s
NPSH[m]
NPSH[ft]
P[kw]
P[hp]
m³/H

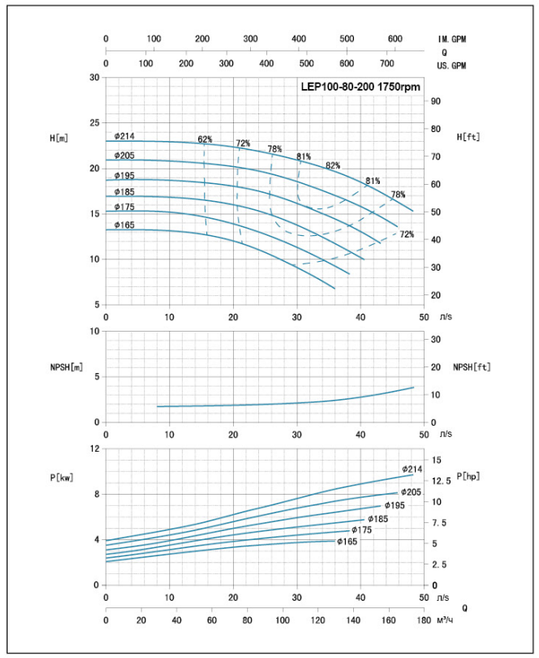
LEP100-80-200 1750rpm
IM. GPM
Q
US. GPM
H[m]
H[ft]
ø214
ø205
ø195
ø185
ø175
ø165
62%
72%
78%
81%
82%
81%
78%
72%
n/s
NPSH[m]
NPSH[ft]
P[kw]
P[hp]
m³/H

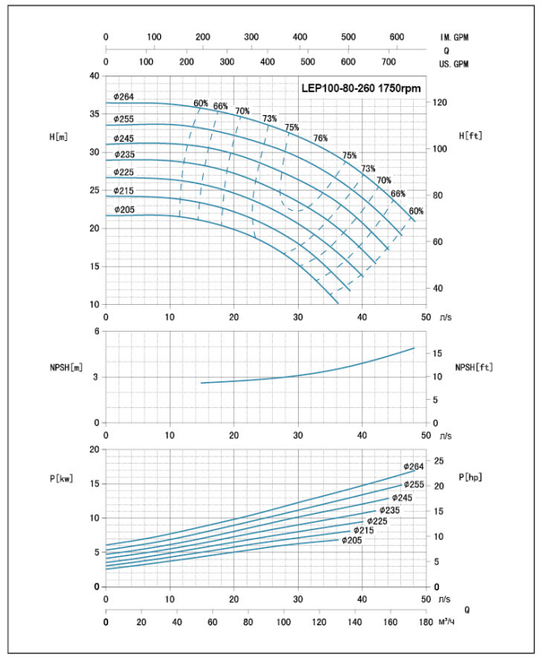
LEP100-80-260 1750rpm
IM. GPM
Q
US. GPM
H[m]
H[ft]
ø264
ø255
ø245
ø233
ø225
ø215
ø205
60%
66%
70%
73%
75%
76%
75%
73%
70%
66%
60%
n/s
NPSH[m]
NPSH[ft]
P[kw]
P[hp]
m³/H

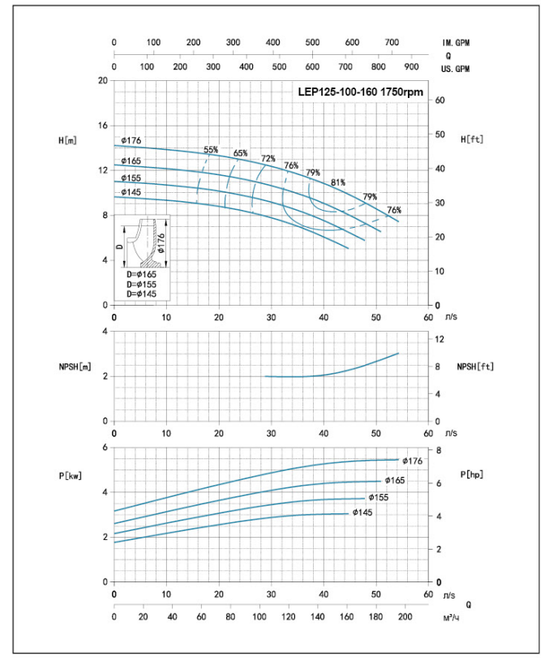
LEP125-100-160 1750rpm
IM. GPM
Q
US. GPM
H[m]
H[ft]
ø176
ø165
ø155
ø145
55%
65%
72%
76%
79%
81%
79%
76%
D=ø165
D=ø155
D=ø145
n/s
NPSH[m]
NPSH[ft]
P[kw]
P[hp]
m³/H

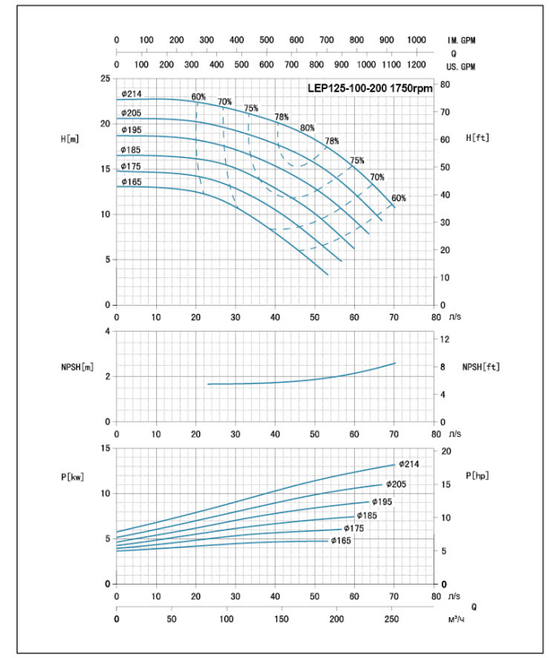
LEP125-100-200 1750rpm
IM. GPM
Q
US. GPM
H[m]
H[ft]
ø214
ø205
ø195
ø185
ø175
ø165
60%
70%
75%
78%
80%
78%
75%
70%
60%
n/s
NPSH[m]
NPSH[ft]
P[kw]
P[hp]
m³/H

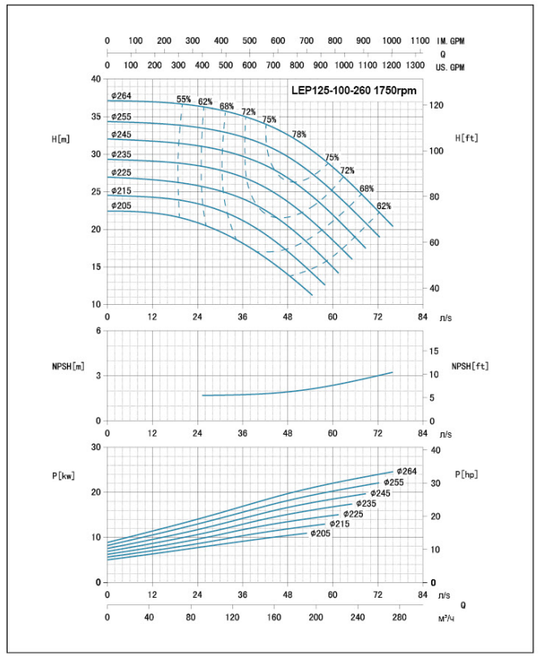
LEP125-100-260 1750rpm
IM. GPM
Q
US. GPM
H[m]
H[ft]
NPSH[m]
NPSH[ft]
P[kw]
P[hp]
n/s
Q
м³/ч

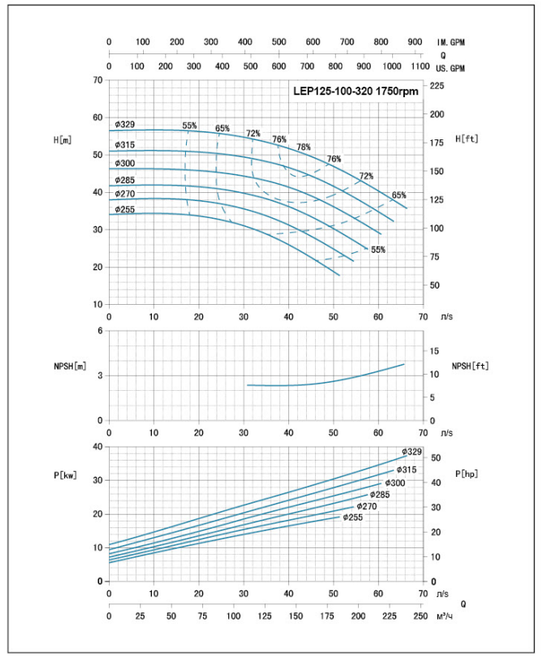
LEP125-100-320 1750rpm
IM. GPM
Q
US. GPM
H[m]
H[ft]
NPSH[m]
NPSH[ft]
P[kw]
P[hp]
n/s
Q
м³/ч

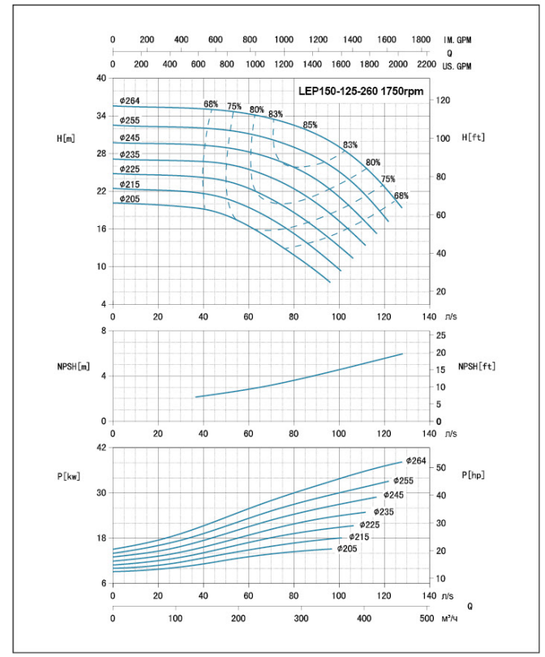
LEP150-125-260 1750rpm
IM. GPM
Q
US. GPM
H[m]
H[ft]
NPSH[m]
NPSH[ft]
P[kw]
P[hp]
n/s
Q
м³/ч

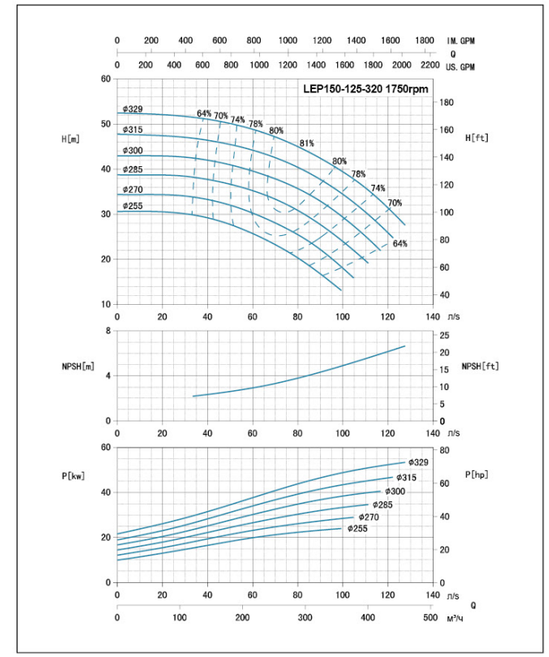
LEP150-125-320 1750rpm
IM. GPM
Q
US. GPM
H[m]
H[ft]
NPSH[m]
NPSH[ft]
P[kw]
P[hp]
n/s
Q
м³/ч

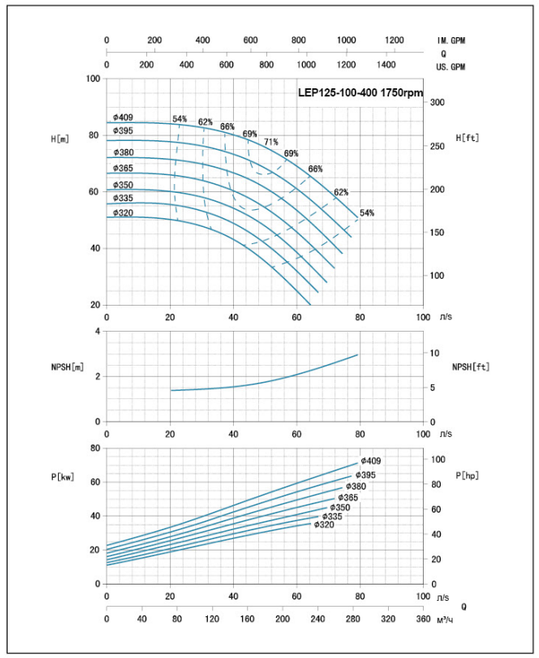
LEP125-100-400 1750rpm
IM. GPM
Q
US. GPM
H[m]
H[ft]
NPSH[m]
NPSH[ft]
P[kw]
P[hp]
n/s
Q
м³/ч

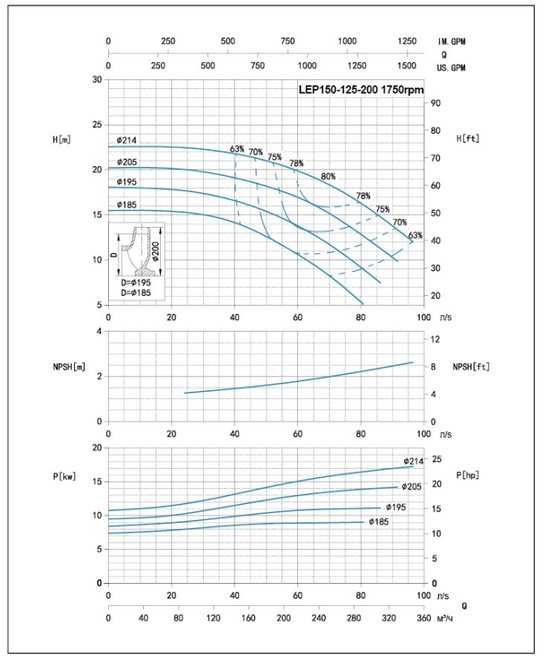
LEP150-125-200 1750rpm
IM. GPM
Q
US. GPM
H[m]
H[ft]
NPSH[m]
NPSH[ft]
P[kw]
P[hp]
n/s
Q
м³/ч

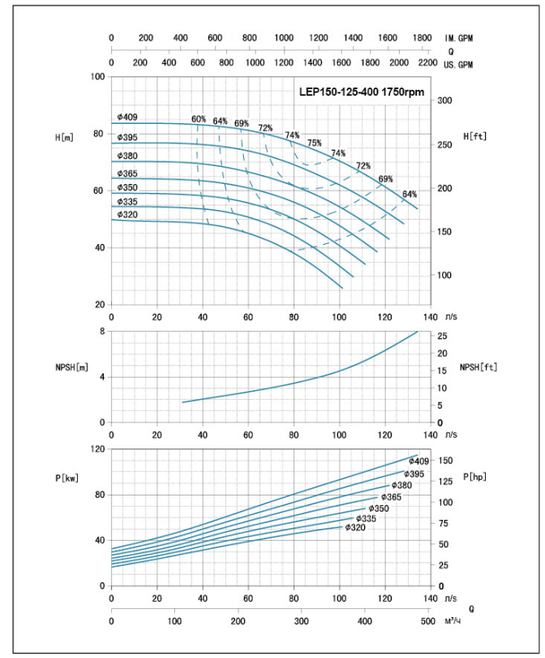
LEP150-125-400 1750rpm
IM. GPM
Q
US. GPM
H[m]
H[ft]
NPSH[m]
NPSH[ft]
P[kw]
P[hp]
n/s
Q
м³/ч

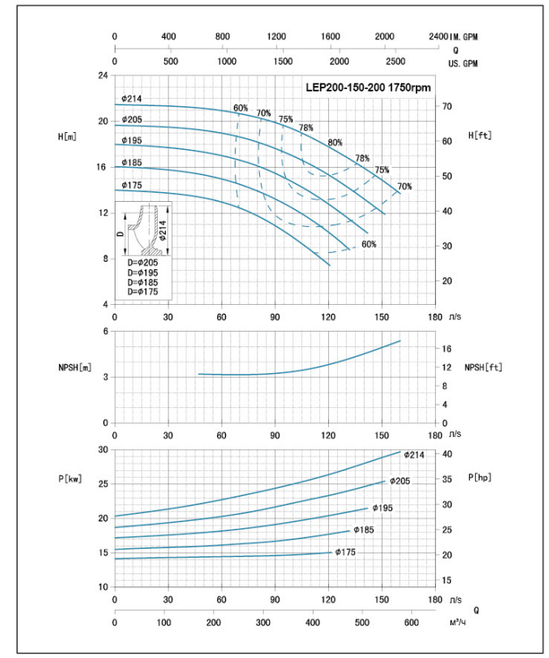
LEP200-150-200 1750rpm
IM. GPM
Q
US. GPM
H[m]
H[ft]
NPSH[m]
NPSH[ft]
P[kw]
P[hp]
n/s
Q
м³/ч

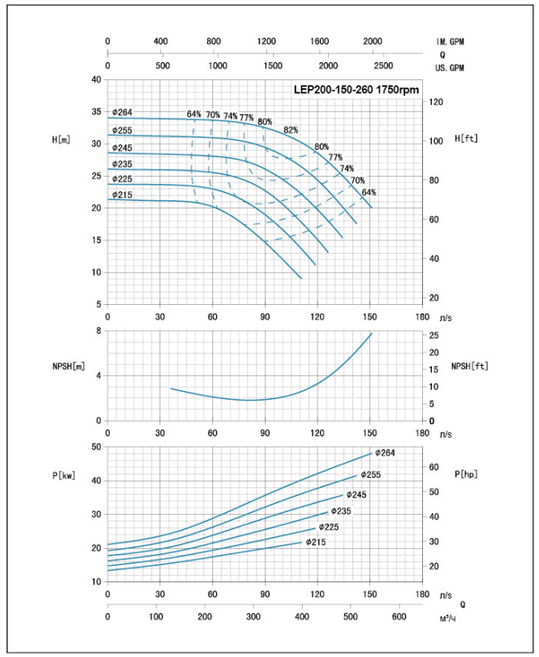
LEP200-150-260 1750rpm
IM. GPM
Q
US. GPM
H[m]
H[ft]
NPSH[m]
NPSH[ft]
P[kw]
P[hp]
n/s
Q
м³/ч

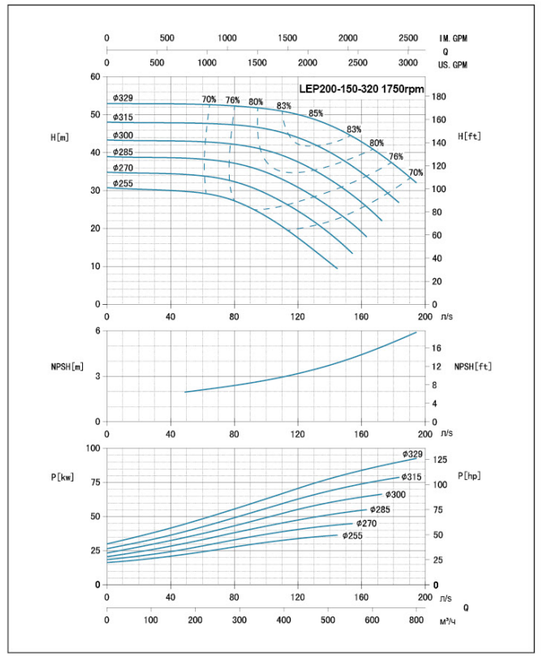
LEP200-150-320 1750rpm
IM. GPM
Q
US. GPM
H[m]
H[ft]
NPSH[m]
NPSH[ft]
P[kw]
P[hp]
n/s
Q
м³/ч

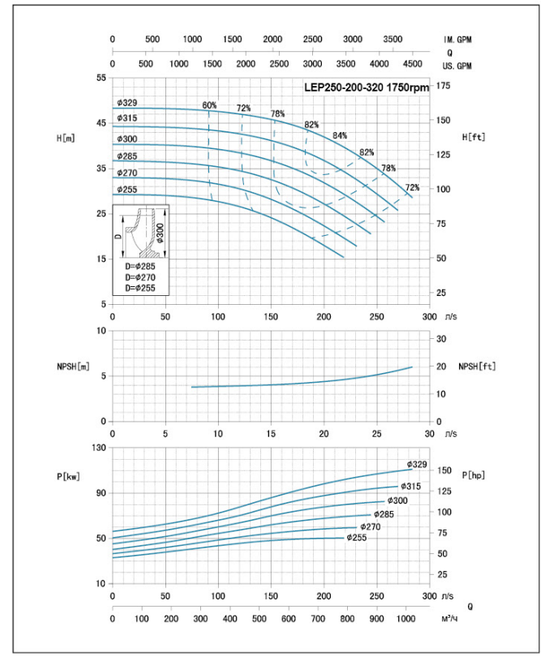
LEP250-200-320 1750rpm
IM. GPM
Q
US. GPM
H[m]
H[ft]
NPSH[m]
NPSH[ft]
P[kw]
P[hp]
D=ø285
D=ø270
D=ø255
n/s
Q
м³/ч

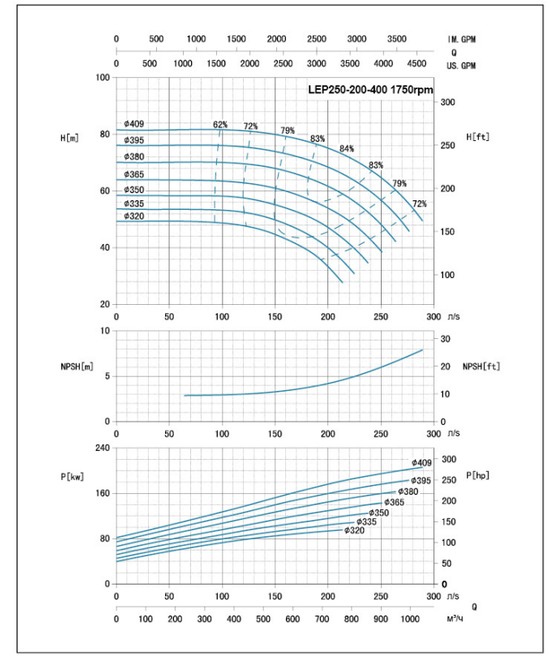
LEP250-200-400 1750rpm
IM. GPM
Q
US. GPM
H[m]
H[ft]
NPSH[m]
NPSH[ft]
P[kw]
P[hp]
n/s
Q
м³/ч

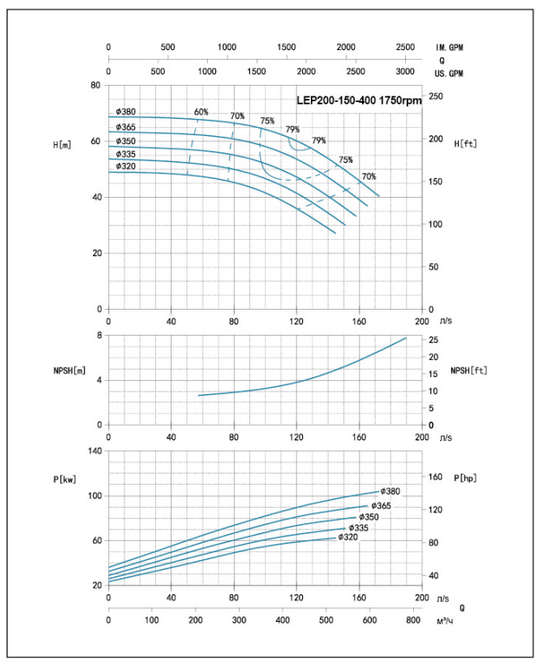
LEP200-150-400 1750rpm
IM. GPM
Q
US. GPM
H[m]
H[ft]
NPSH[m]
NPSH[ft]
P[kw]
P[hp]
n/s
Q
м³/ч

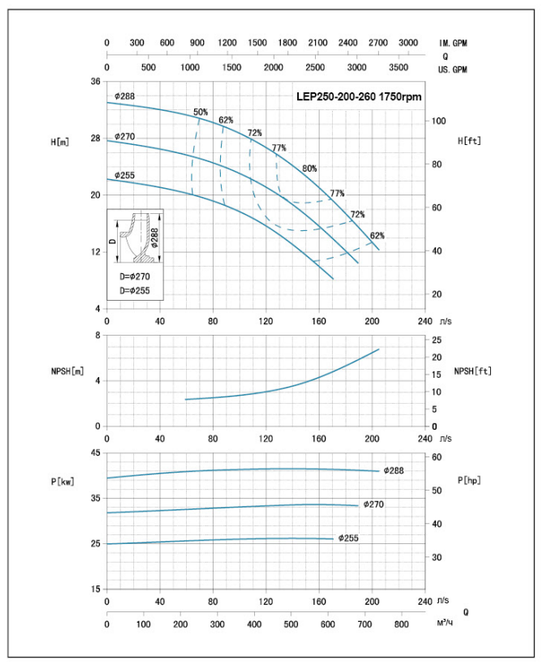
LEP250-200-260 1750rpm
IM. GPM
Q
US. GPM
H[m]
H[ft]
NPSH[m]
NPSH[ft]
P[kw]
P[hp]
D=ø270
D=ø255
n/s
Q
м³/ч

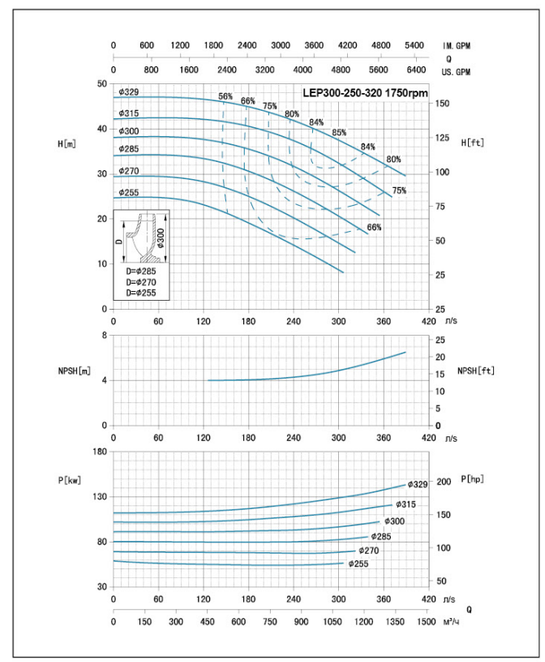
LEP300-250-320 1750rpm
IM. GPM
Q
US. GPM
H[m]
H[ft]
NPSH[m]
NPSH[ft]
P[kw]
P[hp]
D=ø285
D=ø270
D=ø255
n/s
Q
м³/ч

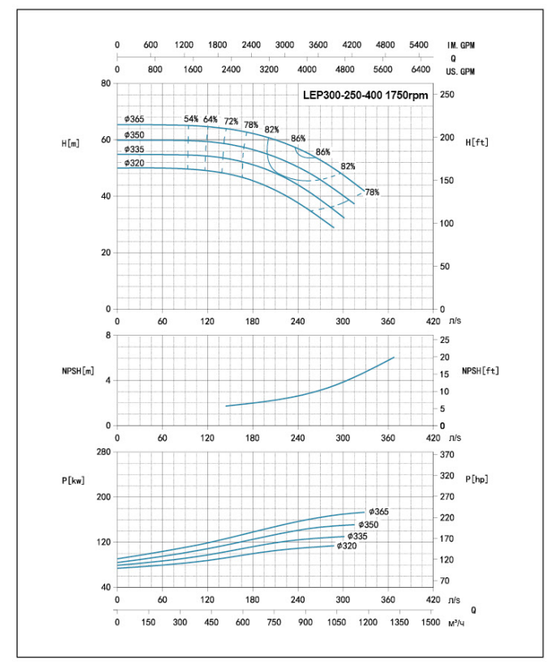
LEP300-250-400 1750rpm
IM. GPM
Q
US. GPM
H[m]
H[ft]
NPSH[m]
NPSH[ft]
P[kw]
P[hp]
n/s
Q
м³/ч

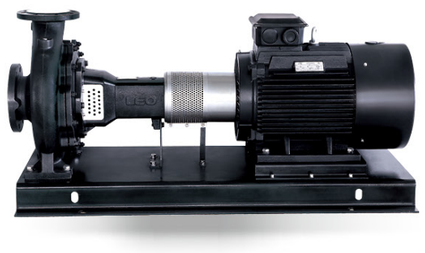

Применение

- Системы водоснабжения
- Повышение давления
- Отопительные системы промышленных и бытовых объектов
- Градирни и системы вентиляции
- Общие задачи перекачки воды в производственных процессах
- Системы пожаротушения

Насос

- Значение ph перекачиваемой жидкости
- Температура перекачиваемой жидкости: 0 ℃ ~90 ℃
- Мощность: от 2,2 кВт до 90 кВт
- Напор:до 36.5 метров
- Максимальное давление: до 16 Бар
- Высота использования: до 1000 метров над уровнем моря

Двигатель

- Класс изоляции: F
- Класс защиты: IP55
- Класс энергоэффективности: IE2 стандартная комплектация
  IE3 - по заказу

Фланцы

- Стандарт: EN 1092 & DIN 2576

Окружающая Температура

Максимальная окружающая температура: +40℃ . В случае использования при температуре выше +40℃ или при установке на высоте выше 1000 метров над уровнем моря, необходимо использовать мотор заведомо большей мощности. При низкой плотности воздуха и плохом охлаждении мотора, его мощность P2 снижается. Смотрите на диаграмме.

ПРИМЕР:
При использовании насоса при высоте 3500 метров над уровнем моря, P2 снизится до 88%. При использовании насоса при температуре окружающей среды 70℃ P2 снизится до 78%

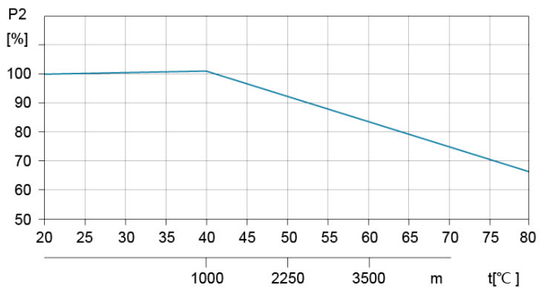

Расшифровка обозначений

LEN 125 - 100 - 200 A

- A — Индекс обрезки крыльчатки (A - 1-я обрезка, B - 2-я обрезка, C - 3-я обрезка)
- 200 — Номинальный диаметр рабочего колеса (мм)
- 100 — Диаметр напорного патрубка
- 125 — Диаметр всасывающего патрубка
- LEN — ЛЕО насос с односторонним всасыванием

Используемые материалы

No.	Части	Материал
1	Корпус насоса	Cast iron
2	Рабочее колесо	Cast iron
3	Механическое уплотнение	Carbon/Silicon carbide
4	Крышка насоса	Cast iron
5	Подшипниковый узел	Cast iron
6	Вал насоса	Steel/AISI 304
7	Муфта	
8	Двигатель	
9	Пластина основания	Iron

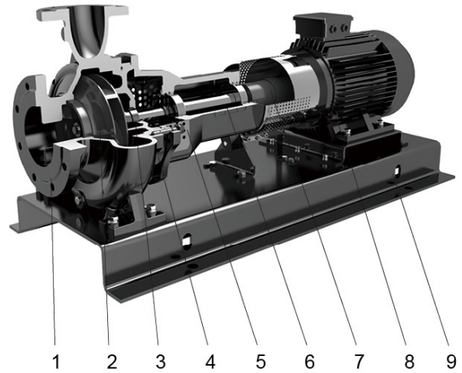

Как пользоваться графиками

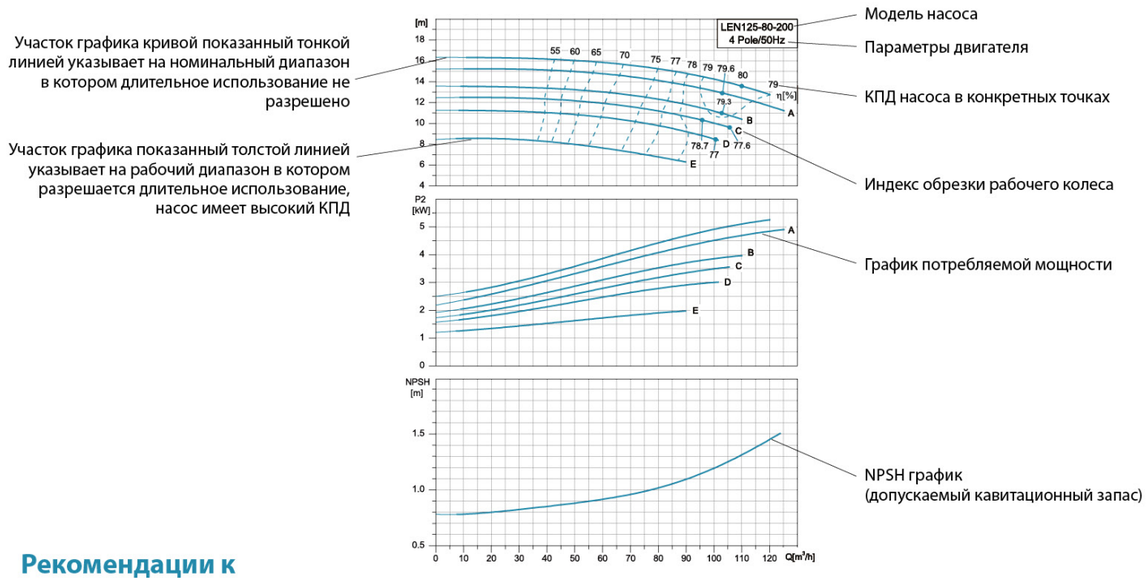

Рекомендации к графикам эффективности

Допуск соответствует ИСО 9906, раздел А
Данные приведены при использовании чистой дегазированной воды с кинематической вязкостью 1мм²/сек, при температуре 20℃ .

Во избежание перегрева электродвигателя, насос не должен использоваться при максимальном напоре долгое время

МОДЕЛЬ	Мощность (кВт)	Номинальная поток м³/час	Номинальный напор м	Максимальная поток м³/час	Минимальная поток м³/час	NPSH м
LEN125-80-200	5.5	100	14.5	120	70	2
LEN125-80-200A	5.5	95	13	123.5	66.5	2
LEN125-80-200B	4	90	11.5	108	63	2
LEN125-80-200C	4	85	10.5	110.5	59.5	2
LEN125-80-200D	3	82	9.5	98.5	57.4	2
LEN125-80-200E	2.2	70	7.5	91	49	2
LEN125-100-200	7.5	150	13.5	180	105	2.8
LEN125-100-200A	7.5	145	12	188.5	101.5	2.3
LEN125-100-200B	5.5	140	10.5	168	98	2.3
LEN125-100-200C	5.5	135	9.5	175.5	94.5	2.3
LEN125-100-200D	4	130	7	156	91	2.3
LEN125-80-250	11	100	22.5	130	70	2
LEN125-80-250A	11	96	20.5	125	67.2	2
LEN125-80-250B	7.5	90	18	117	63	2
LEN125-80-250C	7.5	85	16	110.5	59.5	2
LEN125-80-250D	5.5	82	15	98.5	57.4	2
LEN125-80-250E	5.5	78	14	101.5	54.6	2
LEN125-100-250	15	160	21	208	112	2
LEN125-100-250A	15	154	19	200	107.8	2
LEN125-100-250B	11	146	17.5	190	102.2	2
LEN125-100-250C	11	140	16	182	98	2
LEN125-100-250D	11	135	14.5	175.5	94.5	2
LEN125-100-250E	7.5	130	13	156	91	2
LEN125-100-250F	7.5	128	12	166.5	89.6	2
LEN150-125-250	22	290	19	377	203	3.5
LEN150-125-250A	18.5	280	17	336	196	3.5
LEN150-125-250B	18.5	270	15.5	351	189	3.5
LEN150-125-250C	15	256	14	333	179.2	3.5
LEN150-125-250D	15	250	12.5	325	175	3.5
LEN150-125-250E	11	242	11	315	169.4	3.5
LEN125-80-315	22	130	36	169	91	2
LEN125-80-315A	18.5	125	32	162.5	87.5	2
LEN125-80-315B	15	122	29	146.5	85.4	2
LEN125-80-315C	15	116	26.5	151	81.2	2
LEN125-80-315D	15	112	24	145.5	78.4	2
LEN125-80-315E	11	106	22	138	74.2	2
LEN125-100-315	30	185	35	240.5	129.5	2.2
LEN125-100-315A	22	178	30.5	213.5	124.6	2.2
LEN125-100-315B	22	172	28	223.5	120.4	2.2
LEN125-100-315C	18.5	166	28	199	116.2	2.2
LEN125-100-315D	18.5	162	24	210.5	113.4	2.2
LEN125-100-315E	15	158	22	205.5	110.6	2.2

Эксплуатационные характеристики

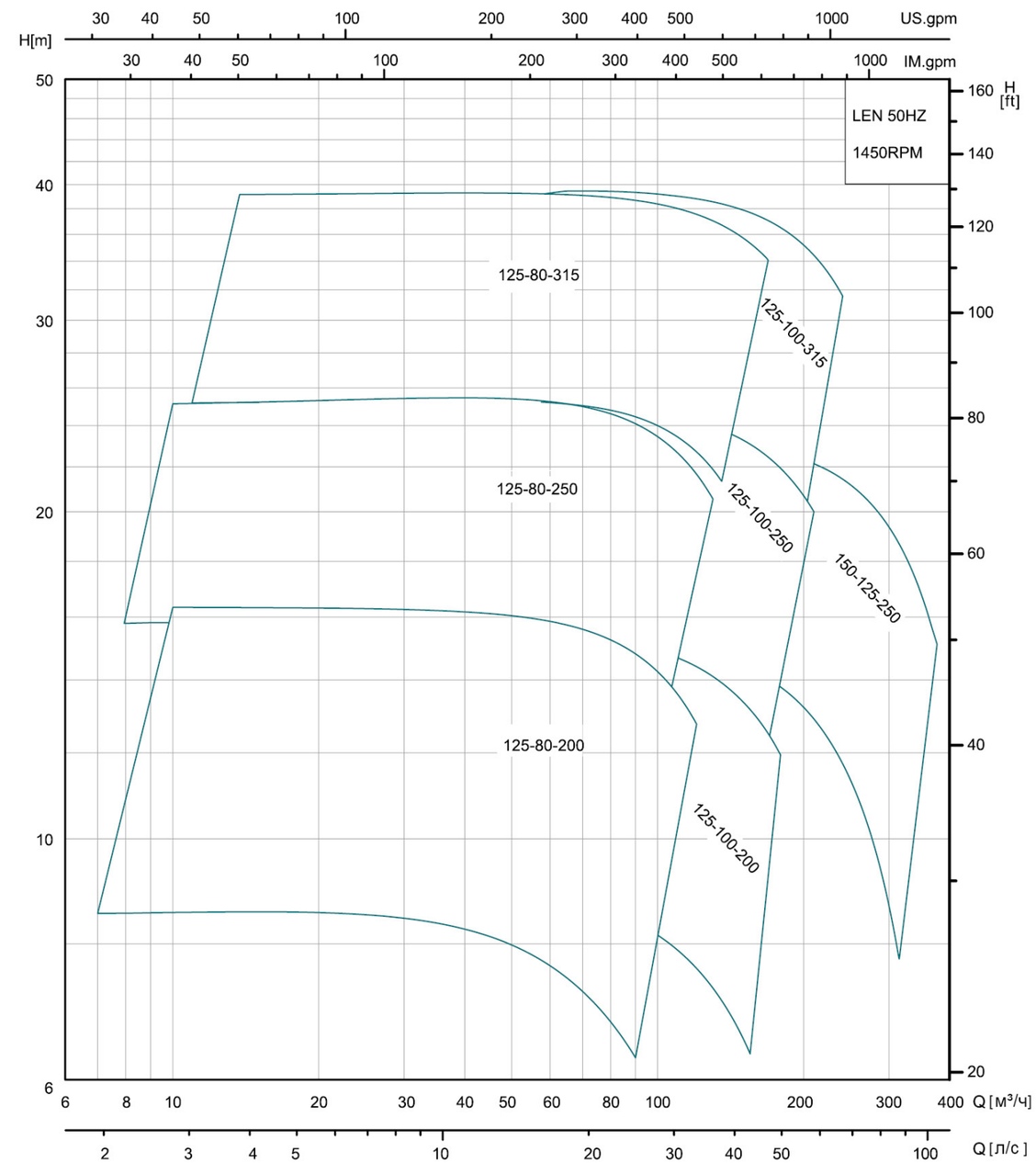

Характеристики насосов

LEN125–80–200	1450r/min

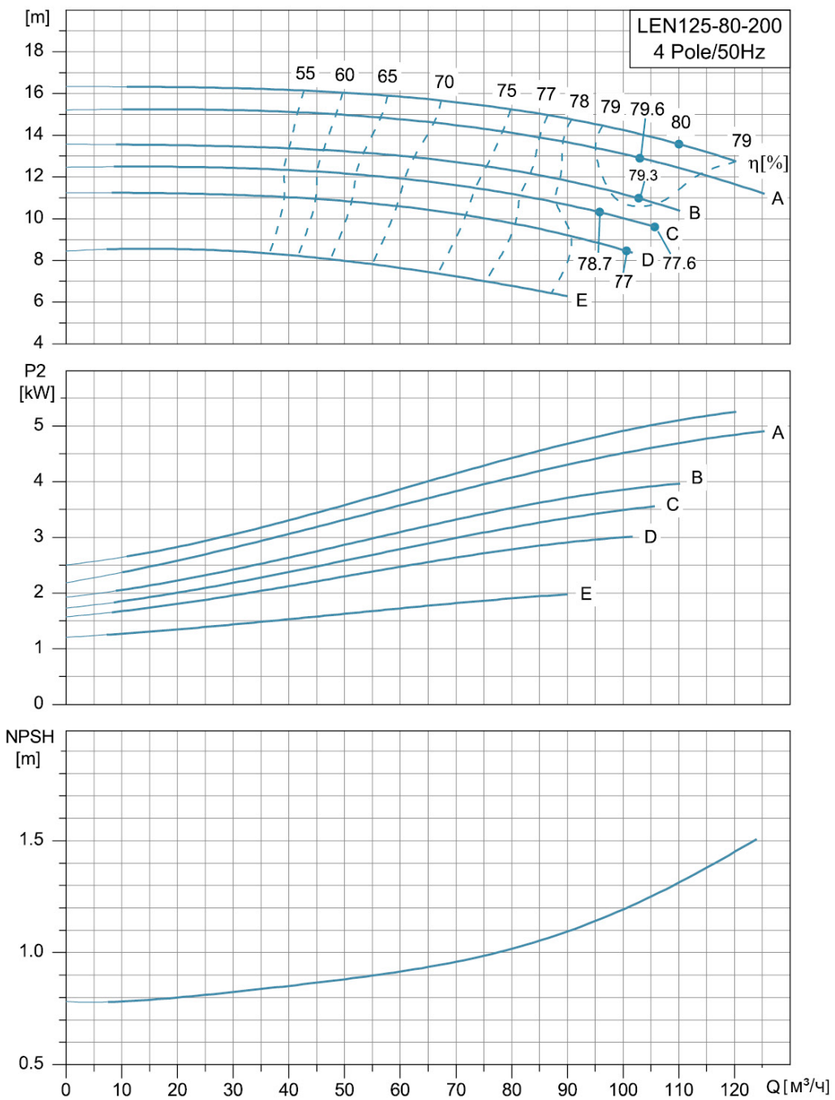

Характеристики насосов

LEN125–100–200	1450r/min

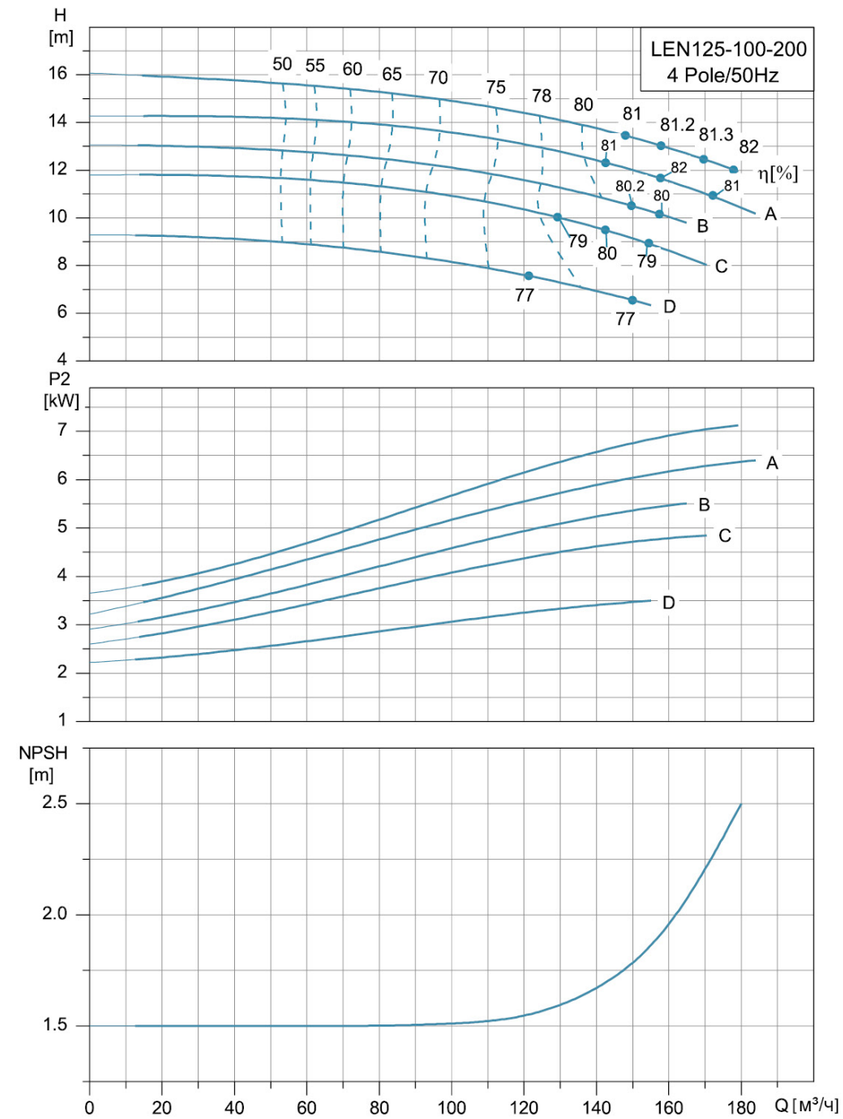

Характеристики насосов

LEN125–80–250	1450r/min

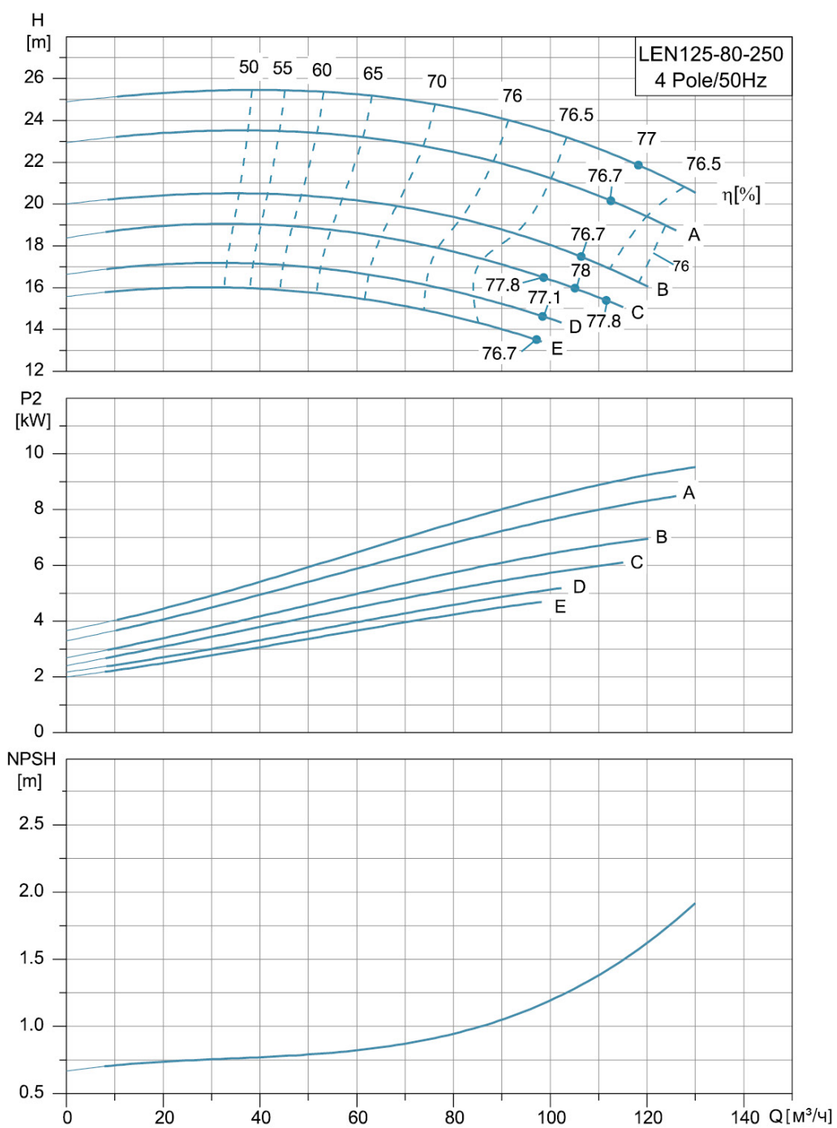

Характеристики насосов

LEN125–100–250	1450r/min

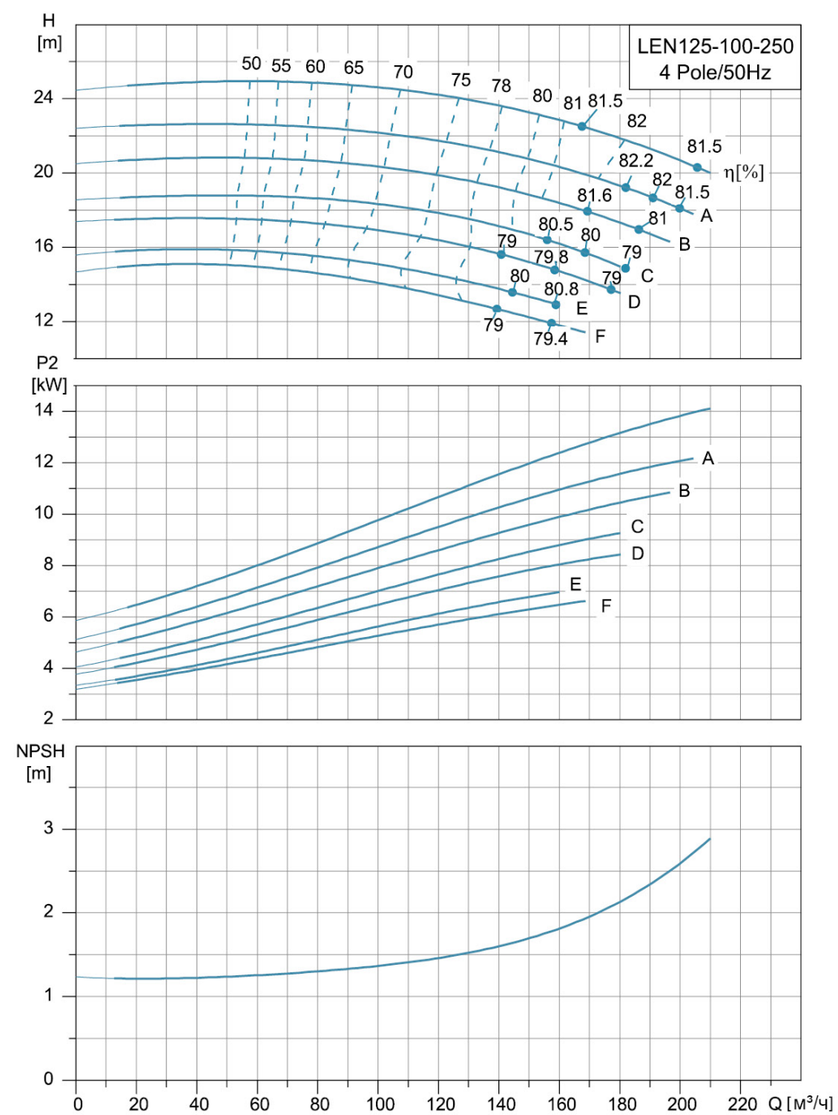

Характеристики насосов

LEN125–80–315	1450r/min

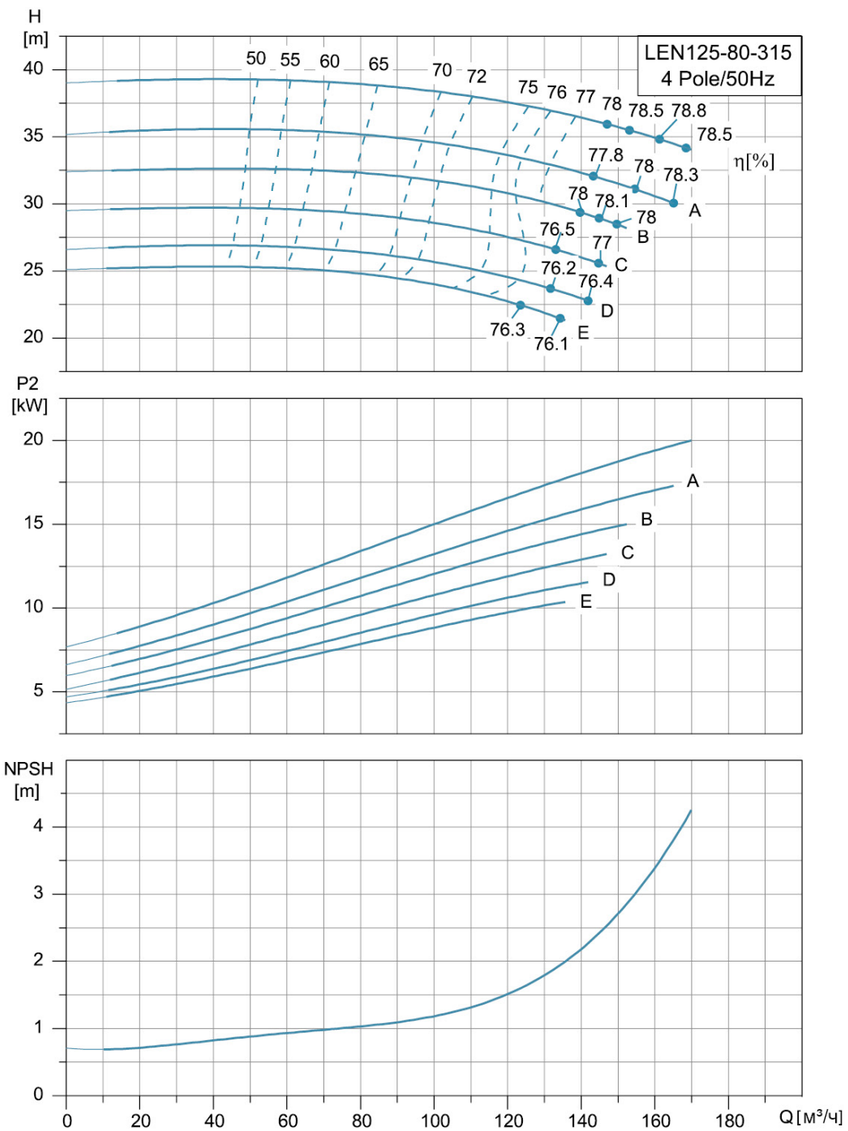

Характеристики насосов

LEN150–125–250	1450r/min

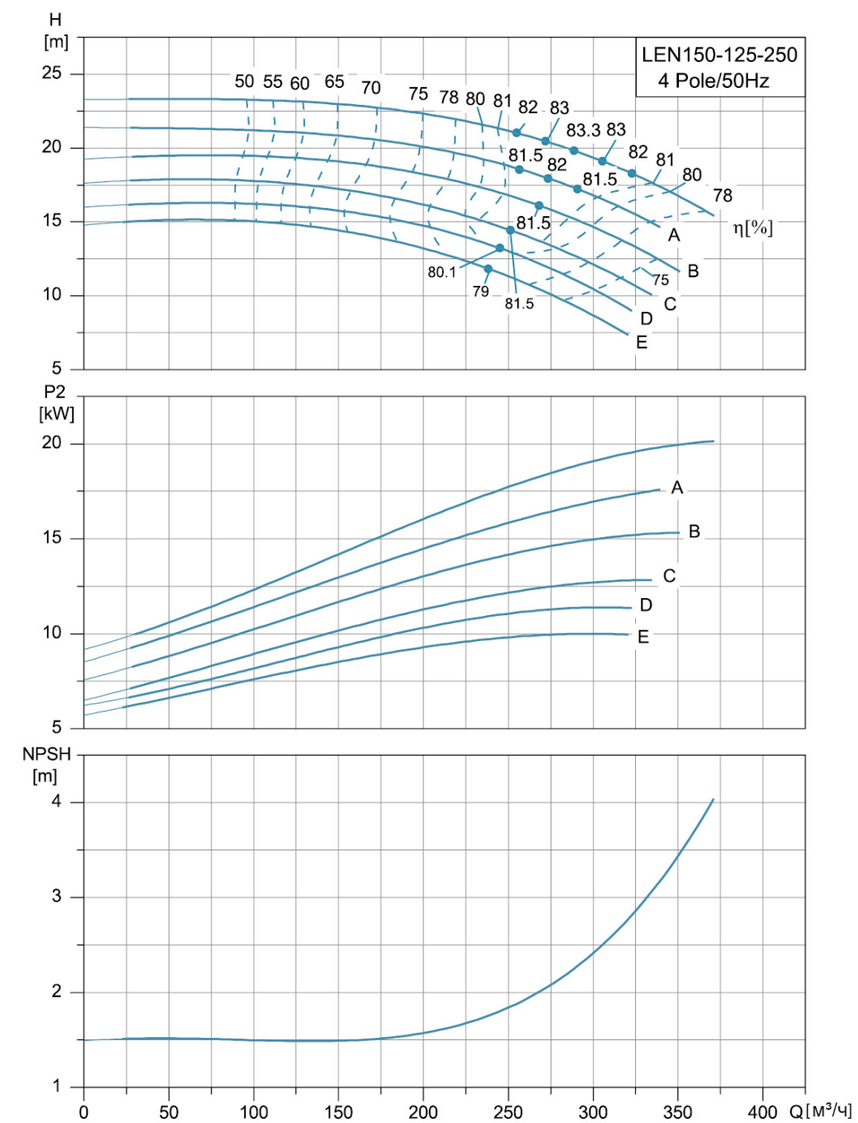

Характеристики насосов

LEN125–100–315	1450r/min

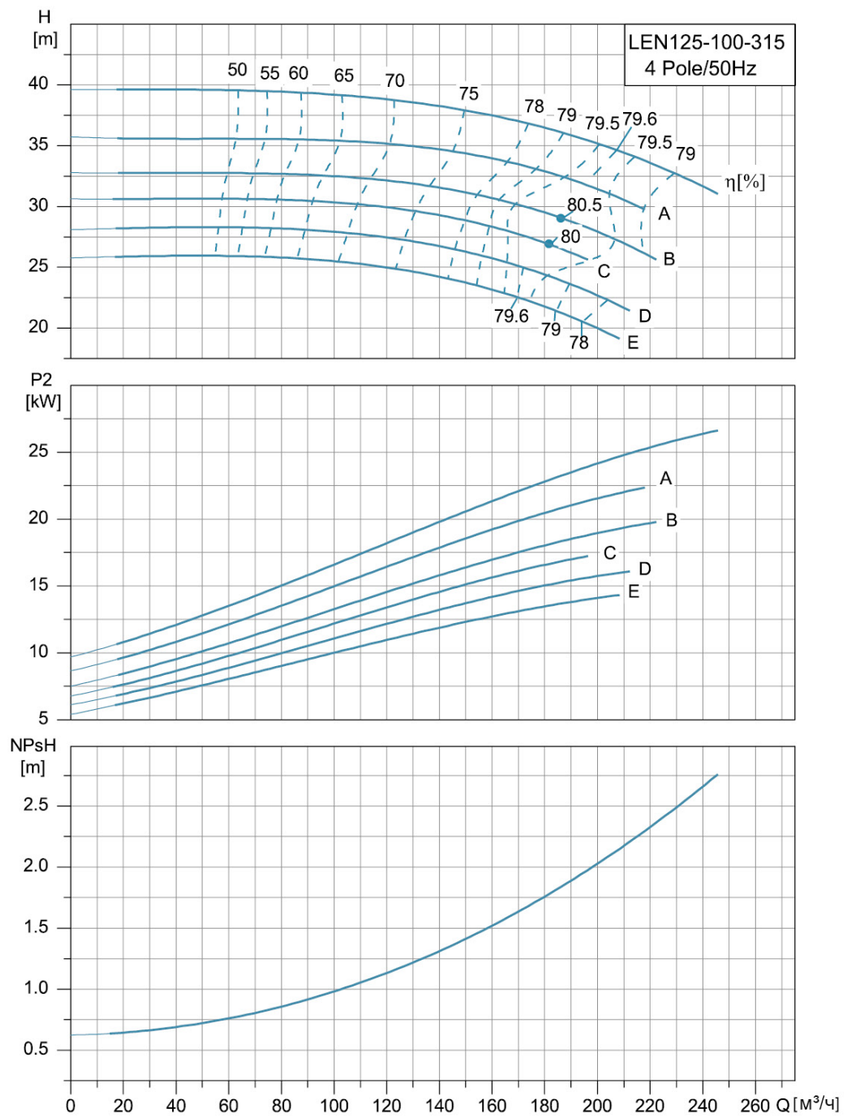

Размер насоса

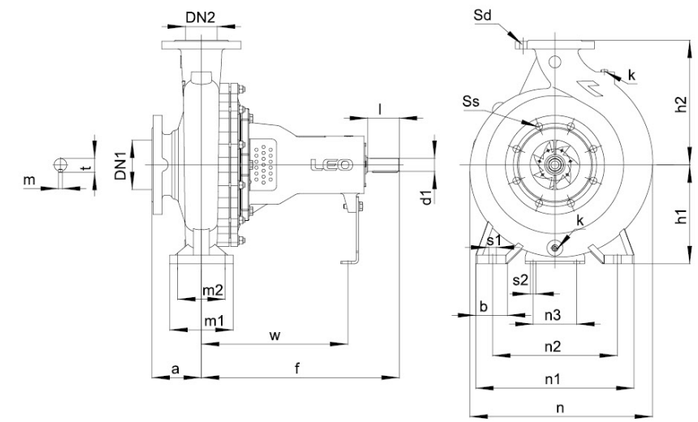

МОДЕЛЬ	DN1	DN2	a	f	h1	h2	b	m1	m2	n	n1	n2	n3	w	s1	s2	d1	l	m	t	Sd	Ss	k
LEN125-80-200																							
LEN125-80-200A																							
LEN125-80-200B					180	250	65	125	95	368	345	280			14								
LEN125-80-200C																							
LEN125-80-200D																							
LEN125-80-200E																							
LEN125-80-250																							
LEN125-80-250A																							
LEN125-80-250B		80			225	280				408													
LEN125-80-250C																							
LEN125-80-250D																							
LEN125-80-250E				125							400	315											
LEN125-80-315																							
LEN125-80-315A																							
LEN125-80-315B					250	315				462													
LEN125-80-315C																							
LEN125-80-315D																							
LEN125-80-315E																							
LEN125-100-200	125																					8-Φ18	
LEN125-100-200A																							
LEN125-100-200B					200					390	360	280											
LEN125-100-200C																							
LEN125-100-200D																							
LEN125-100-250						280	80	160	120														
LEN125-100-250A																							
LEN125-100-250B																							
LEN125-100-250C		100			225					423					19								
LEN125-100-250D																							
LEN125-100-250E																							
LEN125-100-250F																							
LEN125-100-315																							
LEN125-100-315A																							
LEN125-100-315B				140		315				469	400	315											
LEN125-100-315C																							
LEN125-100-315D																							
LEN125-100-315E					250																		
LEN150-125-250																							
LEN150-125-250A																							
LEN150-125-250B	150	125				355				476												8-Φ22	
LEN150-125-250C																							
LEN150-125-250D																							
LEN150-125-250E																							

Габаритные и присоединительные размеры

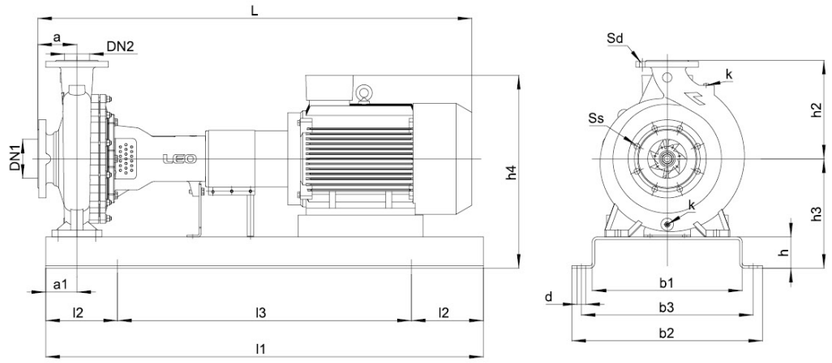

МОДЕЛЬ	DN1	a	a1	h4	L	l1	l2	l3	DN2	Ss	Sd	h2	h3	h	d	b1	b3	b2	k
LEN125-80-200				493	1123														
LEN125-80-200A																			
LEN125-80-200B				468	1117	1120	190	740				250	280			380	440	490	
LEN125-80-200C																			
LEN125-80-200D				446	1082														
LEN125-80-200E															4-Φ24				
LEN125-80-250				585	1276														
LEN125-80-250A																			
LEN125-80-250B				538	1163	1250	205	840	80			280	325			430	490	540	
LEN125-80-250C																			
LEN125-80-250D					1123														
LEN125-80-250E																			
LEN125-80-315				630	1407														
LEN125-80-315A					1372														
LEN125-80-315B				610	1321	1400	230	940				315	350		4-Φ28	480	550	610	
LEN125-80-315C																			
LEN125-80-315D																			
LEN125-80-315E	125	125			1276	1250	205	840		8-Φ18						430	490	540	
LEN125-100-200				513	1163														
LEN125-100-200A																			
LEN125-100-200B					1123	1120	190	740					300		4-Φ24	380	440	490	NPT 3/8
LEN125-100-200C																			
LEN125-100-200D				488	1117														
LEN125-100-250				585	1336	1400	230	940				280			4-Φ28	480	550	610	
LEN125-100-250A													325						
LEN125-100-250B					1291														
LEN125-100-250C						1250	205	840	100						4-Φ24	430	490	540	
LEN125-100-250D																			
LEN125-100-250E				538	1178														
LEN125-100-250F																			
LEN125-100-315				655	1453														
LEN125-100-315A																			
LEN125-100-315B		140		630	1422							315							
LEN125-100-315C																			
LEN125-100-315D					1387														
LEN125-100-315E				610	1336	1400	230	940					350		4-Φ28	480	550	610	
LEN150-125-250				630	1422														
LEN150-125-250A					1387														
LEN150-125-250B	150								125	8-Φ22		355							
LEN150-125-250C				610	1336														
LEN150-125-250D																			
LEN150-125-250E					1291	1250	205	840							4-Φ24	430	490	540	

Применение

- Системы отопления, циркуляция теплоносителя в системах центральной вентиляции и кондиционирования (приточных камерах), повышение давления в системах горячего водоснабжения солнечных водонагревателей, циркуляция горячей и холодной воды во вспомогательных системах предприятий
- Циркуляция горячей вода в централизованных системах отопления
- Циркуляция горячей воды в бытовых условиях

Насос

- Корпус насоса изготовлен из бронзы или чугуна с антикорозийным покрытием
- Температура перекачиваемой жидкости: 2 ℃ ~110 ℃
- 99% алюминий-керамический вал
- Рабочее колесо изготовлено из NORIL, температурная стойкость до 150 ℃

Электродвигатель

- Класс изоляции: H
- Класс защиты: IP44
- 99% алюминий-керамический подшипник
- Двигатель с медной обмоткой
- Трехскоростной электродвигатель

Фитинги по запросу

МОДЕЛЬ	A (mm)	B (mm)	C (mm)	D
LRP15-40/130	130	130	125	G1
LRP15-40B/130	130	130	125	G1
LRP20-40/130	130	130	125	G1.2
LRP25-40/130	130	130	125	G1.5
LRP25-40/180	130	180	125	G1.5
LRP32-40/180	135	180	125	G2
LRP15-50/130	130	130	125	G1
LRP15-50B/130	130	130	125	G1
LRP20-50/130	130	130	125	G1.2
LRP25-50/130	130	130	125	G1.5
LRP25-50/180	130	180	125	G1.5
LRP32-50/180	135	180	125	G2
LRP15-60/130	130	130	125	G1
LRP15-60B/130	130	130	125	G1
LRP20-60/130	130	130	125	G1.2
LRP25-60/130	130	130	125	G1.5
LRP25-60/180	130	180	125	G1.5
LRP32-60/180	135	180	125	G2
LRP25-70/130	130	130	125	G1.5
LRP25-70/180	130	180	125	G1.5
LRP32-70/180	135	180	125	G2
LRP25-80/180	154	180	134	G1.5
LRP25-120/180	155	180	148	G1.5
LRP32-80/180	168	180	137	G2

Габаритные и присоединительные размеры

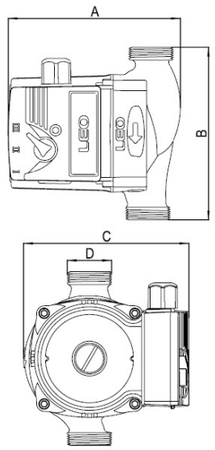

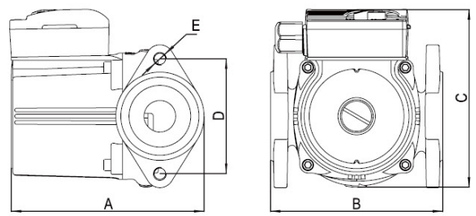

МОДЕЛЬ	A (mm)	B (mm)	C (mm)	D (mm)	E
LRP21-40F/120	130	120	125	80	M10
LRP21-50F/120	130	120	125	80	M10
LRP21-60F/120	130	120	125	80	M10
LRP21-70F/120	130	120	125	80	M10

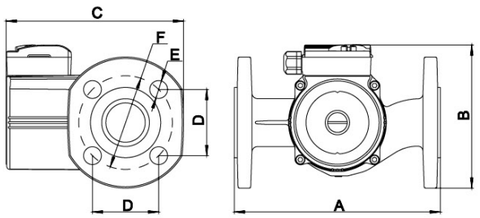

МОДЕЛЬ	A (mm)	B (mm)	C (mm)	D (mm)	E (mm)	F (mm)
LRP32-80F/220	220	150	191.5	70.7	Φ19	Φ100
LRP36-80F/200	200	138	174.5	63.6	Φ11.5	Φ90
LRP40-80F/250	250	155	196.5	77.8	Φ19	Φ110

Расшифровка обозначения

LRP 15 - 50 B / 130

- 130 — Расстояние между всасывающим и напорным патрубками
- B — без маркировки - корпус насоса из чугуна, резьбовое соединение (маркировка F - корпус насоса из чугуна, фланцевое соединение, маркировка B - корпус насоса из бронзы, резьбовое соединение)
- 50 — Максимальный напор (дм)
- 15 — Диаметр всасывающего /напорного патрубка
- LRP — ЛЕО циркуляционный насос

МОДЕЛЬ	Мощность	Мощность			Макс.Произв. $м^3$/час	Макс.Напор м	Присоед. патруки мм	Даметр патрубков дюйм	Масса нетто кг	Масса брутто кг	Размер упаковки мм
		3	2	1							
LRP15-40/130	1~230V/50Hz	74	54	34	40/30/22	4.0/3.3/2.3	Φ15	1	2.32	2.45	154x143x153
LRP15-40B/130	1~230V/50Hz	74	54	34	40/30/22	4.0/3.3/2.3	Φ15	1	2.41	2.54	154x143x153
LRP20-40/130	1~230V/50Hz	74	54	34	45/35/25	4.0/3.3/2.3	Φ20	1.5	2.37	2.5	154x143x153
LRP21-40F/120	1~230V/50Hz	74	54	34	55/42/30	4.0/3.3/2.3	Φ21	1.5	2.65	2.78	154x143x153
LRP25-40/130	1~230V/50Hz	74	54	34	52/42/30	4.0/3.3/2.3	Φ25	1.5	2.44	2.57	154x143x153
LRP25-40/180	1~230V/50Hz	74	54	34	55/42/30	4.0/3.3/2.3	Φ25	1.5	2.55	2.705	198x143x160
LRP32-40/180	1~230V/50Hz	74	54	34	55/42/30	4.0/3.3/2.3	Φ32	2	2.73	2.885	198x143x160
LRP15-50/130	1~230V/50Hz	85	60	40	40/32/23	4.5/3.8/2.5	Φ15	1	2.32	2.45	154x143x153
LRP15-50B/130	1~230V/50Hz	85	60	40	40/32/23	4.5/3.8/2.5	Φ15	1	2.41	2.54	154x143x153
LRP20-50/130	1~230V/50Hz	85	60	40	47/37/25	4.5/3.8/2.5	Φ20	1.2	2.37	2.5	154x143x153
LRP21-50F/120	1~230V/50Hz	85	60	40	58/45/32	4.5/3.8/2.5	Φ21	1.2	2.65	2.78	154x143x153
LRP25-50/130	1~230V/50Hz	85	60	40	55/43/28	4.5/3.8/2.5	Φ25	1.5	2.44	2.57	154x143x153
LRP25-50/180	1~230V/50Hz	85	60	40	60/47/32	4.5/3.8/2.5	Φ25	1.5	2.55	2.705	198x143x160
LRP32-50/180	1~230V/50Hz	85	60	40	60/47/32	4.5/3.8/2.5	Φ32	2	2.73	2.885	198x143x160
LRP15-60/130	1~230V/50Hz	96	69	45	40/32/23	5.5/4.5/2.8	Φ15	1	2.32	2.45	154x143x153
LRP15-60B/130	1~230V/50Hz	96	69	45	40/32/23	5.5/4.5/2.8	Φ15	1	2.41	2.54	154x143x153
LRP20-60/130	1~230V/50Hz	96	69	45	53/37/25	5.5/4.5/2.8	Φ20	1.2	2.37	2.5	154x143x153
LRP21-60F/120	1~230V/50Hz	96	69	45	60/45/32	5.5/4.5/2.8	Φ21	1.2	2.65	2.78	154x143x153
LRP25-60/130	1~230V/50Hz	96	69	45	58/43/28	5.5/4.5/2.8	Φ25	1.5	2.44	2.57	154x143x153
LRP25-60/180	1~230V/50Hz	96	69	45	66/47/32	5.5/4.5/2.8	Φ25	1.5	2.55	2.705	198x143x160
LRP32-60/180	1~230V/50Hz	96	69	45	66/47/32	5.5/4.5/2.8	Φ32	2	2.73	2.885	198x143x160
LRP21-70F/120	1~230V/50Hz	150	130	105	67/50/37	6.3/6.0/5.2	Φ21	1.5	2.65	2.805	154x143x153
LRP25-70/130	1~230V/50Hz	150	130	105	67/50/37	6.3/6.0/5.2	Φ25	1.5	2.45	2.605	154x143x153
LRP25-70/180	1~230V/50Hz	150	130	105	67/50/37	6.3/6.0/5.2	Φ25	1.5	2.57	2.725	198x143x160
LRP32-70/180	1~230V/50Hz	150	130	105	67/50/34	6.3/6.0/5.2	Φ32	2	2.75	2.905	198x143x160
LRP25-80/180	1~230V/50Hz	200	190	160	120/100/60	7.1/6.5/5.5	Φ28	1.5	4.23	4.57	192x170x190
LRP32-80/180	1~230V/50Hz	270	245	160	167/100/60	7.3/6.7/5.4	Φ42	2	4.62	4.96	192x170x190
LRP32-80F/220	1~230V/50Hz	270	245	160	170/113/65	7.3/6.7/5.4	Φ42	2	4.75	5.09	192x170x190
LRP36-80F/200	1~230V/50Hz	270	245	160	170/113/65	7.3/6.7/5.4	Φ42	2	7.57	8	235x181x207
LRP40-80F/250	1~230V/50Hz	270	245	160	170/113/65	7.3/6.7/5.4	Φ42	2	5.98	6.36	214x170x190
LRP25-120/180	1~230V/50Hz	270	245	160	67/38/22.5	11.5/10/6.3	Φ18	1.5	8.27	8.74	264x186x212

Используемые материалы

No.	Части	Материал
1	Ротор	
2	Регулируемая прокладка упорного подшипника	Noryl
3	Резиновая прокладка упорного подшипника	Silicon rubber
4	Упорный подшипник	Graphite
5	Передний подщипник	Alumina
6	Крышка держателя насоса	Stainless steel
7	Упорный шарик	Silicon rubber
8	Стопор	Stainless steel
9	Рабочее колесо	PPO
10	Корпус насоса	Cast iron/Bronze
11	Вставка корпуска насоса	Stainless steel
12	Задний подшипник	Alumina
13	Защитный кожух ротора	Stainless steel
14	уплотнительная прокладка защитного щита ротора	Silicon rubber
15	Крышка статора (передняя)	PA66
16	Статор	
17	Крышка статора (задняя)	PA66
18	Корпус насоса	ADC12
19	Сливная пробка	Copper
20	Панель регулировки скоростей	
21	Крышка клемной коробки	ABS
22	Клемная коробка	PC
23	Конденсатор	

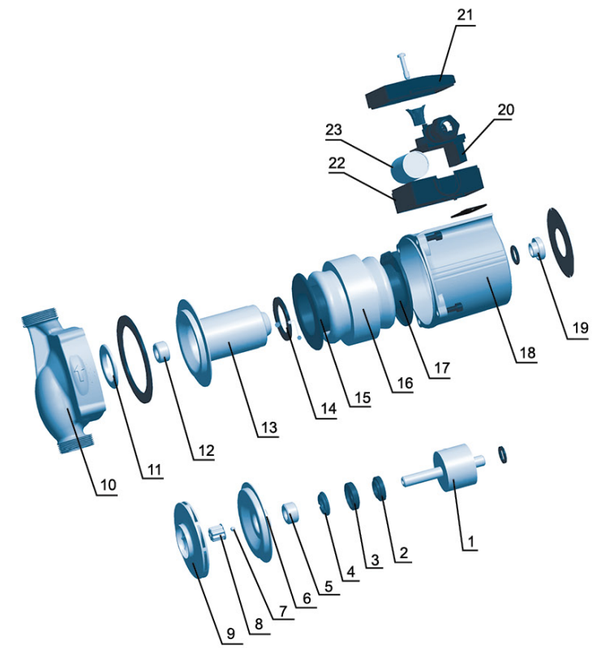

Характеристики насосов

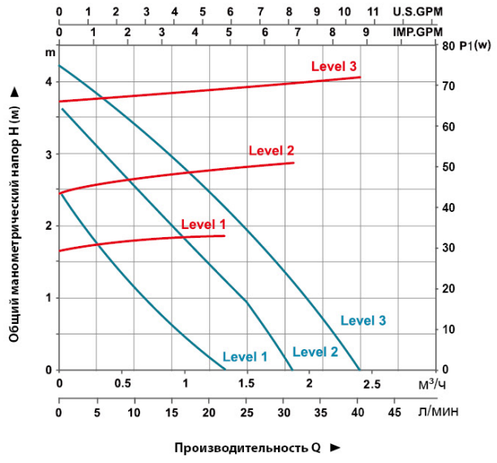

LRP15-40B/130
LRP15-40/130

Q-H
Q-P

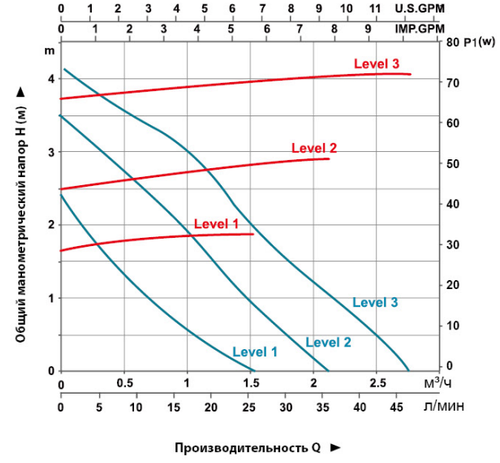

LRP20-40/130

Q-H
Q-P

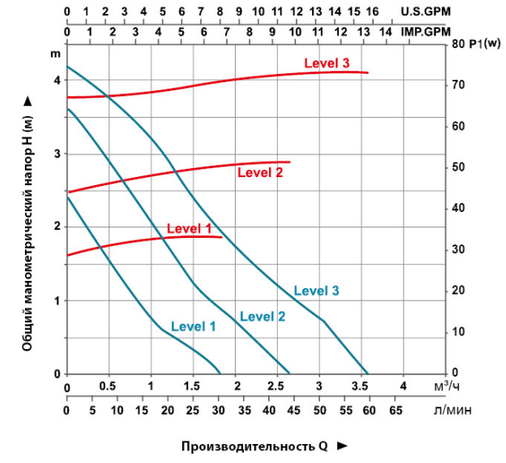

LRP25-40/180

Q-H
Q-P

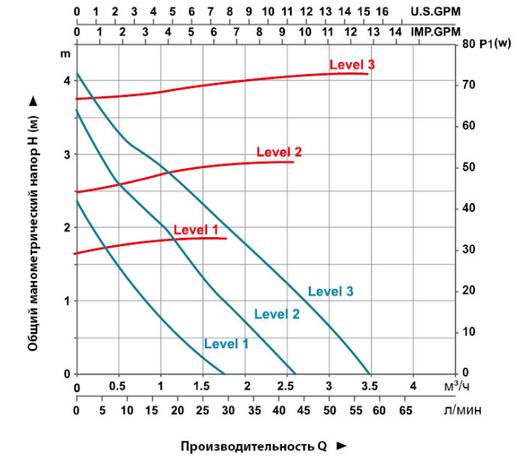

LRP32-40/180

Q-H
Q-P

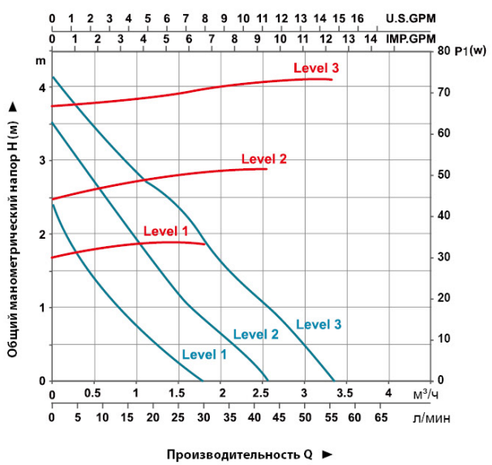

LRP21-40F/120

Q-H
Q-P

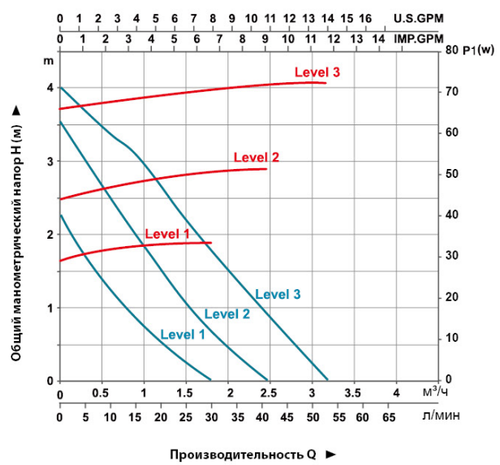

LRP25-40/130

Q-H
Q-P

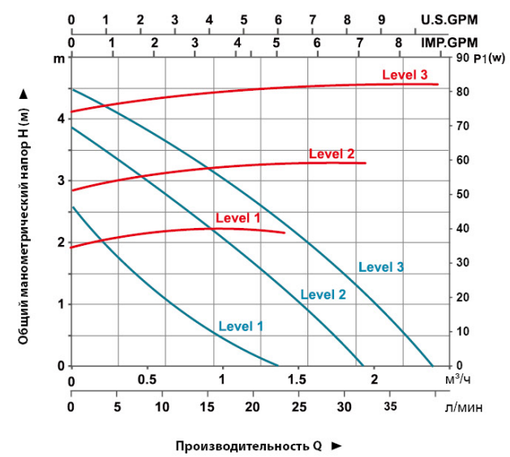

LRP15-50B/130
LRP15-50/130

Q-H
Q-P

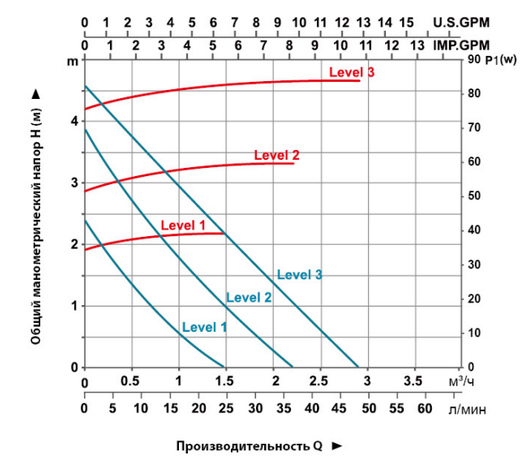

LRP20-50/130

Q-H
Q-P

Характеристики насосов

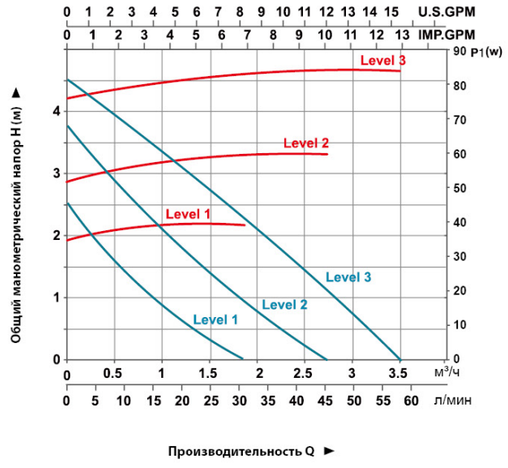

LRP21-50F/120

Q-H

Q-P

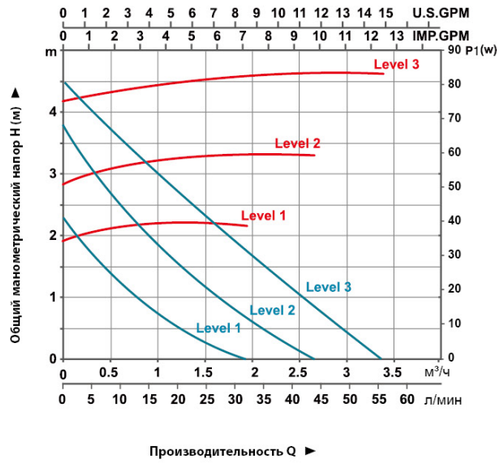

LRP25-50/130

Q-H

Q-P

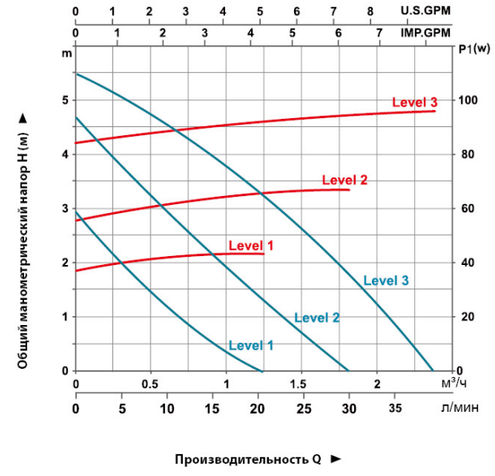

LRP15-60B/130
LRP15-60/130

Q-H

Q-P

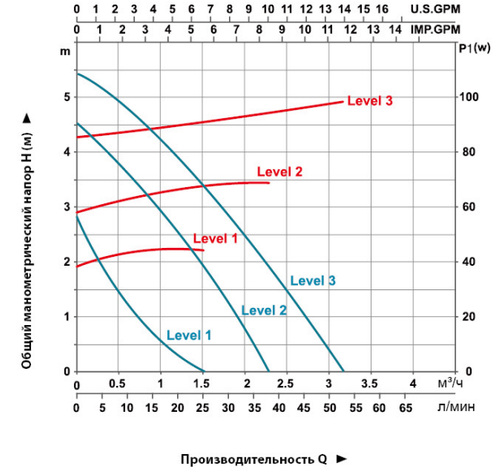

LRP20-60/130

Q-H

Q-P

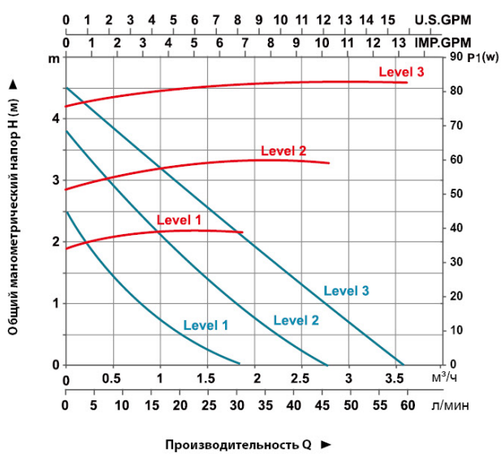

LRP25-50/180

Q-H

Q-P

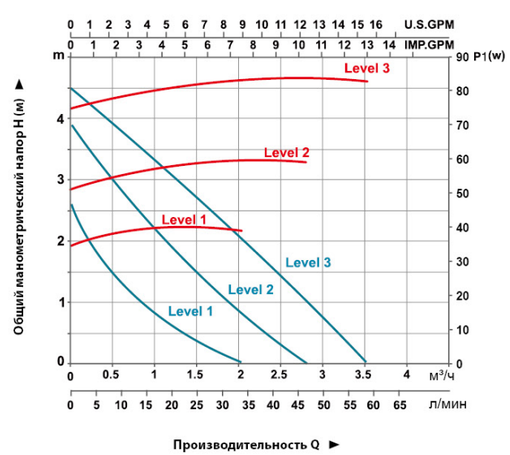

LRP32-50/180

Q-H

Q-P

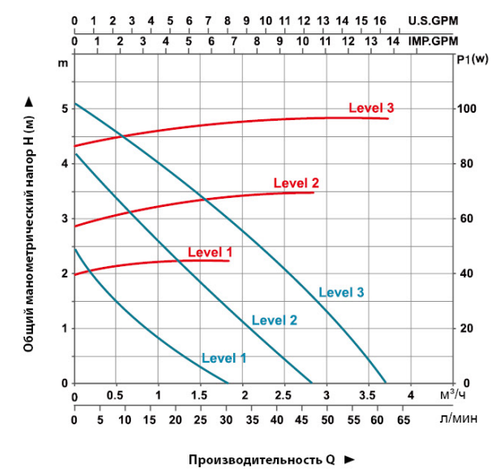

LRP21-60F/120

Q-H

Q-P

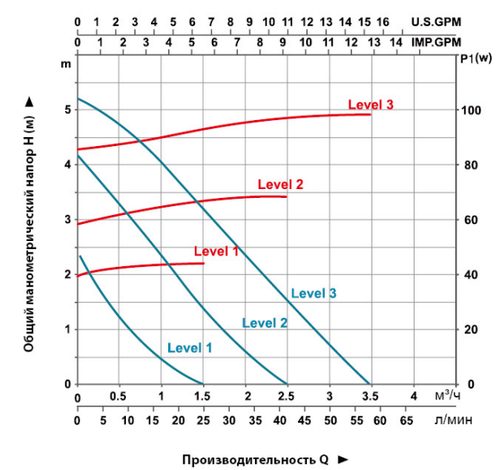

LRP25-60/130

Q-H

Q-P

Характеристики насосов

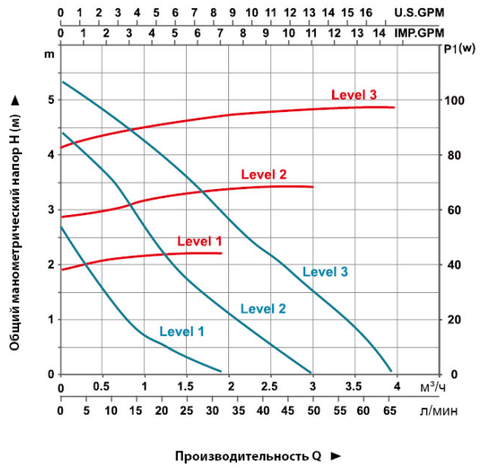

LRP25-60/180
Q-H
Q-P

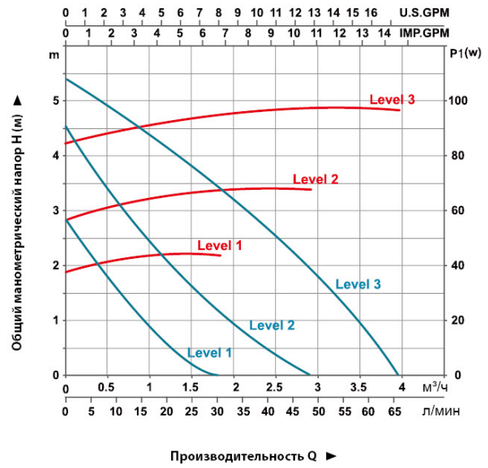

LRP32-60/180
Q-H
Q-P

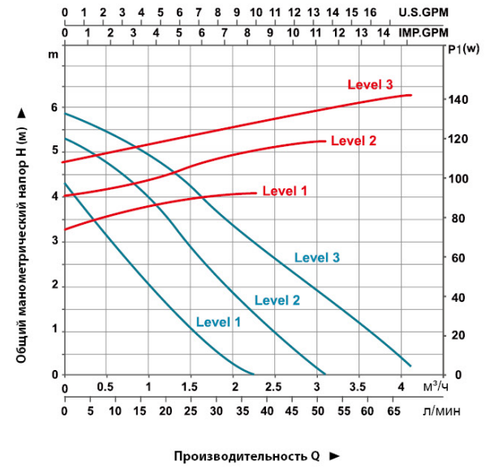

LRP25-70/180
Q-H
Q-P

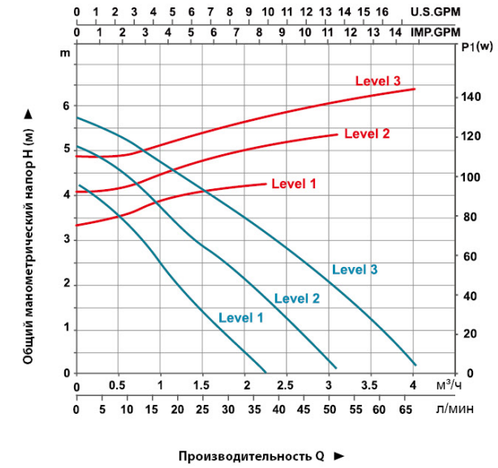

LRP32-70/180
Q-H
Q-P

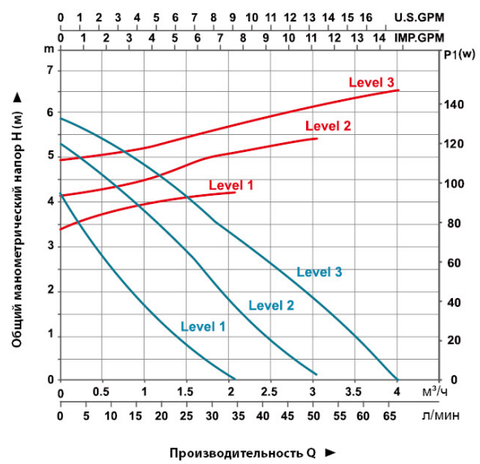

LRP21-70F/120
Q-H
Q-P

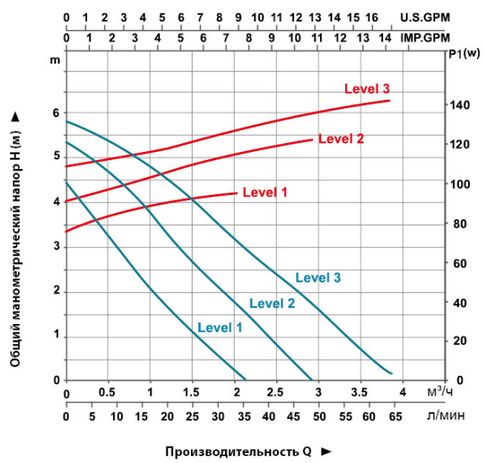

LRP25-70/130
Q-H
Q-P

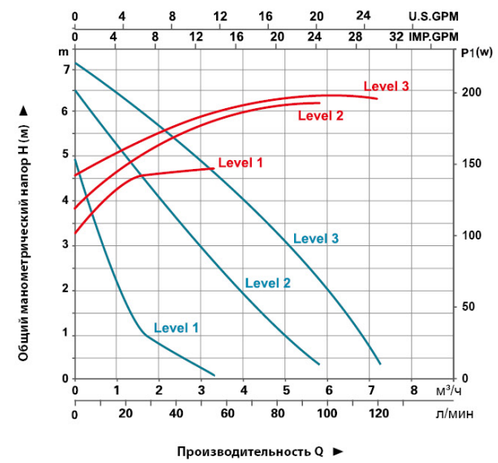

LRP25-80/180
Q-H
Q-P

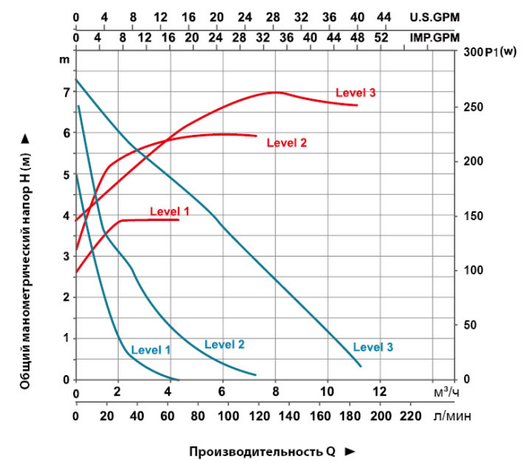

LRP32-80/180
LRP32-80F/220
LRP36-80F/200
LRP40-80F/250
Q-H
Q-P

Характеристики насосов

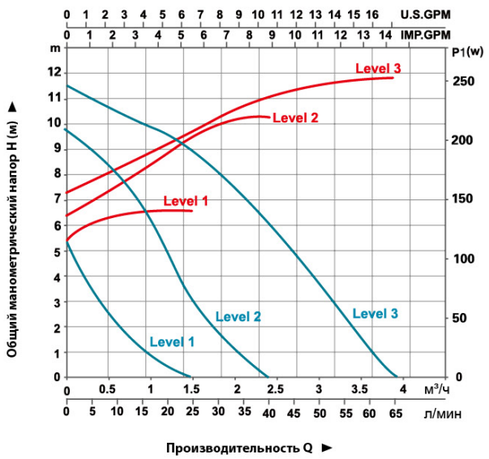

LRP25-120/180
Q-H
Q-P

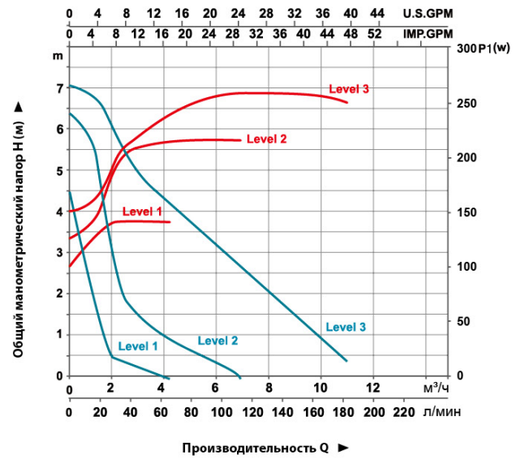

LRP40-80F/250
Q-H
Q-P

Применение

- Предназначен для перекачки чистой воды или других жидкостей имеющих схожие физические и химические свойства
- Системы отопления с постоянным и переменным потоком
- Системы отопления с изменяемой температурой потока
- Ночной режим
- Системы отопления, в которых требуется полностью автоматическая подстройка производительности в зависимости от потока
- Повышение давления горячей воды
- Циркуляция и повышение давления горячей в быту

Насос

- Компактный, со встроенной панелью управления
- Чугунный корпус имеющий антикоррозийную обработку
- Рабочее колесо изготовлено из NORIL, температурная
- стойкость до 150 ℃
- 99% алюминий-керамический вал
- Температура перекачиваемой жидкости от 2 ℃ до 110 ℃

Электродвигатель

- Класс изоляции H
- Класс защиты IP42
- 99% алюминий керамический подшипник
- Медная обмотка
- Напряжение/частота: 220В/50Гц
- Энергоэффективность EEI<0.23

Фитинги по запросу

Расшифровка Обозначения

ARP 15 - 40 / 130

- 130 — Монтажная длина (мм)
- 40 — Максимальный напор (0,1хм)
- 15 — Условный проход всасывающего/напорного патрубков (мм)
- ARP — Циркуляционный насос ЛЕО

Функциональная панель

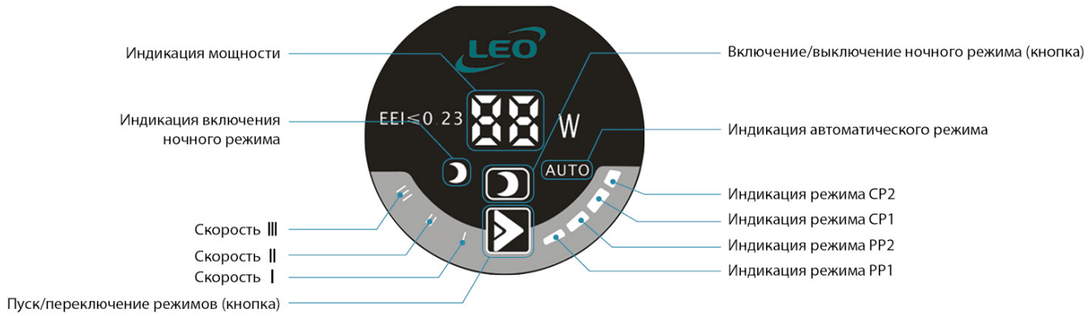

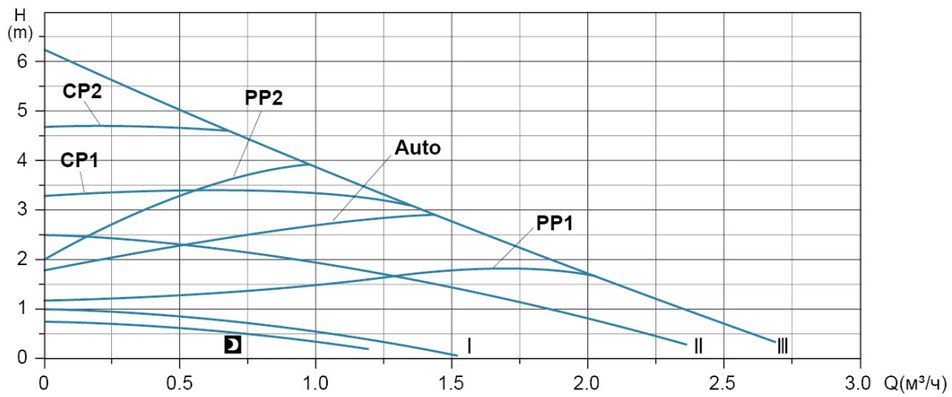

Модель	Функция насоса	Функциональность
Автоматическая	Пропорциональное регулирование напора от минимального до максимального Функция автоматической адаптации позволяет насосу	контролировать эффективность в пределах определенного диапазона рабочих характеристик, то есть настраивать эффективность насоса в зависимости от размера системы и изменения нагрузки в течении времени. В этом режиме насос настроен на пропорциональное регулирование давления.
PP1	Режим дифференциального изменения давления (мин)	Напор насоса будет изменяться больше или меньше в пределах низшего графика работы насоса. Напор будет изменяться в зависимости от расхода в системе. Напор снижается при уменьшении расхода в системе и возрастает по мере увеличения расхода.
PP2	Режим дифференциального изменения давления (макс)	Напор насоса будет изменяться больше или меньше в пределах высшего графика работы насоса. Напор будет изменяться в зависимости от расхода в системе. Напор снижается при уменьшении расхода в системе и возрастает по мере увеличения расхода.
CP1	Режим поддержания постоянного давления (макс)	Напор насоса будет поддерживаться постоянным в пределах высшего графика вне зависимости от расхода.
CP2	Режим поддержания постоянного давления (мин)	Напор насоса будет поддерживаться постоянным в пределах низшего графика вне зависимости от расхода.
Ⅲ	Скорость III	На скорости III насос работает при максимальной скорости. Обеспечивая наивысшие производительность и напор. Также используется для удаления воздуха за короткий перио.
Ⅱ	Скорость II	На скорости II насос работает при средней скорости. Обеспечивая среднюю производительность и напо.
Ⅰ	Скорость I	На скорости I насос работает при минимальной скорости. Обеспечивая минимальные производительность и напор.
	Ночной режим	Насос переключается автоматически на ночной режим, то есть на минимальную производительность и энергопотребление, при соблюдении определенных условий.

Технические данные

Модель	Напряжение/Частота В/Гц	Макс.произв м³/час	Макс.напор м	Мощность Вт	Услов/проход	Диам. патрубков дюйм	EEI	Вес брутто кг	Размер в упак мм
ARP15-40/130	220-240/50	2	4.1	22	Φ15	G1×G1	≤0.23	2.26	154×143×153
ARP15-50/130	220-240/50	2.3	5.2	32	Φ15	G1×G1	≤0.23	2.26	154×143×153
ARP15-60/130	220-240/50	2.6	6.2	45	Φ15	G1×G1	≤0.23	2.26	154×143×153
ARP20-40/130	220-240/50	2	4	22	Φ20	G1.25×G1.25	≤0.23	2.33	154×143×153
ARP20-50/130	220-240/50	2.3	5.1	32	Φ20	G1.25×G1.25	≤0.23	2.33	154×143×153
ARP20-60/130	220-240/50	2.6	6.1	45	Φ20	G1.25×G1.25	≤0.23	2.33	154×143×153
ARP25-40/130	220-240/50	2.1	4	22	Φ25	G1.5×G1.5	≤0.23	2.39	154×143×153
ARP25-40/180	220-240/50	2	4	22	Φ25	G1.5×G1.5	≤0.23	2.56	198×143×160
ARP25-50/130	220-240/50	2.3	5	32	Φ25	G1.5×G1.5	≤0.23	2.39	154×143×153
ARP25-50/180	220-240/50	2.3	5	32	Φ25	G1.5×G1.5	≤0.23	2.56	198×143×160
ARP25-60/130	220-240/50	2.4	6.1	45	Φ25	G1.5×G1.5	≤0.23	2.39	154×143×153
ARP25-60/180	220-240/50	2.7	6	45	Φ25	G1.5×G1.5	≤0.23	2.56	198×143×160
ARP32-40/180	220-240/50	2.2	4	22	Φ32	G2×G2	≤0.23	2.75	198×143×160
ARP32-50/180	220-240/50	2.5	5.1	32	Φ32	G2×G2	≤0.23	2.75	198×143×160
ARP32-60/180	220-240/50	2.8	6.1	45	Φ32	G2×G2	≤0.23	2.75	198×143×160

Рабочие Характеристики

Примечание: Графики ARPXX-40 (Q-H, Q-P1) применимы к следующим насосам:

ARP15-40/130, ARP20-40/130, ARP25-40/130, ARP25-40/180, ARP32-40/180

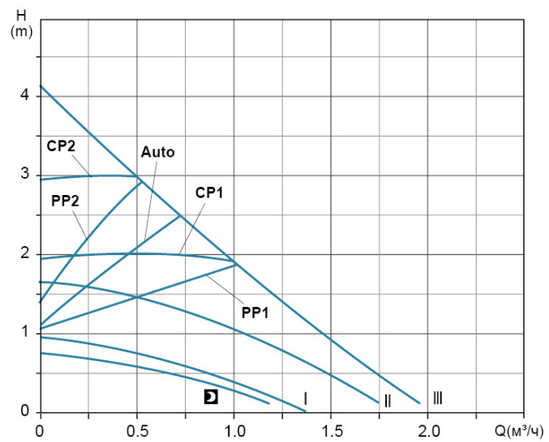

ARPXX–40 Q–H

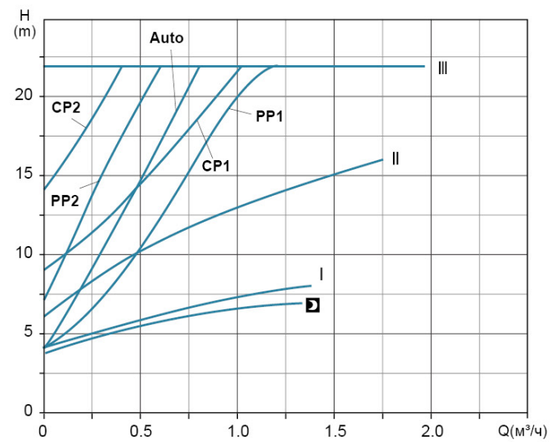

ARPXX–40 Q–P1

Технические данные

Модель	Напряжение/Частота В/Гц	Макс.произв $м^3$/час	Макс.напор м	Мощность Вт	Услов/проход	Диам. патрубков дюйм	EEI	Вес брутто кг	Размер в упак мм
ARP15-40/130	220-240/50	2	4.1	22	Ф15	G1×G1	≤0.23	2.26	154×143×153
ARP15-50/130	220-240/50	2.3	5.2	32	Ф15	G1×G1	≤0.23	2.26	154×143×153
ARP15-60/130	220-240/50	2.6	6.2	45	Ф15	G1×G1	≤0.23	2.26	154×143×153
ARP20-40/130	220-240/50	2	4	22	Ф20	G1.25×G1.25	≤0.23	2.33	154×143×153
ARP20-50/130	220-240/50	2.3	5.1	32	Ф20	G1.25×G1.25	≤0.23	2.33	154×143×153
ARP20-60/130	220-240/50	2.6	6.1	45	Ф20	G1.25×G1.25	≤0.23	2.33	154×143×153
ARP25-40/130	220-240/50	2.1	4	22	Ф25	G1.5×G1.5	≤0.23	2.39	154×143×153
ARP25-40/180	220-240/50	2	4	22	Ф25	G1.5×G1.5	≤0.23	2.56	198×143×160
ARP25-50/130	220-240/50	2.3	5	32	Ф25	G1.5×G1.5	≤0.23	2.39	154×143×153
ARP25-50/180	220-240/50	2.3	5	32	Ф25	G1.5×G1.5	≤0.23	2.56	198×143×160
ARP25-60/130	220-240/50	2.4	6.1	45	Ф25	G1.5×G1.5	≤0.23	2.39	154×143×153
ARP25-60/180	220-240/50	2.7	6	45	Ф25	G1.5×G1.5	≤0.23	2.56	198×143×160
ARP32-40/180	220-240/50	2.2	4	22	Ф32	G2×G2	≤0.23	2.75	198×143×160
ARP32-50/180	220-240/50	2.5	5.1	32	Ф32	G2×G2	≤0.23	2.75	198×143×160
ARP32-60/180	220-240/50	2.8	6.1	45	Ф32	G2×G2	≤0.23	2.75	198×143×160

Рабочие Характеристики

Примечание: Графики ARPXX-40 (Q-H, Q-P1) применимы к следующим насосам:

ARP15-40/130, ARP20-40/130, ARP25-40/130, ARP25-40/180, ARP32-40/180

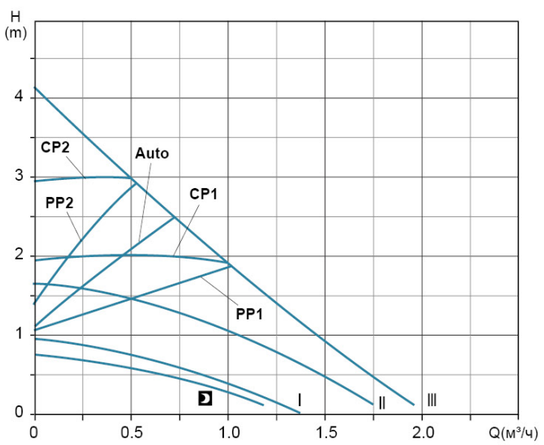

ARPXX–40 Q–H

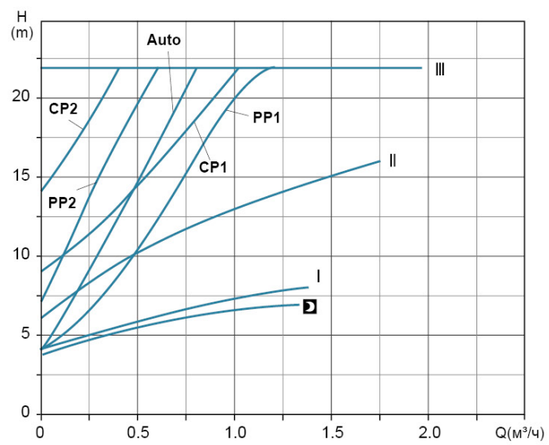

ARPXX–40 Q–P1

Рабочие Характеристики

Примечание: Графики ARPXX-50 (Q-H, Q-P1) применимы к следующим насосам:

ARP15-50/130, ARP20-50/130, ARP25-50/130, ARP25-50/180, ARP32-50/180

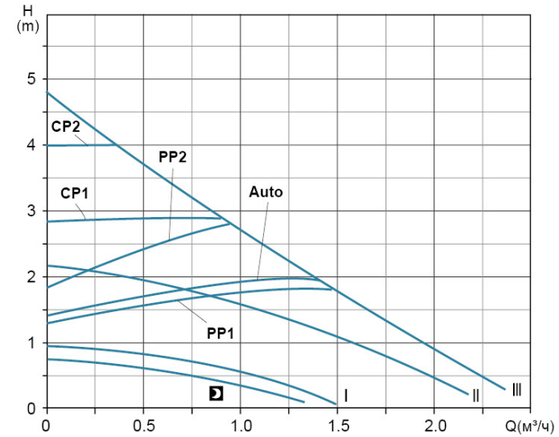

ARPXX–50 Q–H

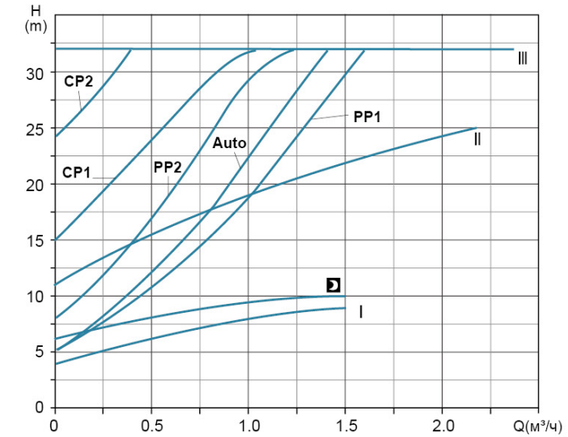

ARPXX–50 Q–P1

Примечание: Графики ARPXX-60 (Q-H, Q-P1) применимы к следующим насосам:

ARP15-60/130, ARP20-60/130, ARP25-60/130, ARP25-60/180, ARP32-60/180

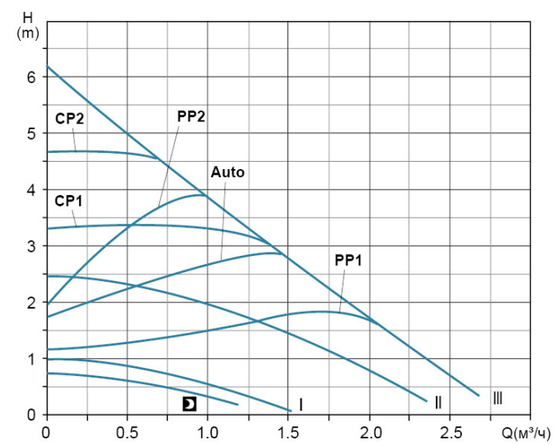

ARPXX–60 Q–H

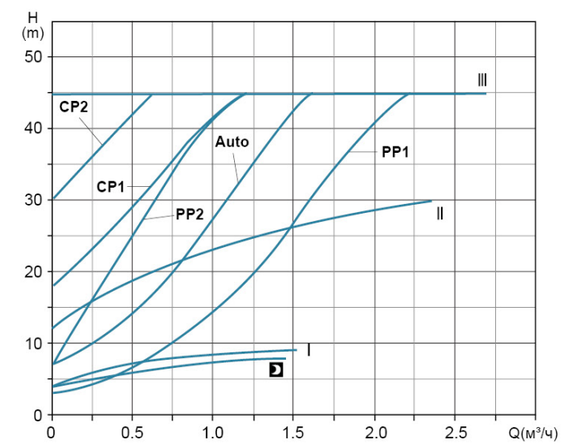

ARPXX–60 Q–P1

Рабочие Характеристики

Примечание: Графики ARPXX-50 (Q-H, Q-P1) применимы к следующим насосам:

ARP15-50/130, ARP20-50/130, ARP25-50/130, ARP25-50/180, ARP32-50/180

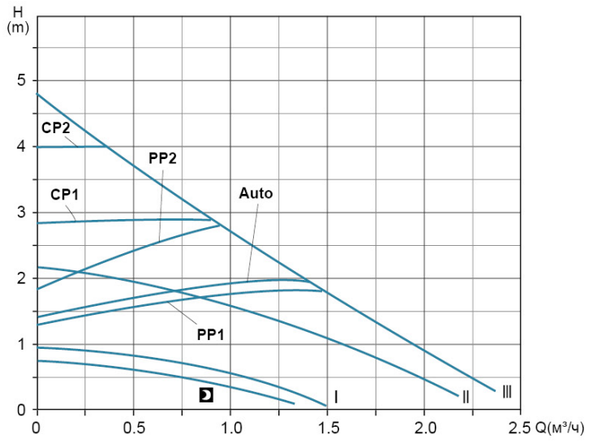

ARPXX–50 Q–H

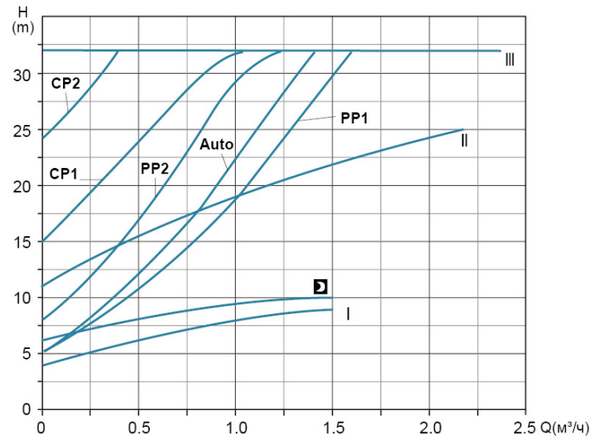

ARPXX–50 Q–P1

Примечание: Графики ARPXX-60 (Q-H, Q-P1) применимы к следующим насосам:

ARP15-60/130, ARP20-60/130, ARP25-60/130, ARP25-60/180, ARP32-60/180

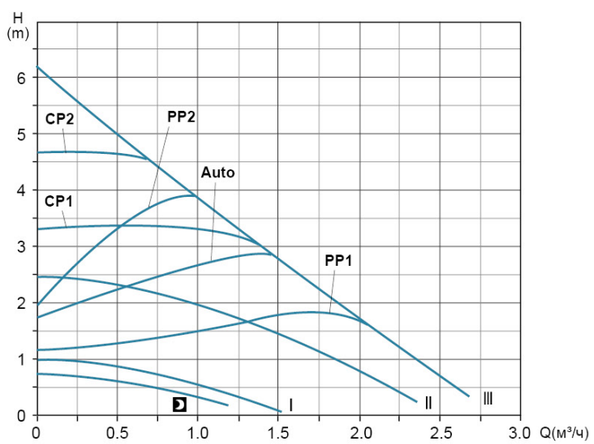

ARPXX–60 Q–H

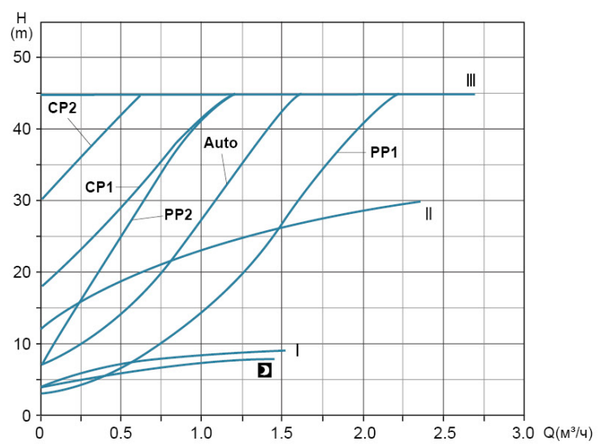

ARPXX–60 Q–P1

Размеры

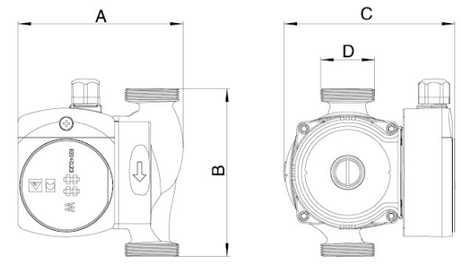

Модель	A (mm)	B (mm)	C (mm)	D
ARP15-40/130	130	130	135	G1
ARP15-50/130	130	130	135	G1
ARP15-60/130	130	130	135	G1
ARP20-40/130	130	130	135	G1.25
ARP20-50/130	130	130	135	G1.25
ARP20-60/130	130	130	135	G1.25
ARP25-40/130	130	130	135	G1.5
ARP25-50/130	130	130	135	G1.5
ARP25-60/130	130	130	135	G1.5
ARP25-40/180	130	180	135	G1.5
ARP25-50/180	130	180	135	G1.5
ARP25-60/180	130	180	135	G1.5
ARP32-40/180	135	180	135	G2
ARP32-50/180	135	180	135	G2
ARP32-60/180	135	180	135	G2

Используемые материалы

No.	Части	Материал
1	Корпус насоса	HT200/AISI304
2	Вставка	06Cr19Ni10
3	Уплотнение	Silicon rubber
4	Рабочее колесо	PPO
5	Блокиратор	06Cr19Ni10
6		Silicon rubber
7	Крышка корпуса насоса	
8	Упорный подшипник	Graphite
9	Прокладка упорного подшипника	Silicon rubber
10	Регулировочная шайба	PPO-GF30
11	Ротор	
12	Прокладка заднего подшипника	PPO-GF30
13	Герметичный стакан	
14	Уплотнение сливной пробки	
15	Сливная пробка	DZR
16	Уплотнение	Silicon rubber
17	Статор	
18	Корпус электродвигателя	ADC12
19		
20		
21		
22	Проходной изолятор	PA6-GF20
23		
24		
25	Крышка клемной коробки	
26	Клемная коробк	
27		

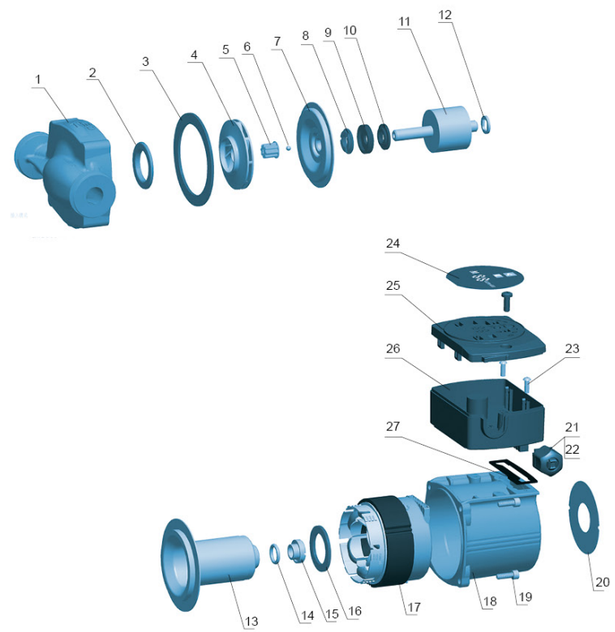

LRP

Насосы для повышения давления

Фитинги по запросу

Применение

- Повышение давления в системах бытового водоснабжения
- Системы теплых полов
- Повышение давления в солнечных водонагревателях

Насос

- Повышение давления в автоматическом режиме
- Чугунный корпус имеющий антикоррозийную обработку
- Рабочее колесо изготовлено из NORIL, температурная стойкость до 150℃
- 99% алюминий-керамический вал
- Температура перекачиваемой жидкости от 2 ℃ до 60 ℃

Электродвигатель

- Класс изоляции H
- Класс защиты IP42
- 99% алюминий керамический подшипник
- Медная обмотка
- Напряжение/частота: 220В/50Гц

Модель	Напряжение/Частота	Мощность (Вт)	Макс.произв (Л / мин)	Макс.напор (м)	Услов/проход (мм)	Диам. патрубков (дюйм)	Вес брутто (кг)	Вес нетто (кг)	Размер в упак (мм)
LRP15-90A/160	1~230V/50Hz	123	25	9	Ф15	1/2	2.72	2.74	198x143x160

Используемые материалы

No.	Части	Материал
1	Ротор	
2	Подкладка упорного подшипника	Noryl
3	Уплотнение упорного подшипника	Silicon rubber
4	Упорный подшипник	Graphite
5	Передний подшипник	Alumina
6	Крышка корпуса насоса	Stainless steel
7	Фиксатор	Silicon rubber
8	Рабочее колесо	PPO
9	Корпус насоса	Cast iron/bronze
10	Вставка	Stainless steel
11	Прокладка	
12	Задний подшипник	HT200
13	Герметичный стакан	Stainless steel
14	Уплотнение	Silicon rubber
15	Передняя крышка статора	PA66
16	Статор	
17	Задняя крышка статора	PA66
18	Корпус электродвигателя	ADC12
19	Проходной изолятор	ABS
20	Переключатель	ABS
21	Клемная коробка	PA6
22	Переключатель	
23	Конденсатор	
24	Крышка клемной коробки	ABS
25	Реле потока в сборе	

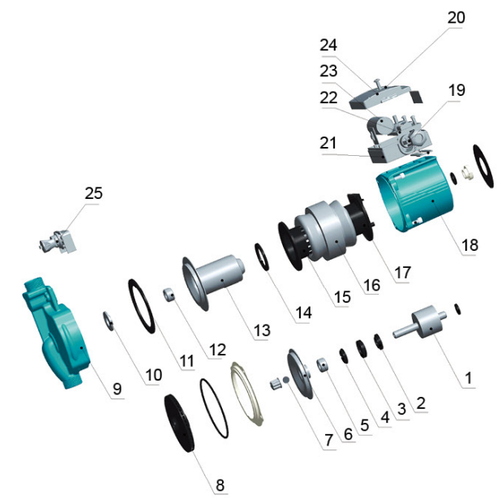

Размеры

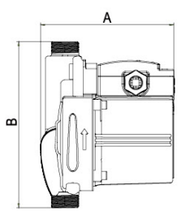

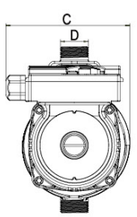

Расшифровка обозначения

LRP 15 - 90 A / 160

- 160 — Монтажная длина (мм)
- A — Наличие автоматики
- 90 — Максимальный напор (0,1 * м)
- 15 — Диаметр всасывающего/напорного патрубков (мм)
- LRP — Модель LEO насоса

Модель	A (mm)	B (mm)	C (mm)	D
LRP15-90A/160	129	160	120	G 3/4

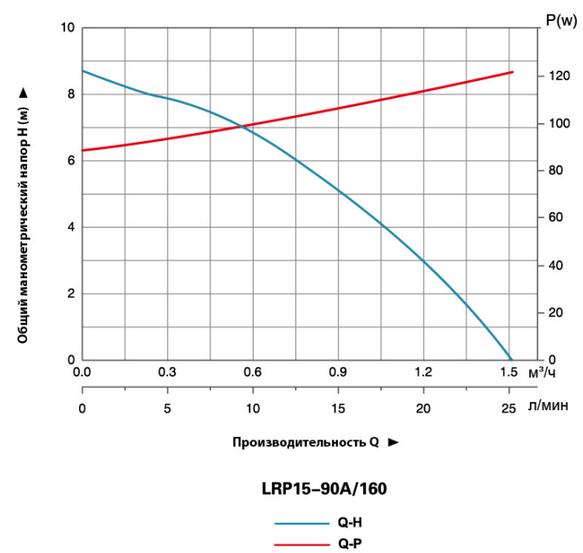

Применение

- Предназначены для повышения давления горячей воды в солнечных водонагревателях, банях и саунах
- Он также может поставлять воду (менее 100 ℃) двум семьям.

Насос

- Чугунный корпус имеющий антикоррозийную обработку
- Вал из нержавеющей стали
- Температура перекачиваемой жидкости от 2 ℃ до 100 ℃

Электродвигатель

- Класс изоляции: F
- Класс защиты: IP44

Расшифровка обозначения

LP m 37 0 (H A)

- A — Автоматический
- H — Высокая голова
- 0 — Код улучшения
- 37 — Мощность (x 10 Вт)
- m — Однофазный двигатель (Опущен для трехфазного двигателя)
- LP — Тип насоса LEO (бустерный насос)

Технические данные

Модель	Мощность	Q (м³/ч)	0	1.5	3	4.5	6	7.5	9	10.5	12	13.5	15	16.5	18	19.5
	кВт	Q (л/мин)	0	25	50	75	100	125	150	175	200	225	250	275	300	325
LPm125	0.125	H (м)	5.5	5	4.8	3.8	3	1.7	–	–	–	–	–	–	–	–
LPm250	0.25		5.5	5.2	5.1	4.9	4.6	4.2	3.5	2.8	2	–	–	–	–	–
LPm370	0.37		8	7.9	7.8	7.5	7.2	6.7	6.2	5.6	4.8	4	9.3	2.3	–	–
LPm550	0.55		19	19	18.9	18	17	16	14.9	13.7	12.4	11.2	9.8	8.5	6.6	4

Модель	Мощность	Q (м³/ч)	0	0.6	1.2	1.8	2.4	3.0	3.6	4.2	4.8	5.4	6.0	6.6
	кВт	Q (л/мин)	0	10	20	30	40	50	60	70	80	90	100	110
LPm370HA	0.37	H (м)	21	20.6	18.5	16	13.4	10	5.5	–	–	–	–	–
LPm750HA	0.75		30.8	30.7	30	29.5	28.3	26.3	24.4	22	19	16.2	13.2	9.4

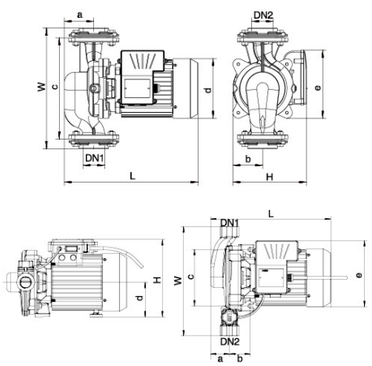

Размеры

Модель	DN1	DN2	L (mm)	W (mm)	H (mm)	a (mm)	b (mm)	c (mm)	d (mm)	e (mm)
LPm125	1 1/2"	1 1/2"	275	260	186	47	74	210	Φ141	160
LPm250	2"	2"	301	313	190	71	78	260	Φ141	164
LPm370	2 1/2"	2 1/2"	367	334	195	77	84	280	Φ141	173
LPm550	2"	2"	369	344	210	81	87	280	Φ165	182
LPm370HA	1"	1"	295	270	209	43	60	124	Φ95	141
LPm750HA	1"	1"	341	310	220	54	59	160	Φ98	165

Характеристики насосов

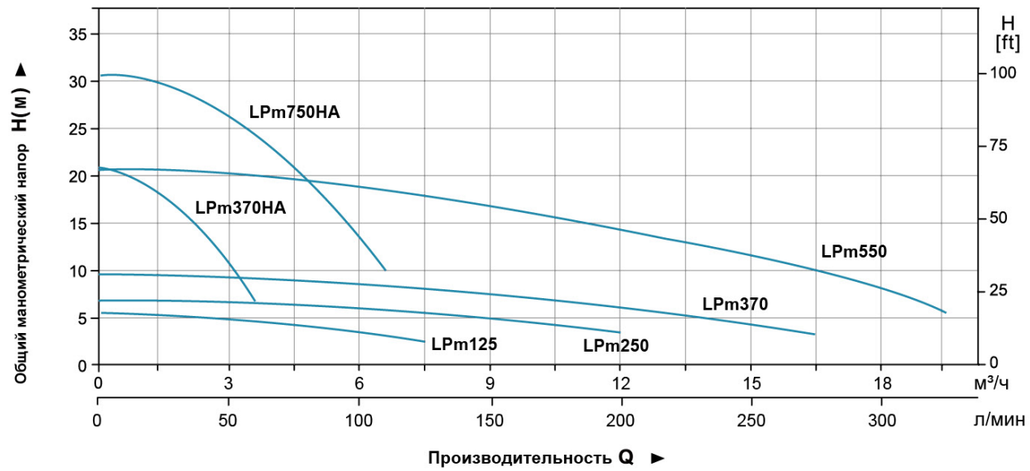

Таблица используемых материалов

LPm125/LPm250/LPm370/LPm550

No.	Части	Материал
1	Ответный фланец	HT200
2	Корпус насоса	HT200
3	Прокладка	
4	Рабочее колесо	PPO
5	Механическое уплотнение	Carbon/Ceramic
6	Уплотнительное кольцо	
7	Суппорт	HT200
8	Подшипник	
9	Ротор	
10	Статор	
11	Клемная коробка	ABS
12	Конденсатор	
13	Крышка клемной коробки	
14	Задняя крышка	ZL102
15	Вентилятор	PP
16	Крышка вентилятора	08F

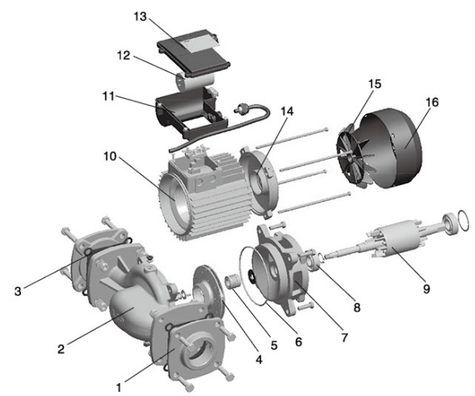

LPm370HA/LPm750HA

No.	Части	Материал
1	Корпус насоса	HT200
2	Рабочее колесо	PPO
3	Уплотнительное кольцо	
4	Суппорт	HT200
5	Подшипник	
6	Ротор	
7	Механическое уплотнение	Carbon/Ceramic
8	Реле потока	
9	Статор	
10	Клемная коробка	ABS
11	Конденсатор	
12	Крышка клемной коробки	
13	Задняя крышка	ZL102
14	Вентилятор	PP
15	Крышка вентилятора	08F

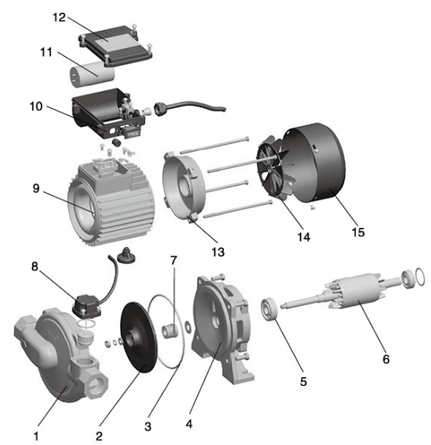

Применение

- Циркуляция горячей воды в системах отопления
- Системы кондиционирования
- Промышленные системы циркуляции
- Общие задачи повышения давления и циркуляции

Насос

- Чугунный корпус имеющий антикоррозийную обработку
- Вал из нержавеющей стали
- Температура перекачиваемой жидкости от 2 ℃ до 100 ℃

Электродвигатель

- Класс изоляции: B
- Класс защиты: IP44

Расшифровка обозначения

LP 1500

- 1500 — Мощность (кВт)
- LP — LEO Циркуляционный насос

Технические характеристики

МОДЕЛЬ	МОЩНОСТЬ		Q (м³/ч)	0	6	9	12	15	18	21	24	30	32
	кВт	л.с.	Q (л/мин)	0	100	150	200	250	300	350	400	500	533
LP1500	1.5	2	H (м)	26	25	24	23	21	19	17	13	5	0
LP2200	2.2	3		34	33	32	30	28	26	23	20	12	8

Размеры

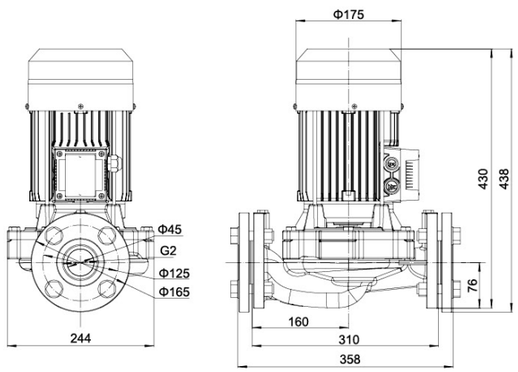

Характеристики насосов

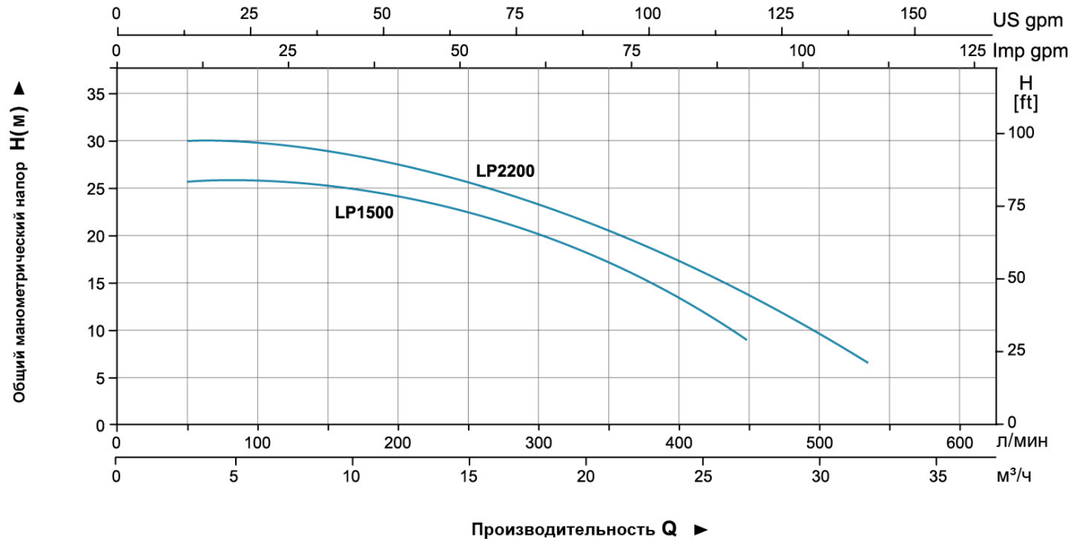

Таблица используемых материалов

No.	Части	Материал
1	Ответный фланец	HT 200
2	Корпус насоса	HT 200
3	Рабочее колесо	Brass
4	Суппорт	HT 200
5	Подшипник	
6	Ротор	
7	Крышка вентилятора	08F
8	Вентилятор	PP
9	Клемная коробка	ABS
10	Задняя крышка	ZL102
11	Статор	

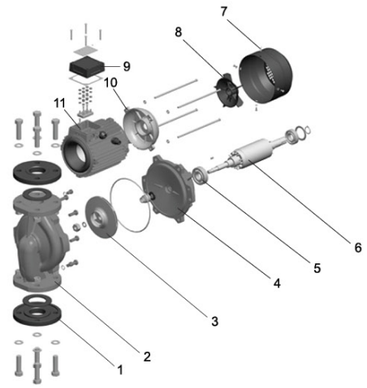

Упаковочная информация

МОДЕЛЬ	Вес брутто (кг)	Длина (мм)	Ширина (мм)	Высота (мм)
LP1500	37	450	325	375
LP2200	38.8	450	325	375

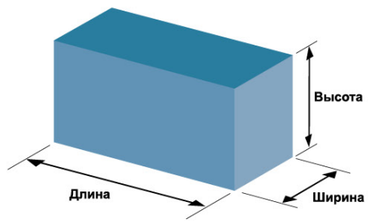

1.5~2.2kw

3.7KW

5.5KW

Применение

- Гражданское строительство
- Горное дело, карьер, угледобыча, перекачка шлама
- перекачка сточных вод
- может использоваться как обычный насос

Насос

- Максимальная температура перекачиваемой жидкости +40℃
- Поток: до 60м³/час
- Напор: до 57м
- Мощность: от 1,5 кВт до 15 кВт
- Максимальная глубина погружения: до 25м
- любая длина кабеля (опционально)

Двигатель

- Двигатель с медной обмоткой
- Класс изоляции: B
- Класс защиты: IP68

Расшифровка обозначения

KBZ 2 1.5

- 1.5 — Мощность (кВт)
- 2 — Диаметр выпускного патрубка (дюйм)
- KBZ — Насос погружной для водоотведения

Технические параметры

Модель	Напорный патрубок	Мощность		Макс. напор	Макс.производительность		Зазор рабочего колеса
	мм	кВт	л.с.	м	м³/ч	м³/мин	мм
KBZ21.5	50	1.5	2	22	27	0.45	8.5
KBZ22.2	50	2.2	3	26	27	0.45	8.5
KBZ23.7	50	3.7	5	34	29	0.48	8.5
KBZ31.5	80	1.5	2	14.5	40	0.67	8.5
KBZ32.2	80	2.2	3	21	50	0.83	8.5
KBZ33.7	80	3.7	5	29	55	0.92	8.5
KBZ35.5	80	5.5	7.5	32	70	1.17	8.5
KBZ43.7	100	3.7	5	18	90	1.5	8.5
KBZ45.5	100	5.5	7.5	23	105	1.75	8.5

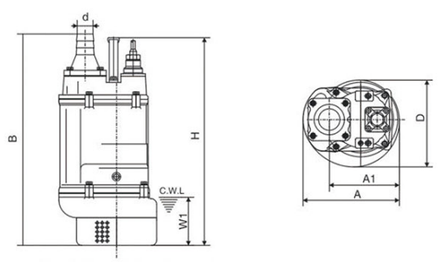

Размер

Модель	d	A	A1	B	D	H	W1
KBZ21.5	50	235	173	517	216	486	120
KBZ31.5	80	235	173	517	216	486	120
KBZ22.2	50	235	173	517	216	486	120
KBZ32.2	80	235	173	517	216	486	120
KBZ23.7	50	283	208	628	252	638	150
KBZ33.7	80	283	208	628	252	638	150
KBZ43.7	100	283	208	642	252	638	150
KBZ35.5	80	306	218	671	259	598	150
KBZ45.5	100	306	218	686	259	598	150

Характеристики насосов

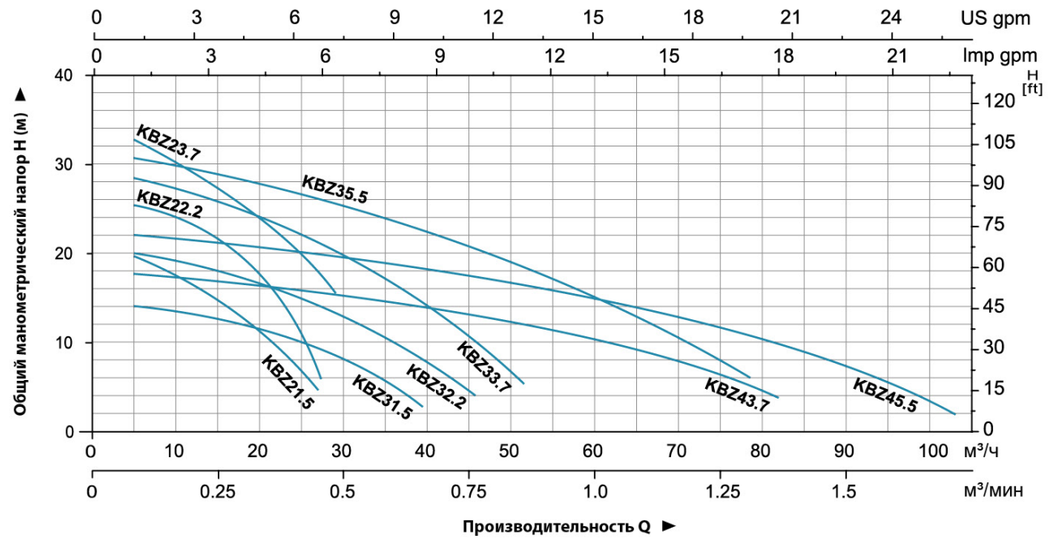

Используемые материалы

No.	Части	Материал
1	Соединительный штуцер (для шланга)	Cast iron
2	Термозащита	
3	Верхняя крышка	Cast iron
4	Крышка двигателя	Cast iron
5	Сальник	
6	Механическое уплотнение	Lower:Sic-Sic Upper: Carbon-Sic(≤2.2kW) Lower: Sic-Sic Upper: Sic-Sic(≥3.7kW)
7	Фильтр	Steel
8	Ручка	Steel
9	Кабель	

No.	Части	Материал
10	Подшипник	
11	Ротор	
12	Статор	
13	Подшипник	
14	Рабочее колесо	High chrome alloy
15	Корпус насоса	Cast iron
16	Внутренний щит	Ductile iron

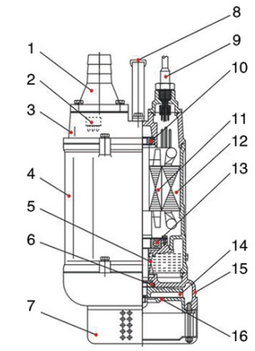

Упаковочные данные

МОДЕЛЬ	вес нетто (кг)	Вес брутто (кг)	Длина (мм)	Ширина (мм)	Высота (мм)	Количество (шт/20`TEU)
KBZ21.5	34.5	37.5	585	270	270	648
KBZ22.2	36	39	585	270	270	648
KBZ23.7	60	65	685	325	300	406
KBZ31.5	34.5	37	585	270	270	648
KBZ32.2	36	39	585	270	270	648
KBZ33.7	60	65	685	325	300	406
KBZ35.5	77	84	725	355	370	288
KBZ43.7	61	66	685	325	300	406
KBZ45.5	78	85	725	355	370	288

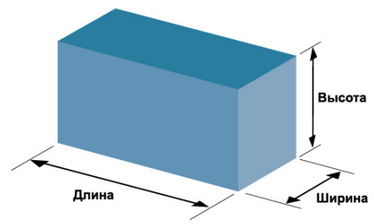

KBZ

Насосы погружные для водоотведения

Применение

- Гражданское строительство
- Горное дело, карьер, угледобыча, перекачка шлама
- перекачка сточных вод
- может использоваться как обычный насос

Насос

- Максимальная температура перекачиваемой жидкости +40℃
- Поток: до 60м³/час
- Напор: до 57м
- Мощность: от 1,5 кВт до 15 кВт
- Максимальная глубина погружения: до 25м
- любая длина кабеля (опционально)

Двигатель

- Двигатель с медной обмоткой
- Класс изоляции: B
- Класс защиты: IP68

Расшифровка обозначения

KBZ 4 7.5

- 7.5 — Мощность (кВт)
- 4 — Диаметр выпускного патрубка (дюйм)
- KBZ — Насос погружной для водотведения

Технические параметры

Модель	Напорный патрубок	Мощность		Макс. напор	Макс.производительность		Зазор рабочего колеса
	мм	кВт	л.с.	м	м³/ч	м³/мин	мм
KBZ47.5	100	7.5	10	40	84	1.4	11.5
KBZ411	100	11	15	48.5	86.4	1.44	11.5
KBZ415	100	15	20	56	86.4	1.44	11.5
KBZ67.5	150	7.5	10	31	124.8	2.08	19.5
KBZ611	150	11	15	32	147	2.45	19.5
KBZ615	150	15	20	40	156	2.6	19.5

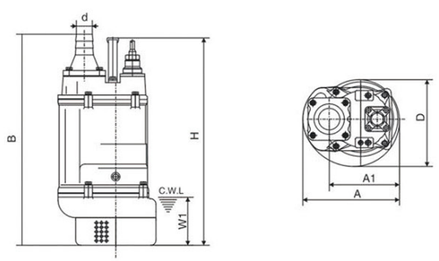

Размер

Модель	d	A	A1	B	D	H	W1
KBZ47.5	100	330	240	764	314	676	190
KBZ411	100	373	255	807	350	695	190
KBZ67.5	150	330	240	790	314	676	190
KBZ611	150	373	255	807	350	695	190
KBZ415	100	373	255	842	350	755	190
KBZ615	150	373	255	842	350	755	190

Характеристики насосов

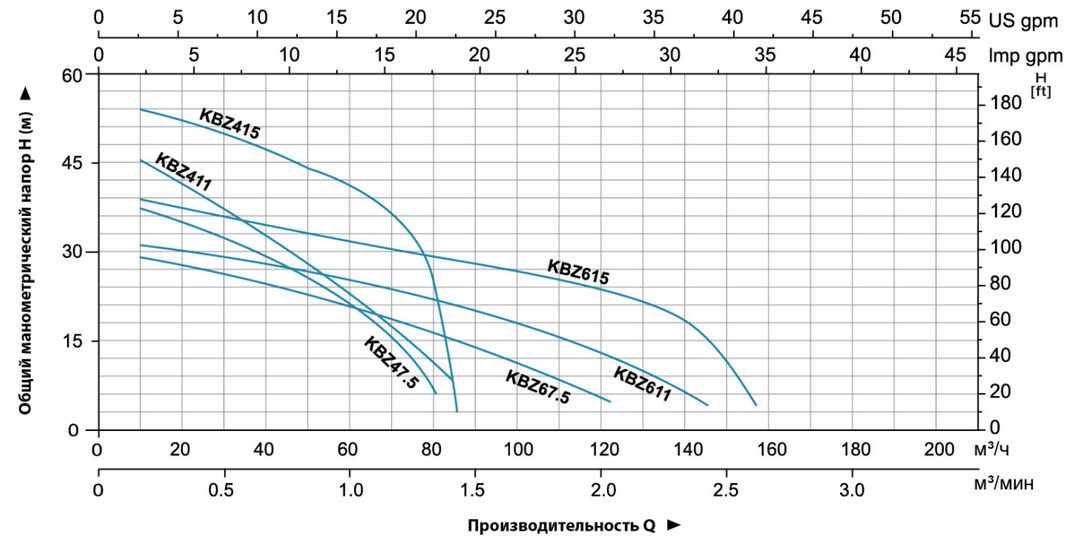

Используемые материалы

No.	Части	Материал
1	Патрубок (со штуцером для шланга)	Cast iron
2	Термозащита	
3	Верхняя крышка	Cast iron
4	Корпус насоса	Cast iron
5	Масляная камера	
6	Механическое уплотнение	Sic-Sic/Carbon-Sic (≤2.2 kW) Sic-Sic/Sic-Sic (≥3.7 kW)
7	Донный фильтр (сетка)	Steel
8	Рукоятка	Steel

No.	Части	Материал
9	Кабель	
10	Подшипник	
11	Ротор	
12	Статор	
13	Подшипник	
14	Рабочее колесо	High chrome alloy
15	Корпус насоса	Cast iron
16	Внутренний щит	Ductile iron

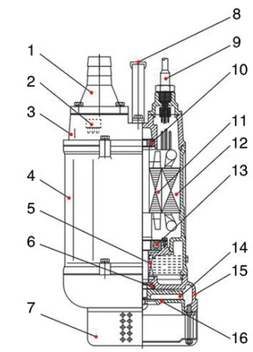

Упаковочные данные

МОДЕЛЬ	вес нетто (кг)	Вес брутто (кг)	Длина (мм)	Ширина (мм)	Высота (мм)	Количество (шт/20`TEU)
KBZ47.5	105	114	805	365	390	215
KBZ411	130	140	895	415	440	160
KBZ415	142	153	895	415	440	160
KBZ67.5	106	114	835	365	390	205
KBZ611	133	143	855	415	440	160
KBZ615	145	156	895	415	440	160

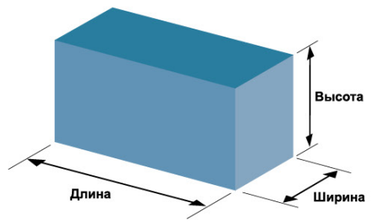

KBS

Насосы погружные для водоотведения

Применение

- Гражданское строительство
- Горное дело, карьер, угледобыча, перекачка шлама
- перекачка сточных вод
- может использоваться как обычный насос
- Перекачиваемые жидкости: Жидкая грязь, жидкости с содержанием глины и цемента

Насос

- Максимальная температура перекачиваемой жидкости +40℃
- Поток: до 60м³/час
- Напор: до 57м
- Мощность: от 1,5 кВт до 15 кВт
- Максимальная глубина погружения: до 25м
- любая длина кабеля (опционально)

Двигатель

- Двигатель с медной обмоткой
- Класс изоляции: B
- Класс защиты: IP68

Расшифровка обозначения

80 KBS 4 4

- 4 — Мощность (кВт)
- 4 — мотор полюса
- KBS — Насос погружной для водотведения
- 80 — Диаметр выпускного патрубка (дюйм)

Технические параметры

Модель	Напорный патрубок	Мощность		Макс. напор	Макс.производительность		Зазор рабочего колеса
	мм	кВт	л.с.	м	м³/ч	м³/мин	мм
80KBS44	80	4	5.5	14.8	99	1.65	30
100KBS46	100	6	8	16.9	150	2.50	30
150KBS49	150	9	12	21.5	168	2.80	30

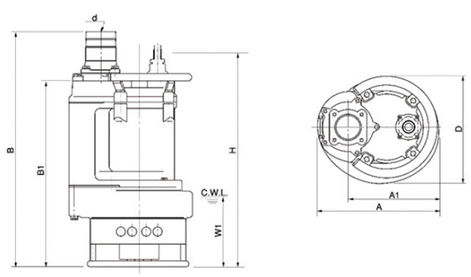

Размер

Модель	d	A	A1	B	B1	D	H	W1
80KBS44	80	350	260	816	666	326	730	250
100KBS46	100	415	305	844	688	373	730	250
150KBS49	150	434	324	889	709	407	776	250

Характеристики насосов

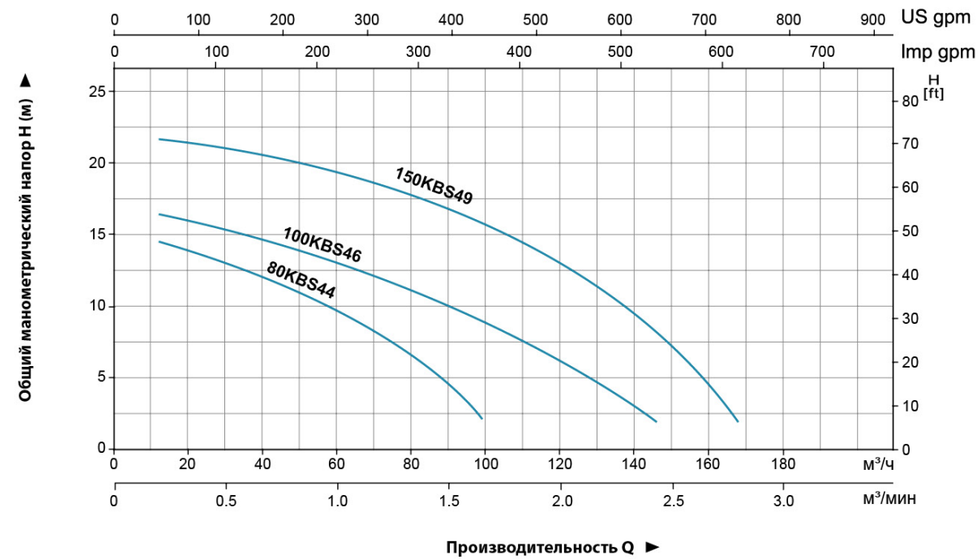

Используемые материалы

No.	Части	Материал
1	Напорный патрубок	Cast iron
2	Рукоятка	Steel
3	Верхняя крышка	Cast iron
4	Защита электродвигателя	
5	Корпус электродвигателя	Cast iron
6	Корпус насоса	Cast iron
7	Защита	Steel
8	Кабель	
9	Подшипник	
10	Ротор	

No.	Части	Материал
11	Статор	
12	Подшипник	
13	Седло подшипника	Cast iron
14	Механическое уплотнение	Sic-Sic/Sic-Sic
15	Масляное уплотнение	
16	Рабочее колесо	High chrome alloy
17	Пластина	High chrome alloy
18	Основание	Cast iron
19	Активатор	High chrome alloy

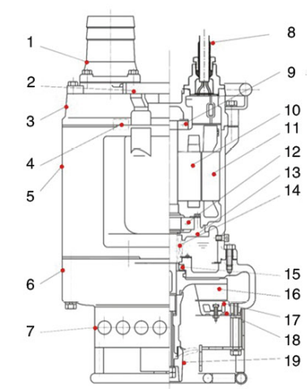

Упаковочные данные

МОДЕЛЬ	вес нетто (кг)	Вес брутто (кг)	Длина (мм)	Ширина (мм)	Высота (мм)	Количество (шт/20'TEU)
80KBS44	105	113	855	415	400	190
100KBS46	145	156	415	475	990	143
150KBS49	170	184	475	475	1050	118

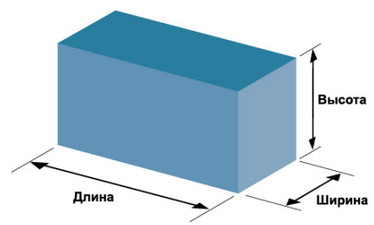

SWE

Погружной насос для сточных вод

Рабочее колесо

Плавать выключатель
(за власть: 1.1Kw)

(Стандартный разъем шланга,
Дополнительные фланцевые соединения)

Применение

- Откачка сточных вод из накопителей, септиков в очистных системах.
- Откачка сточных вод с содержанием волокон, в кожевенных и пищевых производствах.
- Управление стоками, водянные емкости, септики,живодноводческие фермы
- Откачка сточных вод в отелях, ресторанах, школах и других общественных зданиях

Насос

- высокоэффективное, стойкое к засорам канальное рабочее колесо
- широкие возможности монтажа: шланг, трубопровод, быстроразъемное соединение с направляющими штангами
- Стандартная комплектация поплавком для однофазных насосов (≤ 1,1 кВт)
- двойное механическое уплотнение
- Вал из нержавеющей стали
- Температура перекачиваемой жидкости: 0 - 40 °C
- PH перекачиваемой жидкости: 4 - 10
- Максимальная глубина погружения: 5 м

Электродвигатель

- Частота/количество полюсов: 50 Гц/2
- Класс изоляции: F
- Класс защиты: IPX8
- Подшипники с консистентной смазкой на весь срок эксплуатации

Расшифровка обозначения

50 SW E m 8 – 16 – 1.1 L

- L — Преимущества
- 1.1 — Номинальная мощность(кВт)
- 16 — Номинальный напор (м)
- 8 — Номинальная производительность ($м^3$/час)
- m — Однофазный мотор (исключить трехэтапного мотор)
- E — Закрытое рабочее колесо
- SW — Погружной насос для сточных вод
- 50 — Диаметр выходного отверстия (мм)

Технические характеристики

МОДЕЛЬ		Напорный патрубок мм (дюйм)	Мощность		Номин производительность ($м^3$/час)	Макс. производительность ($м^3$/час)	Номин напор (м)	Макс. напор (м)	Размер включений (мм)
Однофазные	Трехфазные		кВт	л.с.					
50SWEm6-12-0.55L	50SWE6-12-0.55L	50 (2")	0.55	0.75	6	19	12	15	20
50SWEm6-16-0.75L	50SWE6-16-0.75L	50 (2")	0.75	1	6	22	16	19	20
50SWEm10-10-0.75L	50SWE10-10-0.75L	50 (2")	0.75	1	10	20	10	15	20
50SWEm8-16-1.1L	50SWE8-16-1.1L	50 (2")	1.1	1.5	8	26	16	19	15
50SWEm8-20-1.5L	50SWE8-20-1.5L	50 (2")	1.5	2	8	25	20	22	15
50SWEm15-20-2.2L	50SWE15-20-2.2L	50 (2")	2.2	3	15	45	20	23	25
-	50SWE15-25-3L	50 (2")	3	4	15	51	25	27	25

Размеры

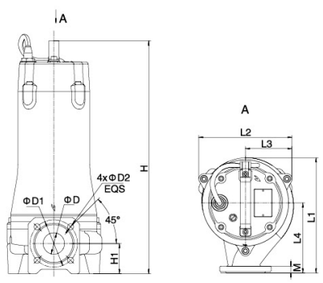

МОДЕЛЬ		L1	L2	L3	L4	H		H1	D	D1	D2	M
Однофазные	Трехфазные					1~	3~					
50SWEm6-12-0.55L	50SWE6-12-0.55L	212	184	96	120	461	461	65	45	110	14	14
50SWEm6-16-0.75L	50SWE6-16-0.75L											
50SWEm10-10-0.75L	50SWE10-10-0.75L	210										
50SWEm8-16-1.1L	50SWE8-16-1.1L	223	191		135	479	479		47			
50SWEm8-20-1.5L	50SWE8-20-1.5L	227				570	529					
50SWEm15-20-2.2L	50SWE15-20-2.2L	268	221	112	163	571	530	70	50			16
-	50SWE15-25-3L					-	561					

Характеристики насосов

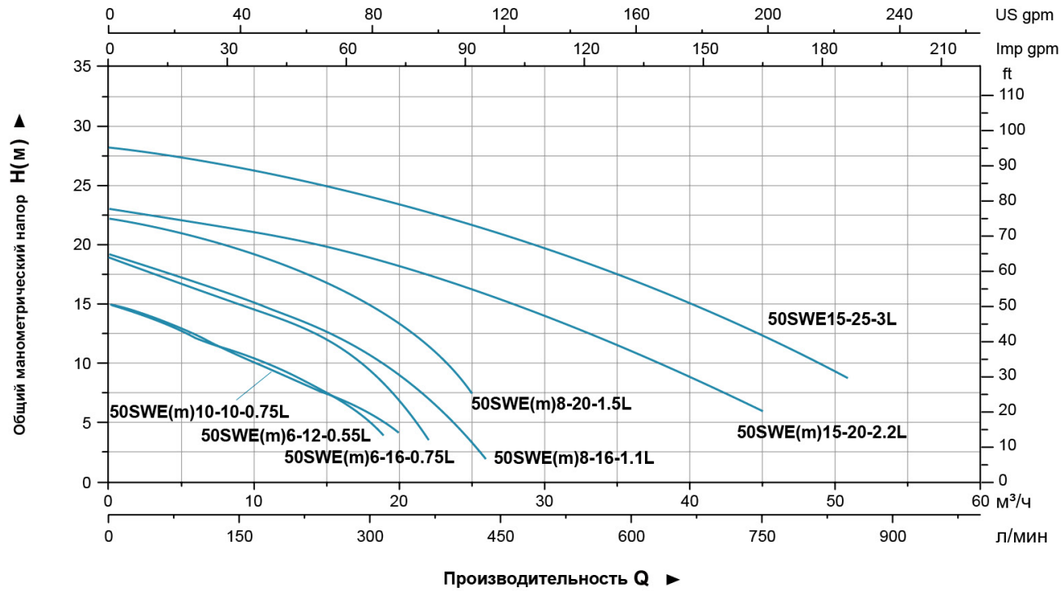

Таблица используемых материалов

No.	Части	Материал
1	Handle	ZG45
2	Верхняя крышка	HT200
3	Верхний подшипник сиденья	HT200
4	корпус двигателя	HT200
5	Масляная камера	HT200
6	крышка насоса	HT200
7	корпус насоса	HT200
8	Рабочее колесо	HT200
9	масляное уплотнение	
10	Механическое уплотнение	Upper:Sic/Carbon Lower:Sic/Sic
11	Подшипник	
12	Ротор	
13	Статор	

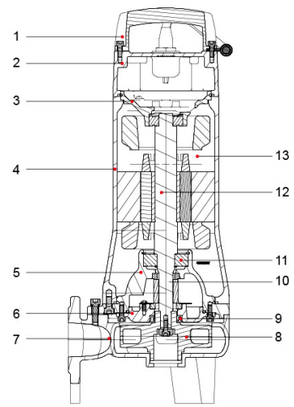

Упаковочная информация

МОДЕЛЬ		Вес брутто(кг)		Длина (мм)	Ширина (мм)	Высота (мм)	Количество (шт/20`TEU)
Однофазные	Трехфазные	1~	3~				
50SWEm6-12-0.55L	50SWE6-12-0.55L	24.7	24	746	254	286	544
50SWEm6-16-0.75L	50SWE6-16-0.75L	26	25.3	746	254	286	544
50SWEm10-10-0.75L	50SWE10-10-0.75L	25.8	25	746	254	286	544
50SWEm8-16-1.1L	50SWE8-16-1.1L	33.6	31.7	749	289	368	354
50SWEm8-20-1.5L	50SWE8-20-1.5L	43.2	38.4	924	284	363	294
50SWEm15-20-2.2L	50SWE15-20-2.2L	44.9	46.3	924	284	363	294
-	50SWE15-25-3L	-	49.5	874	284	363	316

Рабочее колесо

Плавать выключатель
(за власть: 1.1Kw)

(Стандартный разъем шланга,
Дополнительные фланцевые соединения)

Применение

- Откачка сточных вод из накопителей, септиков в очистных системах.
- Откачка сточных вод с содержанием волокон, в кожевенных и пищевых производствах.
- Управление стоками, водянные емкости, септики,живодноводческие фермы
- Откачка сточных вод в отелях, ресторанах, школах и других общественных зданиях

Насос

- высокоэффективное, стойкое к засорам канальное рабочее колесо
- широкие возможности монтажа: шланг, трубопровод, быстроразъемное соединение с направляющими штангами
- Стандартная комплектация поплавком для однофазных насосов (≤ 1,1 кВт)
- двойное механическое уплотнение
- Вал из нержавеющей стали
- Температура перекачиваемой жидкости: 0 - 40 °C
- PH перекачиваемой жидкости: 4 - 10
- Максимальная глубина погружения: 5 м

Электродвигатель

- Частота/количество полюсов: 50 Гц/2
- Класс изоляции: F
- Класс защиты: IPX8
- Подшипники с консистентной смазкой на весь срок эксплуатации

Расшифровка обозначения

65 SW E m 15 – 16 – 1.1 L

- L — Преимущества
- 1.1 — Номинальная мощность(кВт)
- 16 — Номинальный напор (м)
- 15 — Номинальная производительность ($м^3$/час)
- m — Однофазный мотор (исключить трехэтапного мотор)
- E — Закрытое рабочее колесо
- SW — Погружной насос для сточных вод
- 65 — Диаметр выходного отверстия (мм)

Технические характеристики

МОДЕЛЬ		Напорный патрубок мм (дюйм)	Мощность		Номин производительность ($м^3$/час)	Макс. производительность ($м^3$/час)	Номин напор (м)	Макс. напор (м)	Размер включений (мм)
Однофазные	Трехфазные		кВт	л.с.					
65SWEm15-10-1.1L	65SWE15-10-1.1L	65 (2.5")	1.1	15	15	34	10	14	25
65SWEm15-15-1.5L	65SWE15-15-1.5L	65 (2.5")	1.5	15	15	44	15	20	25
-	65SWE25-17-2.2L	65 (2.5")	2.2	25	25	40	17	24	25
-	65SWE25-22-3L	65 (2.5")	3	25	25	45	22	28.5	25
-	65SWE25-28-4L	65 (2.5")	4	25	25	50	28	31.5	25

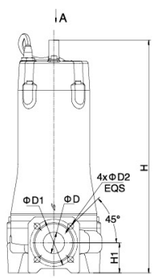

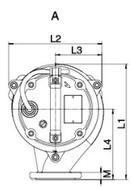

Размеры

МОДЕЛЬ		L1	L2	L3	L4	H		H1	D	D1	D2	M
Однофазные	Трехфазные					1~	3~					
65SWEm15-10-1.1L	65SWE15-10-1.1L	288	225	117	178	490	490	77.5	65	130	14	16
65SWEm15-15-1.5L	65SWE15-15-1.5L	289				581	540					
-	65SWE25-17-2.2L					-	540					
-	65SWE25-22-3L					-	571					
-	65SWE25-28-4L											

Характеристики насосов

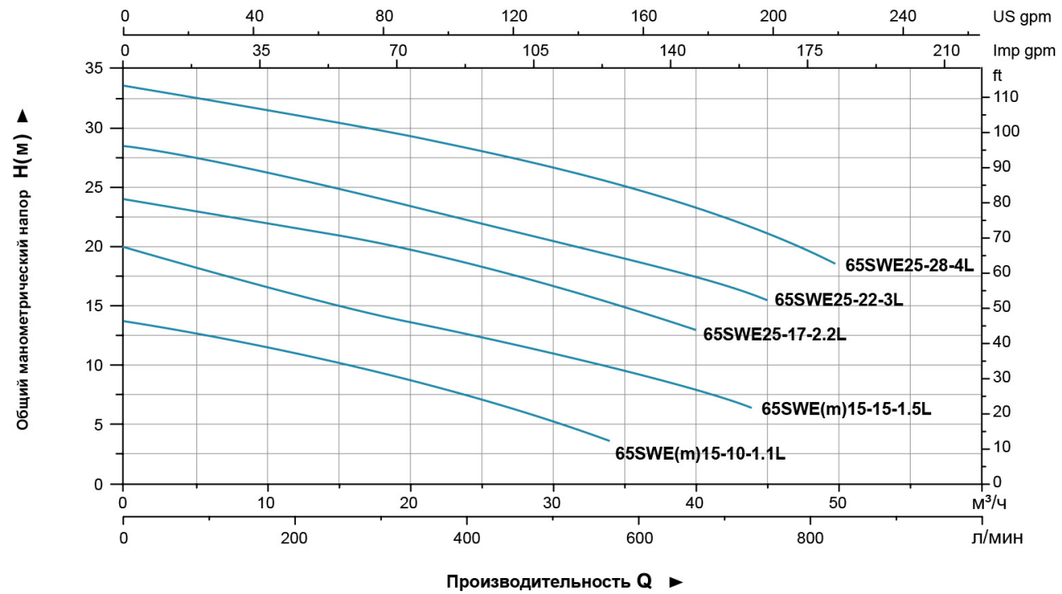

Таблица используемых материалов

No.	Части	Материал
1	Handle	ZG45
2	Верхняя крышка	HT200
3	Верхний подшипник сиденья	HT200
4	корпус двигателя	HT200
5	Масляная камера	HT200
6	крышка насоса	HT200
7	корпус насоса	HT200
8	Рабочее колесо	HT200
9	масляное уплотнение	
10	Механическое уплотнение	Upper:Sic/Carbon Lower:Sic/Sic
11	Подшипник	
12	Ротор	
13	Статор	

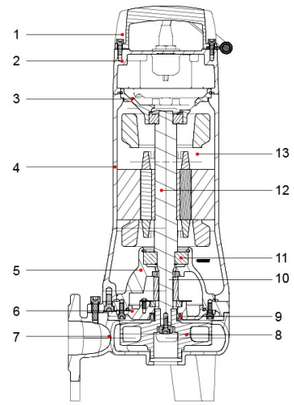

Упаковочная информация

МОДЕЛЬ		Вес брутто(кг)		Длина (мм)	Ширина (мм)	Высота (мм)	Количество (шт/20`TEU)
Однофазные	Трехфазные	1~	3~				
65SWEm15-10-1.1L	65SWE15-10-1.1L	37.9	35.8	749	289	368	354
65SWEm15-15-1.5L	65SWE15-15-1.5L	45.7	41.9	924	284	363	294
-	65SWE25-17-2.2L	-	44.1	924	284	363	294
-	65SWE25-22-3L	-	52	874	284	363	316
-	65SWE25-28-4L	-	55.1	874	284	363	316

SWE

Погружной насос для сточных вод

Рабочее колесо

(Стандартный разъем шланга,
Дополнительные фланцевые соединения)

Применение

- Откачка сточных вод из накопителей, септиков в очистных системах.
- Откачка сточных вод с содержанием волокон, в кожевенных и пищевых производствах.
- Управление стоками, водяные емкости, септики,живодноводческие фермы
- Откачка сточных вод в отелях, ресторанах, школах и других общественных зданиях

Насос

- высокоэффективное, стойкое к засорам канальное рабочее колесо
- широкие возможности монтажа: шланг, трубопровод, быстроразъемное соединение с направляющими штангами
- двойное механическое уплотнение
- Вал из нержавеющей стали
- Температура перекачиваемой жидкости: 0 - 40 °C
- PH перекачиваемой жидкости: 4 - 10
- Максимальная глубина погружения: 5 м

Электродвигатель

- Частота/количество полюсов: 50 Гц/2
- Класс изоляции: F
- Класс защиты: IPX8
- Подшипники с консистентной смазкой на весь срок эксплуатации

Расшифровка обозначения

80 SW E 40 – 9 – 2.2 L

- L — Преимущества
- 2.2 — Номинальная мощность(кВт)
- 9 — Номинальный напор (м)
- 40 — Номинальная производительность ($м^3$/час)
- E — Закрытое рабочее колесо
- SW — Погружной насос для сточных вод
- 80 — Диаметр выходного отверстия (мм)

Технические характеристики

МОДЕЛЬ	Напорный патрубок мм (дюйм)	Power		Номин производительность ($м^3$/час)	Макс. производительность ($м^3$/час)	Номин напор (м)	Макс. напор (м)	Размер включений (мм)
		kW	HP					
80SWE40-9-2.2L	80(3")	2.2	3	40	69.5	9	17	30
80SWE40-13-3L	80(3")	3	4	40	76	13	21	30
80SWE40-18-4L	80(3")	4	5.5	40	83	18	23	30

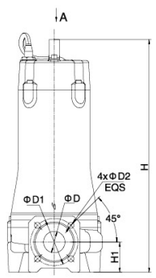

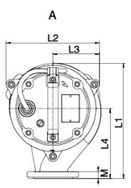

Размеры

Model	L1	L2	L3	L4	H	H1	D	D1	D2	M
80SWE40-9-2.2L	265	223	112	160	557	86	80	150	18	16
80SWE40-13-3L										
80SWE40-18-4L										

Характеристики насосов

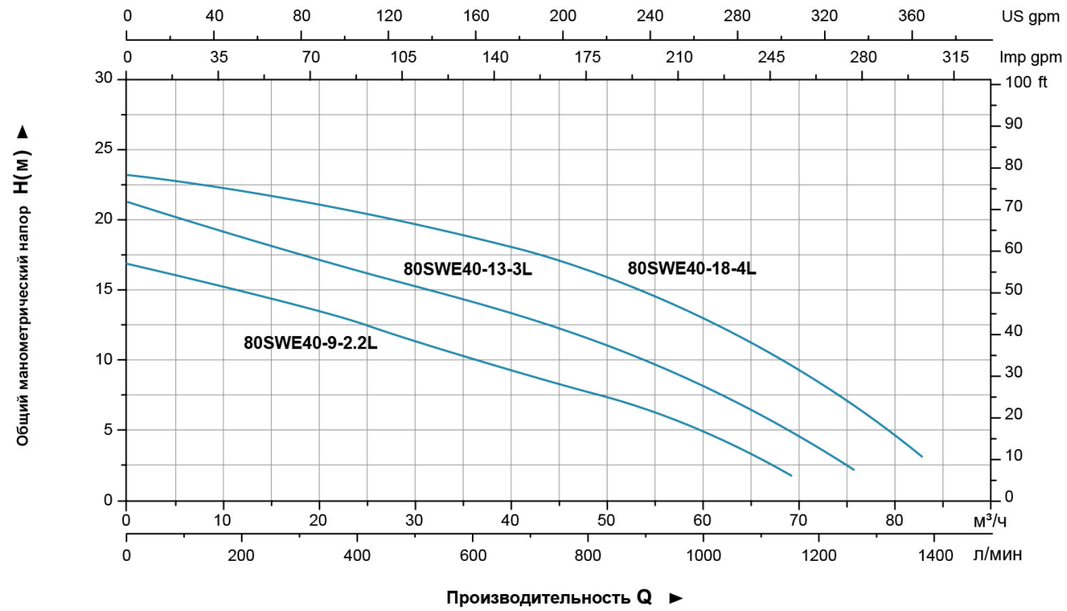

Таблица используемых материалов

No.	Части	Материал
1	Handle	ZG45
2	Верхняя крышка	HT200
3	Верхний подшипник сиденья	HT200
4	корпус двигателя	HT200
5	Масляная камера	HT200
6	крышка насоса	HT200
7	корпус насоса	HT200
8	Рабочее колесо	HT200
9	масляное уплотнение	
10	Механическое уплотнение	Upper:Sic/Carbon Lower:Sic/Sic
11	Подшипник	
12	Ротор	
13	Статор	

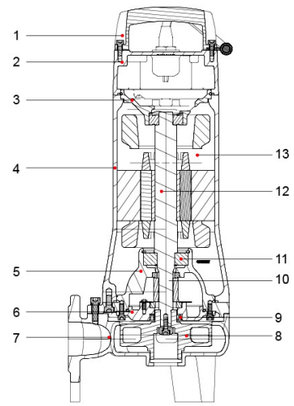

Упаковочная информация

МОДЕЛЬ	Вес брутто (кг)	Длина (мм)	Ширина (мм)	Высота (мм)	Количество (шт/20`TEU)
80SWE40-9-2.2L	46.4	924	284	363	294
80SWE40-13-3L	53.8	874	284	363	316
80SWE40-18-4L	56.3	874	284	363	316

SWU

Погружной насос для сточных вод

Рабочее колесо

Плавать выключатель
(за власть: 1.1Kw)

(Стандартный разъем шланга,
Дополнительные фланцевые соединения)

Применение

- Откачка сточных вод из накопителей, септиков в очистных системах.
- Откачка сточных вод с содержанием волокон, в кожевенных и пищевых производствах.
- Управление стоками, водянные емкости, септики,живодноводческие фермы
- Откачка сточных вод в отелях, ресторанах, школах и других общественных зданиях

Насос

- Рабочее колесо VORTEX, применяется для перекачки жидкостей, содержащих включения и длинные волокна
- широкие возможности монтажа: шланг, трубопровод, быстроразъемное соединение с направляющими штангами
- Стандартная комплектация поплавком для однофазных насосов (≤ 1,1 кВт)
- двойное механическое уплотнение
- Вал из нержавеющей стали
- Температура перекачиваемой жидкости: 0 - 40 °C
- PH перекачиваемой жидкости: 4 - 10
- Максимальная глубина погружения: 5 м

Электродвигатель

- Частота/количество полюсов: 50 Гц/2
- Класс изоляции: F
- Класс защиты: IPX8
- Подшипники с консистентной смазкой на весь срок эксплуатации

Расшифровка обозначения

50 SW U m 9 – 6 – 0.55 L

- L — Преимущества
- 0.55 — Номинальная мощность(кВт)
- 6 — Номинальный напор (м)
- 9 — Номинальная производительность ($м^3$/час)
- m — Однофазный мотор (исключить трехэтапного мотор)
- U — Полуоткрытая рабочее колесо
- SW — Погружной насос для сточных вод
- 50 — Диаметр выходного отверстия (мм)

Технические характеристики

МОДЕЛЬ		Напорный патрубок мм (дюйм)	Мощность		Номин производительность ($м^3$/час)	Макс. производительность ($м^3$/час)	Номин напор (м)	Макс. напор (м)	Размер включений (мм)
Однофазные	Трехфазные		кВт	л.с.					
50SWUm9-6-0.55L	50SWU9-6-0.55L	50 (2")	0.55	0.75	9	19	6	9.5	35
50SWUm13.2-4-0.55L	50SWU13.2-4-0.55L	50 (2")	0.55	075	13	22	4	6	50
50SWUm12-8-0.75L	50SWU12-8-0.75L	50 (2")	0.75	1	12	22.5	8	13	35
50SWUm15-6.5-0.75L	50SWU15-6.5-0.75L	50 (2")	0.75	1	15	27	6.5	9	50

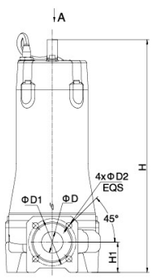

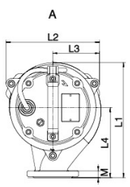

Размеры

МОДЕЛЬ		L1	L2	L3	L4	H	H1	D	D1	D2	M
Однофазные	Трехфазные										
50SWUm9-6-0.55L	50SWU9-6-0.55L	195	160	80	121	483	64	35	110	14	14
50SWUm13.2-4-0.55L	50SWU13.2-4-0.55L	201	166	86		508	79	50			
50SWUm12-8-0.75L	50SWU12-8-0.75L	195	160	80		483	64	35			
50SWUm15-6.5-0.75L	50SWU15-6.5-0.75L	201	166	86		508	79	50			

Характеристики насосов

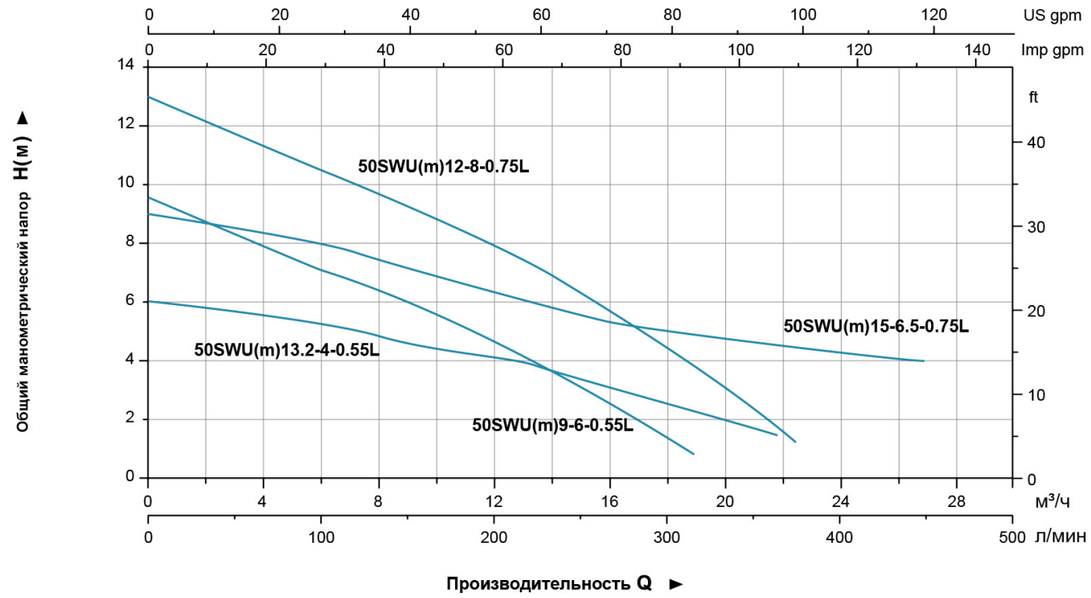

Таблица используемых материалов

No.	Части	Материал
1	Handle	ZG45
2	Верхняя крышка	HT200
3	Верхний подшипник сиденья	HT200
4	корпус двигателя	HT200
5	Масляная камера	HT200
6	крышка насоса	HT200
7	корпус насоса	HT200
8	Рабочее колесо	HT200
9	масляное уплотнение	
10	Механическое уплотнение	Upper:Sic/Carbon Lower:Sic/Sic
11	Подшипник	
12	Ротор	
13	Статор	

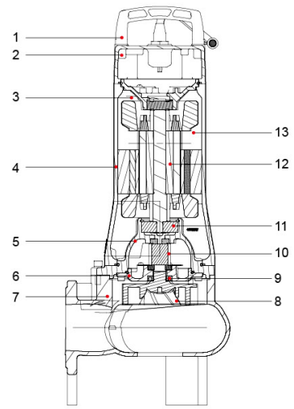

Упаковочная информация

МОДЕЛЬ		Вес брутто(кг)		Длина (мм)	Ширина (мм)	Высота (мм)	Количество (шт/20'TEU)
Однофазные	Трехфазные	1~	3~				
50SWUm9-6-0.55L	50SWU9-6-0.55L	24.6	23.9	746	254	286	544
50SWUm13.2-4-0.55L	50SWU13.2-4-0.55L	25.1	24.3	746	254	286	544
50SWUm12-8-0.75L	50SWU12-8-0.75L	25.9	25.2	746	254	286	544
50SWUm15-6.5-0.75L	50SWU15-6.5-0.75L	26.4	25.6	746	254	286	544

SWU

Погружной насос для сточных вод

Рабочее колесо

(Стандартный разъем шланга,
Дополнительные фланцевые соединения)

Применение

- Откачка сточных вод из накопителей, септиков в очистных системах.
- Откачка сточных вод с содержанием волокон, в кожевенных и пищевых производствах.
- Управление стоками, водянные емкости, септики,живодноводческие фермы
- Откачка сточных вод в отелях, ресторанах, школах и других общественных зданиях

Насос

- Рабочее колесо VORTEX, применяется для перекачки жидкостей, содержащих включения и длинные волокна
- широкие возможности монтажа: шланг, трубопровод, быстроразъемное соединение с направляющими штангами
- двойное механическое уплотнение
- Вал из нержавеющей стали
- Температура перекачиваемой жидкости: 0 - 40 °C
- PH перекачиваемой жидкости: 4 - 10
- Максимальная глубина погружения: 5 м

Электродвигатель

- Частота/количество полюсов: 50 Гц/2
- Класс изоляции: F
- Класс защиты: IPX8
- Подшипники с консистентной смазкой на весь срок эксплуатации

Расшифровка обозначения

65 SW U m 24 – 8.5 – 1.5 L

- L — Преимущества
- 1.5 — Номинальная мощность(кВт)
- 8.5 — Номинальный напор (м)
- 24 — Номинальная производительность ($м^3$/час)
- m — Однофазный мотор (исключить трехэтапного мотор)
- U — Полуоткрытая рабочее колесо
- SW — Погружной насос для сточных вод
- 65 — Диаметр выходного отверстия (мм)

Технические характеристики

МОДЕЛЬ		Напорный патрубок мм (дюйм)	Мощность		Номин производительность ($м^3$/час)	Макс. производительность ($м^3$/час)	Номин напор (м)	Макс. напор (м)	Размер включений (мм)
Однофазные	Трехфазные		кВт	л.с.					
65SWUm24-8.5-1.5L	65SWU24-8.5-1.5L	65 (2.5")	1.5	2	24	38	8.5	13	55
65SWUm24-12.5-2.2L	65SWU24-12.5-2.2L	65 (2.5")	2.2	3	24	40	12.5	17	55
-	65SWU30-11-3L	65 (2.5")	3	4	30	46	11	18	55
-	65SWU30-16-4L	65 (2.5")	4	5.5	30	54	16	24	55

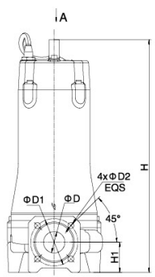

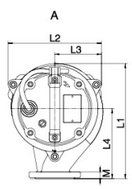

Размеры

МОДЕЛЬ		L1	L2	L3	L4	H		H1	D	D1	D2	M
Однофазные	Трехфазные					1~	3~					
65SWUm24-8.5-1.5L	65SWU24-8.5-1.5L	266	218	110	167	631	590	91	65	130	14	16
65SWUm24-12.5-2.2L	65SWU24-12.5-2.2L					631	590					
-	65SWU30-11-3L					-	621					
-	65SWU30-16-4L											

Характеристики насосов

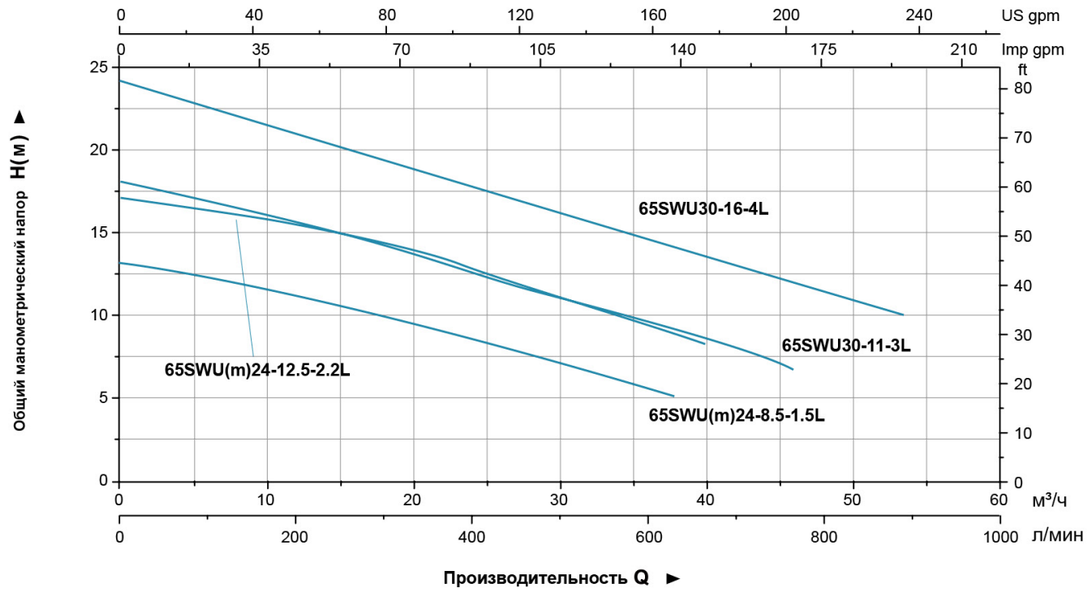

Таблица используемых материалов

No.	Части	Материал
1	Handle	ZG45
2	Верхняя крышка	HT200
3	Верхний подшипник сиденья	HT200
4	корпус двигателя	HT200
5	Масляная камера	HT200
6	крышка насоса	HT200
7	корпус насоса	HT200
8	Рабочее колесо	HT200
9	масляное уплотнение	
10	Механическое уплотнение	Upper:Sic/Carbon Lower:Sic/Sic
11	Подшипник	
12	Ротор	
13	Статор	

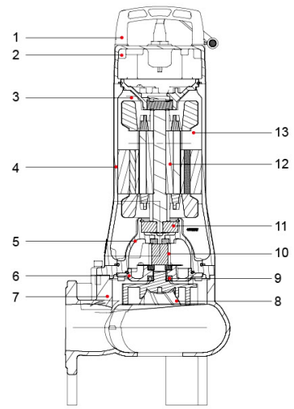

Упаковочная информация

МОДЕЛЬ		Вес брутто(кг)		Длина (мм)	Ширина (мм)	Высота (мм)	Количество (шт/20'TEU)
Однофазные	Трехфазные	1~	3~				
65SWUm24-8.5-1.5L	65SWU24-8.5-1.5L	48.8	45	924	284	363	294
65SWUm24-12.5-2.2L	65SWU24-12.5-2.2L	49	47.2	924	284	363	294
-	65SWU30-11-3L	-	54.5	874	284	363	316
-	65SWU30-16-4L	-	56.7	874	284	363	316

SWU

Погружной насос для сточных вод

Рабочее колесо

(Стандартный разъем шланга,
Дополнительные фланцевые соединения)

Применение

- Откачка сточных вод из накопителей, септиков в очистных системах.
- Откачка сточных вод с содержанием волокон, в кожевенных и пищевых производствах.
- Управление стоками, водянные емкости, септики,живодноводческие фермы
- Откачка сточных вод в отелях, ресторанах, школах и других общественных зданиях

Насос

- Рабочее колесо VORTEX, применяется для перекачки жидкостей, содержащих включения и длинные волокна
- широкие возможности монтажа: шланг, трубопровод, быстроразъемное соединение с направляющими штангами
- двойное механическое уплотнение
- Вал из нержавеющей стали
- Температура перекачиваемой жидкости: 0 - 40 °C
- PH перекачиваемой жидкости: 4 - 10
- Максимальная глубина погружения: 5 м

Электродвигатель

- Частота/количество полюсов: 50 Гц/2
- Класс изоляции: F
- Класс защиты: IPX8
- Подшипники с консистентной смазкой на весь срок эксплуатации

Расшифровка обозначения

80 SW U m 30 – 4.5 – 1.5 L

- L — Преимущества
- 1.5 — Номинальная мощность(кВт)
- 4.5 — Номинальный напор (м)
- 30 — Номинальная производительность ($м^3$/час)
- m — Однофазный мотор (исключить трехэтапного мотор)
- U — Полуоткрытая рабочее колесо
- SW — Погружной насос для сточных вод
- 80 — Диаметр выходного отверстия (мм)

Технические характеристики

МОДЕЛЬ		Напорный патрубок мм (дюйм)	Мощность		Номин производительность ($м^3$/час)	Макс. производительность ($м^3$/час)	Номин напор (м)	Макс. напор (м)	Размер включений (мм)
Однофазные	Трехфазные		кВт	л.с.					
80SWUm30-4.5-1.5L	80SWU30-4.5-1.5L	80(3")	1.5	2	30	50	4.5	6	76
80SWUm30-7-2.2L	80SWU30-7-2.2L	80(3")	2.2	3	30	45	7	8	76

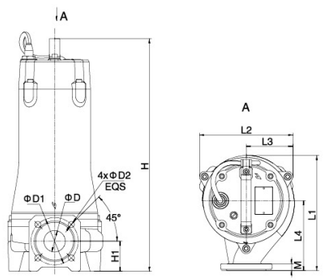

Размеры

МОДЕЛЬ		L1	L2	L3	L4	H		H1	D	D1	D2	M
Однофазные	Трехфазные					1~	3~					
80SWUm30-4.5-1.5L	80SWU30-4.5-1.5L	260	224	118	149	672	631	122	75	150	18	18
80SWUm30-7-2.2L	80SWU30-7-2.2L											

Характеристики насосов

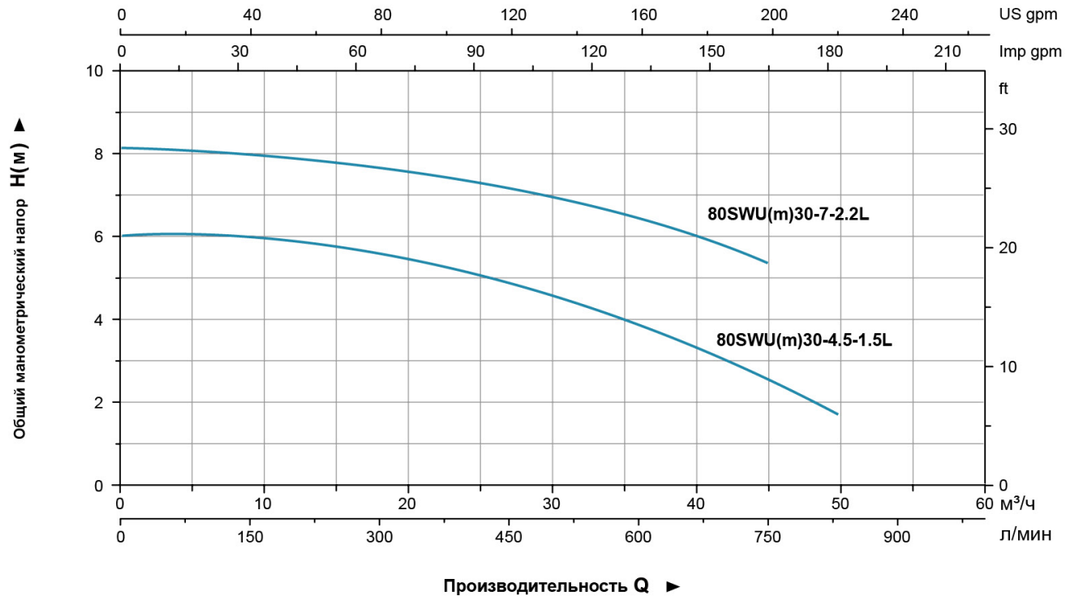

Таблица используемых материалов

No.	Части	Материал
1	Handle	ZG45
2	Верхняя крышка	HT200
3	Верхний подшипник сиденья	HT200
4	корпус двигателя	HT200
5	Масляная камера	HT200
6	крышка насоса	HT200
7	корпус насоса	HT200
8	Рабочее колесо	HT200
9	масляное уплотнение	
10	Механическое уплотнение	Upper:Sic/Carbon Lower:Sic/Sic
11	Подшипник	
12	Ротор	
13	Статор	

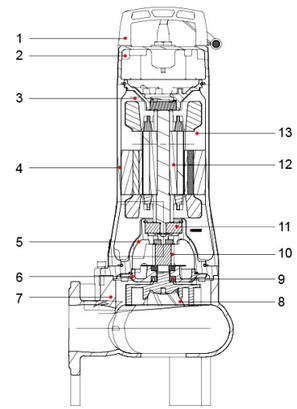

Упаковочная информация

МОДЕЛЬ		Вес брутто(кг)		Длина (мм)	Ширина (мм)	Высота (мм)	Количество (шт/20`TEU)
Однофазные	Трехфазные	1~	3~				
80SWUm30-4.5-1.5L	80SWU30-4.5-1.5L	49.1	45.4	924	284	363	294
80SWUm30-7-2.2L	80SWU30-7-2.2L	49.4	47.5	924	284	363	294


Рабочее колесо


Измельчитель


Плавать выключатель
(за власть: 1.1Kw)


(Фланец в виде локтя.)

Применение

- Повышение давления в сточных системах
- Откачка сточных вод в частном домостроении, многоквартирные дома
- Откачка сточных вод в промышленных объектах, заводах, ливневые сточные системы, больницы, отели, рестораны и школы
- Перекачка различных стоков

Насос

- Полуоткрытое рабочее колесо, типа VORTEX
- широкие возможности монтажа: шланг, трубопровод, быстроразъемное соединение с направляющими штангами
- Стандартная комплектация поплавком для однофазных насосов (≤ 1,1 кВт)
- двойное механическое уплотнение
- Вал из нержавеющей стали
- Температура перекачиваемой жидкости: 0 - 40 °C
- PH перекачиваемой жидкости: 4 - 10
- Максимальная глубина погружения: 5 м

Электродвигатель

- Частота/количество полюсов: 50 Гц/2
- Класс изоляции: F
- Класс защиты: IPX8
- Подшипники с консистентной смазкой на весь срок эксплуатации

Расшифровка обозначения

32 SW P m 3.6 – 17 – 1.1 L /QG

- Режущее лезвие
- Преимущества
- Номинальная мощность(кВт)
- Номинальный напор (м)
- Номинальная производительность ($м^3$/час)
- Однофазный мотор (исключить трехэтапного мотор)
- Рабочее колесо открытого типа
- Погружной насос для сточных вод
- Диаметр выходного отверстия (мм)

Технические характеристики

МОДЕЛЬ		Напорный патрубок мм (дюйм)	Мощность		Номин производительность ($м^3$/час)	Макс. производительность ($м^3$/час)	Номин напор (м)	Макс. напор (м)	Размер включений (мм)
Однофазные	Трехфазные		кВт	л.с.					
32SWPm3.6-17-1.1L/QG	32SWP3.6-17-1.1L/QG	32(1¼")	1.1	1.5	3.6	8	17	18	-
32SWPm3.6-23-1.5L/QG	32SWP3.6-23-1.5L/QG	32(1¼")	1.5	2	3.6	10	23	23.2	-
32SWPm3.6-30-2.2L/QG	32SWP3.6-30-2.2L/QG	32(1¼")	2.2	3	3.6	12	30	30.2	-

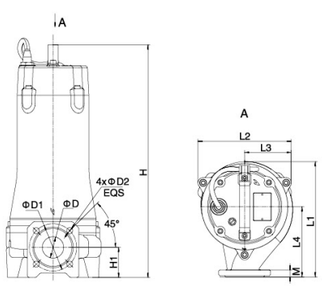

Размеры

МОДЕЛЬ		L1	L2	L3	L4	H		H1	D	D1	D2	M
Однофазные	Трехфазные					1~	3~					
32SWPm3.6-17-1.1L/QG	32SWP3.6-17-1.1L/QG					473	473					
32SWPm3.6-23-1.5L/QG	32SWP3.6-23-1.5L/QG	230	191	96	140	564	523	73	32	90	14	16
32SWPm3.6-30-2.2L/QG	32SWP3.6-30-2.2L/QG					564	523					

Характеристики насосов

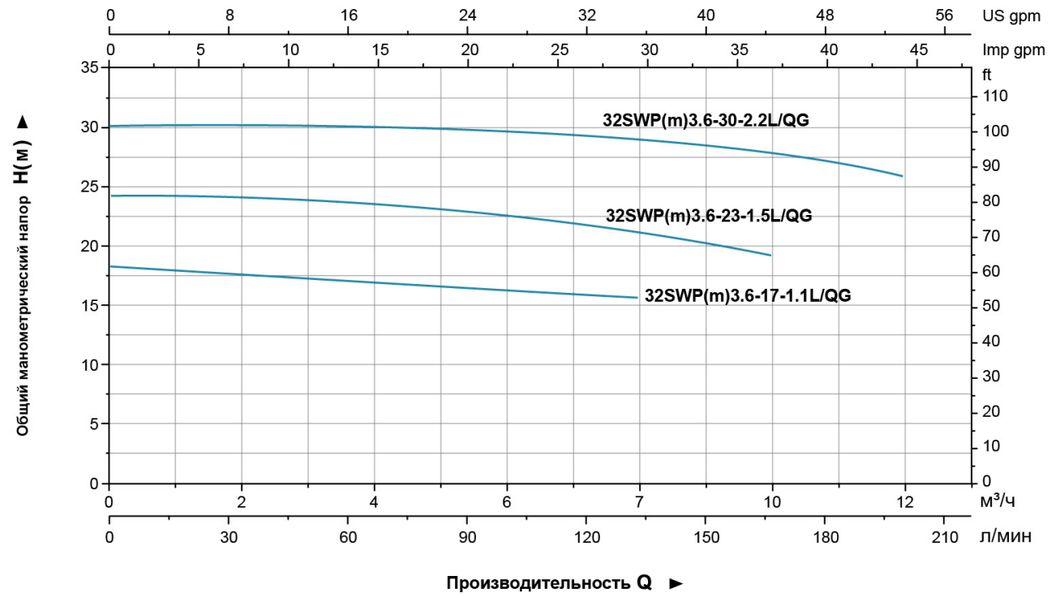

Таблица используемых материалов

No.	Части	Материал
1	Handle	ZG45
2	Верхняя крышка	HT200
3	Верхний подшипник	HT200
4	Корпус двигателя	HT200
5	Масляная камера	HT200
6	Крышка насоса	HT200
7	Корпус насоса	HT200
8	Рабочее колесо	HT200
9	Седло измельчителя	AISI304
10	Режущий нож	AISI304
11	Масляное уплотнение	
12	Механическое уплотнение	Upper:Sic/Carbon Lower:Sic/Sic
13	Подшипник	
14	Ротор	
15	Статор	

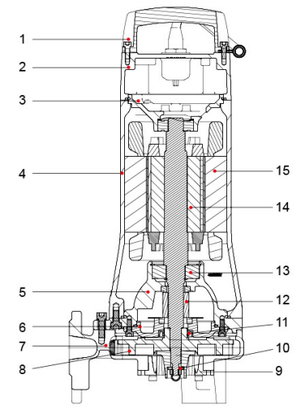

Упаковочная информация

МОДЕЛЬ		Вес брутто(кг)		Длина (мм)	Ширина (мм)	Высота (мм)	Количество (шт/20' TEU)
Однофазные	Трехфазные	1~	3~				
32SWPm3.6-17-1.1L/QG	32SWP3.6-17-1.1L/QG	34	32.1	749	289	368	354
32SWPm3.6-23-1.5L/QG	32SWP3.6-23-1.5L/QG	41.5	38.4	924	284	363	294
32SWPm3.6-30-2.2L/QG	32SWP3.6-30-2.2L/QG	41.1	41.6	924	284	363	294

SWP

Погружной насос для сточных вод

Рабочее колесо

Измельчитель

(Стандартный разъем шланга,
Дополнительные фланцевые соединения)

Применение

- Повышение давления в сточных системах
- Откачка сточных вод в частном домостроении, многоквартирные дома
- Откачка сточных вод в промышленных объектах, заводах, ливневые сточные системы, больницы, отели, рестораны и школы
- Перекачка различных стоков

Насос

- Полуоткрытое рабочее колесо, типа VORTEX
- широкие возможности монтажа: шланг, трубопровод, быстроразъемное соединение с направляющими штангами
- двойное механическое уплотнение
- Вал из нержавеющей стали
- Температура перекачиваемой жидкости: 0 - 40 °C
- PH перекачиваемой жидкости: 4 - 10
- Максимальная глубина погружения: 5 м

Электродвигатель

- Частота/количество полюсов: 50 Гц/2
- Класс изоляции: F
- Класс защиты: IPX8
- Подшипники с консистентной смазкой на весь срок эксплуатации

Расшифровка обозначения

50 SW P 3.6 – 17 – 1.1 L /QG

- Режущее лезвие
- Преимущества
- Номинальная мощность(кВт)
- Номинальный напор (м)
- Номинальная производительность ($м^3$/час)
- Рабочее колесо открытого типа
- Погружной насос для сточных вод
- Диаметр выходного отверстия (мм)

Технические характеристики

МОДЕЛЬ	Напорный патрубок мм (дюйм)	Мощность		Номин производительность ($м^3$/час)	Макс. производительность ($м^3$/час)	Номин напор (м)	Макс. напор (м)	Размер включений (мм)
		кВт	л.с.					
50SWP10-10-1.1L/QG	50 (2")	1.1	1.5	10	20.5	10	17.5	-
50SWP12-15-1.5L/QG	50 (2")	1.5	2	12	21.5	15	19.5	-
50SWP12-19-2.2L/QG	50 (2")	2.2	3	12	24.5	19	23	-
50SWP12-22-3L/QG	50 (2")	3	4	12	26	22	25.5	-
50SWP12-30-4L/QG	50 (2")	4	5.5	12	26.5	30	33	-

Размеры

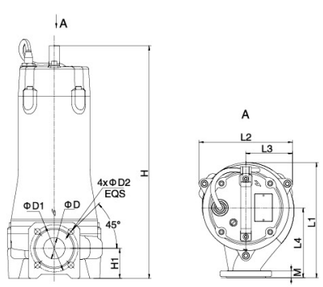

МОДЕЛЬ	L1	L2	L3	L4	H	H1	D	D1	D2	M
50SWP10-10-1.1L/QG	245.5	217	109	145	472.5	73	40	100	14	16
50SWP12-15-1.5L/QG					523					
50SWP12-19-2.2L/QG	246									
50SWP12-22-3L/QG					554					
50SWP12-30-4L/QG										

Характеристики насосов

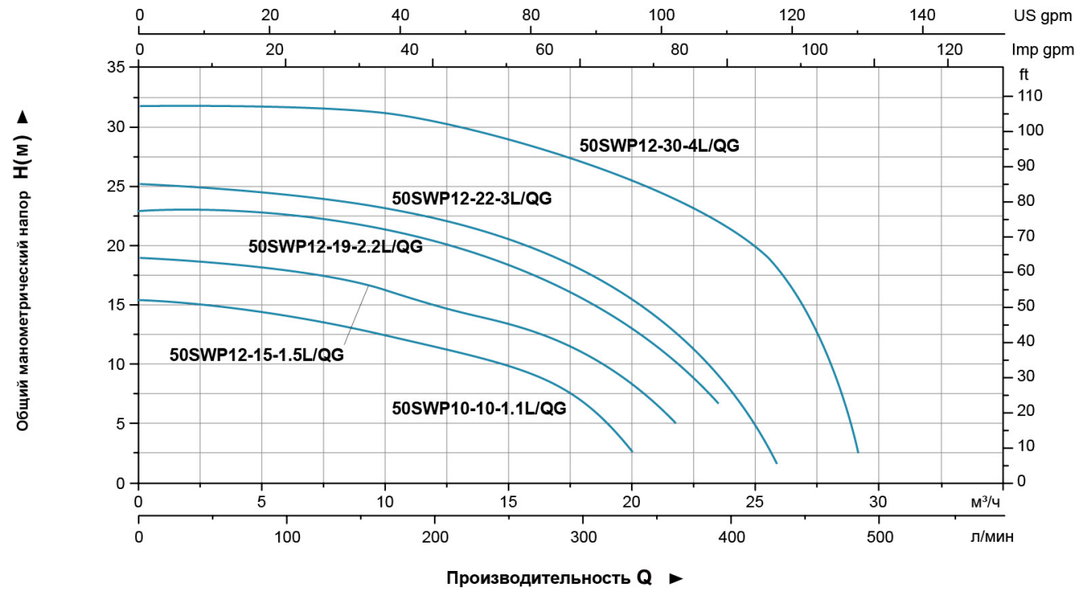

Таблица используемых материалов

No.	Части	Материал
1	Handle	ZG45
2	Верхняя крышка	HT200
3	Верхний подшипник	HT200
4	Корпус двигателя	HT200
5	Масляная камера	HT200
6	Крышка насоса	HT200
7	Корпус насоса	HT200
8	Рабочее колесо	HT200
9	Седло измельчителя	AISI304
10	Режущий нож	AISI304
11	Масляное уплотнение	
12	Механическое уплотнение	Upper:Sic/Carbon Lower:Sic/Sic
13	Подшипник	
14	Ротор	
15	Статор	

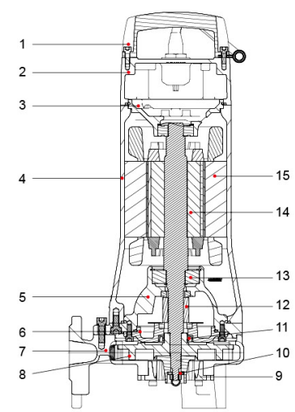

Упаковочная информация

МОДЕЛЬ	Вес брутто (кг)	Длина (мм)	Ширина (мм)	Высота (мм)	Количество (шт/20`TEU)
50SWP10-10-1.1L/QG	39.7	749	289	368	354
50SWP12-15-1.5L/QG	46.8	924	284	363	294
50SWP12-19-2.2L/QG	45.2	924	284	363	294
50SWP12-22-3L/QG	51.5	874	284	363	316
50SWP12-30-4L/QG	53.9	874	284	363	316

SWE

Погружной насос для сточных вод

Рабочее колесо

(Стандартное соединение шланга.
Фланец локтя доступен по запросу.)

Применение

- Повышение давления в сточных системах
- Откачка сточных вод в частном домостроении, многоквартирные дома
- Откачка сточных вод в промышленных объектах, заводах, ливневые сточные системы, больницы, отели, рестораны и школы
- Перекачка различных стоков

Насос

- широкие возможности монтажа: шланг, трубопровод, быстроразъемное соединение с направляющими штангами
- двойное механическое уплотнение
- Вал из нержавеющей стали
- Плотности жидкости ≤1.2×10³кг/м³
- Температура перекачиваемой жидкости: 0 - 40 °C
- PH перекачиваемой жидкости: 4 - 10
- Максимальная глубина погружения: 5 м

Электродвигатель

- Медь виндинг
- Класс изоляции: F
- Класс защиты: IPX8
- Напряжение: промышленное напряжение / 50гц 3-phase

Расшифровка обозначения

150 SWE 110 - 10 - 5.5 / 4

- 4-полюсный двигатель (Опущено для 2-полюсного двигателя)
- Номинальная мощность(кВт)
- Номинальный напор (м)
- Номинальная производительность (м³/час)
- Погружной насос для сточных вод
- Диаметр выходного отверстия (мм)

Технические характеристики

МОДЕЛЬ	Мощность двигателя		Скорость	Макс. производительность	Макс.напор	Напорный патрубок мм (дюйм)	Направляющая направляющая	Размер включений	Вес брутто	Размер упаковки
	кВт	л.с.	r.p.m	(м³/час)	м			мм	кг	мм
150SWE150-10-7.5/4	7.5	10	1450	300	16	150 (6")	150-150	75	160	1154x549x532
150SWE110-10-5.5/4	5.5	7.5	1450	260	12	150 (6")	150-150	75	155	1154x549x532
150SWE100-10-7.5	7.5	10	2900	150	20	150 (6")	150-150	35	120	1059x414x469
100SWE65-22-7.5	7.5	10	2900	108	31	100 (4")	100-100	35	118	1059x414x469
100SWE45-22-5.5	5.5	7.5	2900	100	28	100 (4")	100-100	30	93	954x404x437
100SWE100-15-7.5/4	7.5	10	1450	140	21	100 (4")	100-100	55	150	1154x549x532
100SWE65-15-5.5/4	5.5	7.5	1450	120	18	100 (4")	100-100	55	145	1154x549x532
80SWE30-36-7.5	7.5	10	2900	75	41	80 (3")	80-80	30	118	1059x414x469
80SWE30-30-5.5	5.5	7.5	2900	70	35	80 (3")	80-80	30	93	954x404x437
80SWE45-22-7.5/4	7.5	10	1450	80	26	80 (3")	80-80	30	150	1127x550x450
50SWE20-45-7.5	7.5	10	2900	45	50	50 (2")	50-50	20	120	1032x430x360

Таблица используемых материалов

No.	Части	Материал
1	Cable	
2	Cable holder	HT200
3	Upper cover	HT200
4	Upper bearing seat	HT200
5	Frame	HT200
6	Stator	
7	Rotor	
8	Bearing	
9	Oil chamber	HT200
10	* Detector	
11	Mechanical seal	Silicon/Carbon
12	Mechanical seal	Silicon/Silicon
13	Release valve	
14	Pump casing	HT200
15	Impeller	HT200
16	Baseplate	HT200
17	Pump body	HT200
18	* Floating switch	
19	* Thermal sensor	
20	Bearing	
21	Ring	06Cr19Ni10
22	*Signal cable	

Standard configuration not equipped with detector, floating switch, thermal sensor and signal cable, available on request.

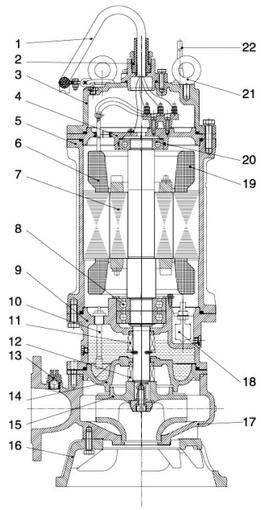

Характеристики насосов

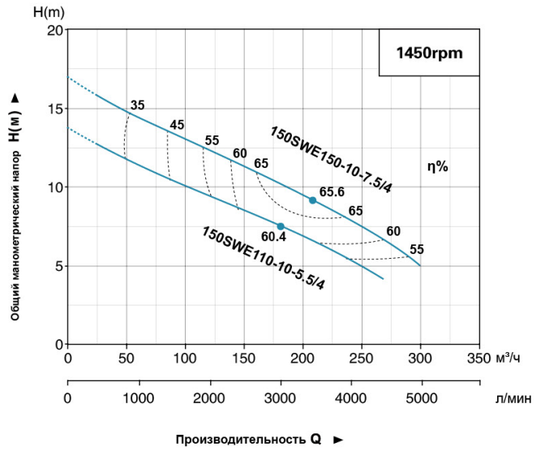

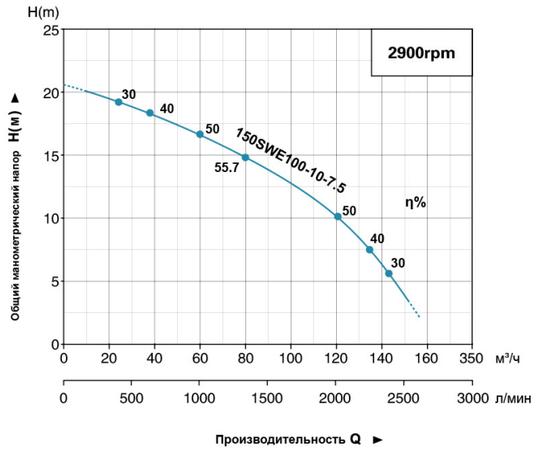

Характеристики насосов

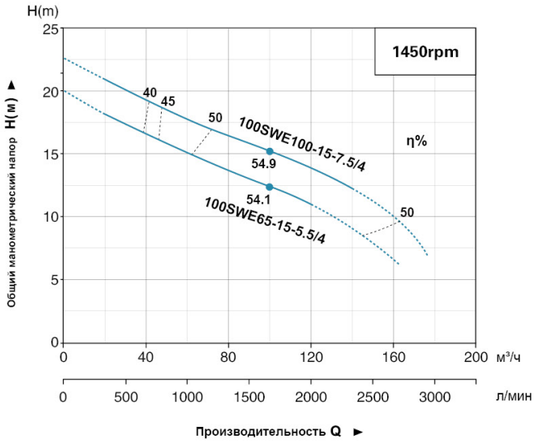

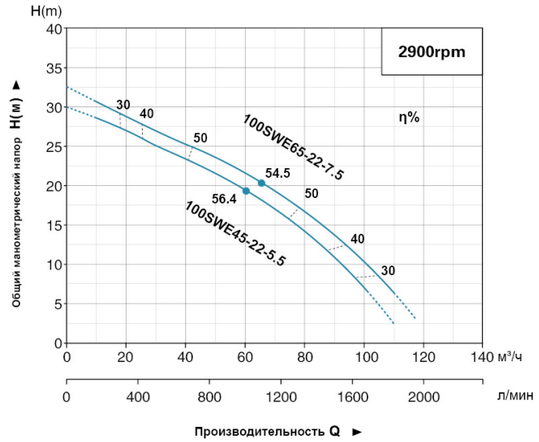

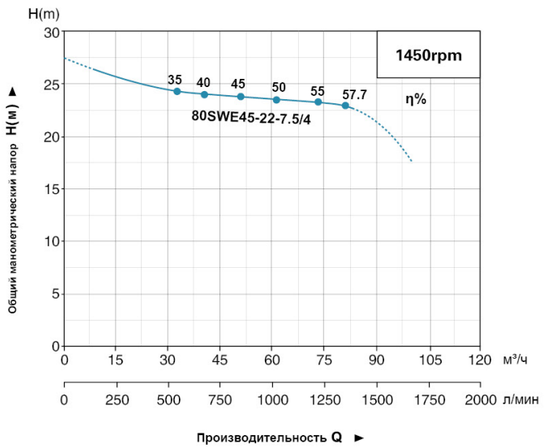

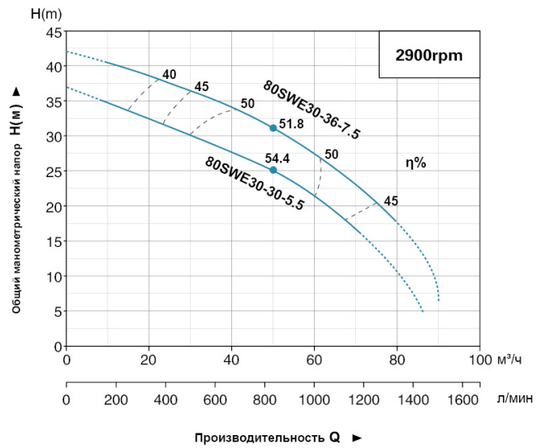

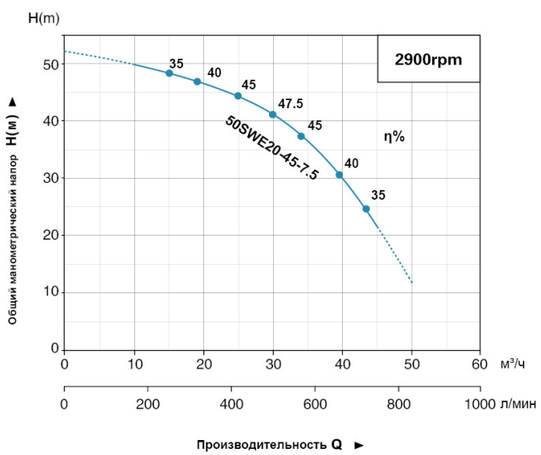

Размеры

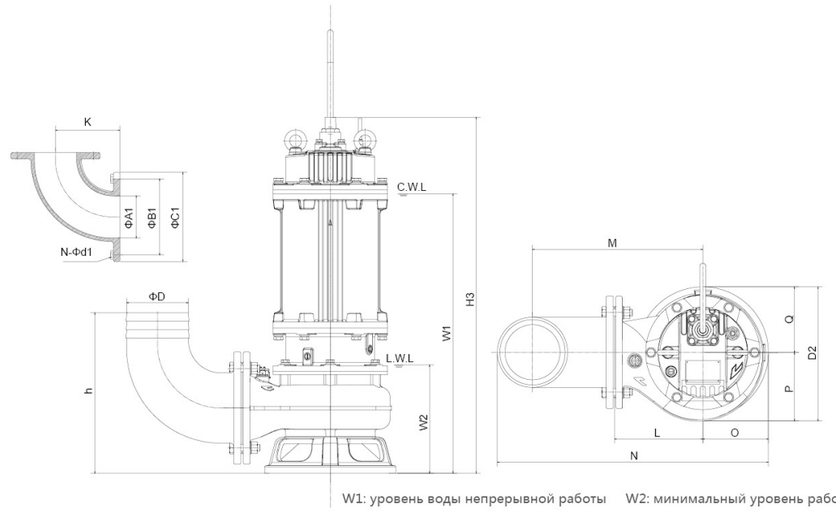

W1: уровень воды непрерывной работы W2: минимальный уровень рабочей воды

МОДЕЛЬ	ΦD	ΦA1	ΦB1	ΦC1	N-Φd1	h	W1	W2	H3	K	N	O	P	Q	L	M	D2
150SWE150-10-7.5/4	150	150	225	265	8-Φ18	465	756	330	910	230	770	195	217	170	300	500	387
150SWE110-10-5.5/4	150	150	225	265	8-Φ18	465	756	330	910	230	770	195	217	170	300	500	388
150SWE100-10-7.5	150	150	225	265	8-Φ18	379	660	241	811	230	640	145	162	155	210	410	317
100SWE65-22-7.5	100	100	170	210	4-Φ18	315	639	220	790	150	530	155	155	155	200	340	310
100SWE45-22-5.5	100	100	170	210	4-Φ18	315	609	220	744	150	530	155	155	155	200	340	310
100SWE100-15-7.5/4	100	100	170	210	4-Φ18	390	722	295	873	150	655	187	200	175	280	420	373
100SWE65-15-5.5/4	100	100	170	210	4-Φ18	390	722	295	873	150	655	187	200	175	280	420	373
80SWE30-36-7.5	80	80	150	190	4-Φ18	332	640	215	785	140	520	143	155	155	200	335	310
80SWE30-30-5.5	80	80	150	190	4-Φ18	332	607	215	735	140	515	136	155	155	200	335	310
80SWE45-22-7.5/4	80	80	150	190	4-Φ18	390	679	285	880	155	615	173	179	260	395	349	390
50SWE20-45-7.5	50	50	110	140	4-Φ14	284	626	221	777	105	484	133	137.5	200	320	272	284

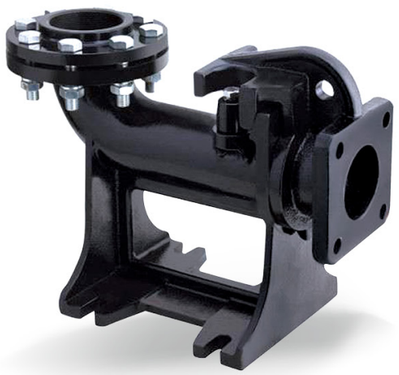

Направляющая рельсовая система

- Подходит для насосов с фланцем, соответствующих стандарту ISO7005-92
- Быстрый монтаж/демонтаж со специальным отводом

Комплектность

- Фланцевое колено с лапой
- Ведомый крюк
- Ответный фланец
- Верхняя поддержка
- Болты, Шайбы, гайки (фундаментные болты, направляющие штанги не поставляются)

Расшифровка обозначения

SW 50 – 50

- 50 – Диаметр трубы
- 50 – Вывод насоса
- SW – Стиль продукта LEO

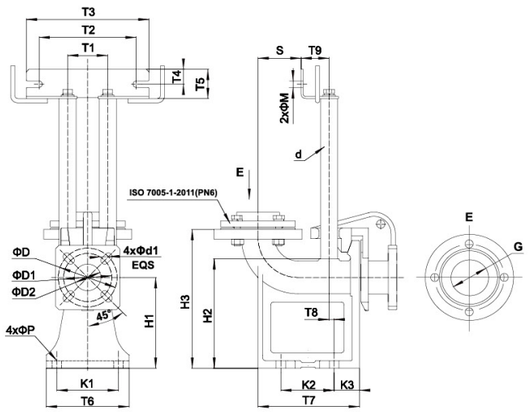

Размерный чертеж

Модель	D	D1	D2	T1	T2	T3	T4	T5	T6	T7	T8	T9	K1	K2	K3	H1	H2	H3	S	M	P	d	d1	G
SW50-50(PN6)	110	90	50	75	182	230	28	55	165	190	12	52.5	115	100	45	170	205	260	80.5	12	18	25	14	G2
SW65-65(PN6)	130	-	65	85	182	230	28	55	190	210	17	59	145	120	45	175	220	270	89	12	18	32	14	G2.5
SW80-80(PN6)	150	-	80	85	182	230	28	55	220	242	27	59	175	160	41	190	246	290	115	12	18	32	18	G3

Упаковка: Коробка (деревянный ящик опционально)

Модель	коробка				Деревянный ящик			
	Длина (мм)	Ширина (мм)	Высота (мм)	Вес брутто (кг)	Длина (мм)	Ширина (мм)	Высота (мм)	Вес брутто (кг)
SW50-50(PN6)	390	345	260	18.5	410	355	250	23
SW65-65(PN6)	430	375	285	24	440	375	275	28
SW80-80(PN6)	475	410	310	32.5	485	405	305	36

Флацевый отвод

Размерный чертеж

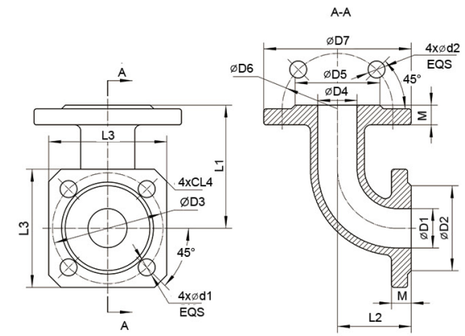

Модель	D1	D2	D3	D4	D5	D6	D7	L1	L2	L3	L4	M	d1	d2
32-32 Фланцевое колено	32	69	90	32	69	90	120	100	60	96	10	16	14	14
40-50 Фланцевое колено	40	78	100	50	88	110	140	120	60	110	15	16	14	14
50-50 Фланцевое колено	50	88	110	50	88	110	140	105	105	120	15	16	14	14
65-65 Фланцевое колено	65	108	130	65	108	130	160	130	130	145	20	16	14	14
80-80 Фланцевое колено	80	124	150	80	124	150	190	155	155	145	15	18	18	18

Шланговое соединение

Размерный чертеж

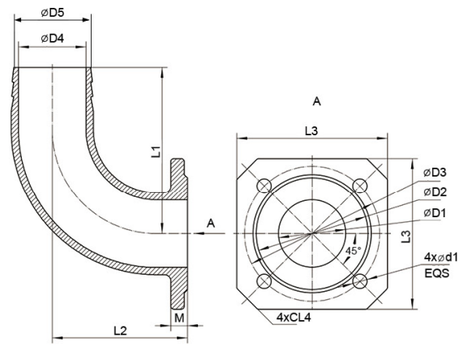

Модель	D1	D2	D3	D4	D5	L1	L2	L3	L4	M	d1
• 50-40 Шланговое соединение	50	88	110	38	48	115	65	120	15	16	14
• 65-50 Шланговое соединение	65	108	130	51	61	125	68	145	20	16	14
• 80-60 Шланговое соединение	80	124	150	60	70	140	75	145	15	16	18
50-50 Шланговое соединение	50	88	110	50	58	140	120	120	15	16	14
65-65 Шланговое соединение	65	108	130	65	74	160	130	145	20	18	14
80-80 Шланговое соединение	80	124	150	80	87	190	135	145	15	18	18

• Стандартное исполнение

Фланцевое колено

Шланговое соединение

Поплавковый выключатель

11- 45kW(4P)

0.75-1.5kW(2P)

2.2-5.5kW(2P)

7.5kW(2P)

5.5-7.5kW(4P)

Отвод с присоединением под шланг в стандартной комплектации.
Система быстрого монтажа/демонтажа по запросу.

Применение

- Дренажные системы заводов, строительных площадок и торговых предприятий
- Дренажные системы городских очистных сооружений
- Дренажные системы жилых районов
- Городские проекты
- Осушение заболоченных участков и полив полей в сельском хозяйстве

Насос

- Макс. глубина погружения:
  10м(0.75-5.5кВт-2P) 20м,(7.5кВт-2P/5.5-45кВт-4P)
- Длина кабеля: 8м
- Макс. температура жидкости: +40 ℃
- Значение PH жидкости: 6 - 10
- Максимальная плотность жидкости : $1.3x10^3$кг/$м^3$
- Максимальный размер частиц : 20 -80мм
- Поплавковый выключатель : Однофазный

Двигатель

- Двигатель с медной обмоткой
- Класс изоляции: B(0.15-5.5 кВт-2P), F (7.5-2P/5.5-45кВт-4P)
- Класс защиты: IPX8
- Защита двигателя: 0.75-7.5кВт-2P , 5.5-7.5кВт-4P

Расшифровка обозначения

65 WQ D 15-10-1.1(F)

- Автоматическая работа с плавающим переключателем (мощность≤1,5 кВт)
- Номинальная мощность (кВт)
- Номинальный напор (м)
- Номинальная поток (м³/час)
- Однофазный электродвигатель (трехфазный без литеры "D")
- Насосы погружные канализационные
- Диаметр выпускного патрубка (мм)

Технические параметры

Модель	Напряжение	Частота вращения	Макс. производительность	Макс. напор	Мощность электродвигателя		Напорный патрубок	направляющий аксессуары	Зазор рабочего колеса	Вес нетто	Вес брутто	Упаковочные данные
	V	r.p.m	м³/ч	м	кВт	л.с.	в		мм	кг	кг	мм
50WQ10-10-0.75	380	2850	26	12	0.75	1	2	50-50	25	18.5	20	490x255x240
50WQD10-10-0.75(F)	220	2850	26	12	0.75	1	2	50-50	25	19.5	21	490x255x240
50WQ8-16-1.1	380	2850	29	18	1.1	1.5	2	50-50	20	24	25.5	490x255x240
50WQD8-16-1.1(F)	220	2850	29	18	1.1	1.5	2	50-50	20	25.5	27	490x255x240
65WQ15-10-1.1	380	2850	33	15	1.1	1.5	2	65-65	25	23	24.5	490x255x240
65WQD15-10-1.1(F)	220	2850	33	15	1.1	1.5	2	65-65	25	23.5	25	490x255x240
50WQ8-20-1.5	380	2850	25	22	1.5	2	2	50-50	20	25	25	520x260x240
50WQD8-20-1.5(F)	220	2850	25	22	1.5	2	2	50-50	20	26	28	520x260x240
65WQ15-15-1.5	380	2850	37	20	1.5	2	2	65-65	25	26.5	28	510x255x240
65WQD15-15-1.5(F)	380	2850	37	20	1.5	2	2	65-65	25	26.5	28	510x255x240
50WQ15-20-2.2	380	2850	40	22	2.2	3	2	50-50	25	44	48	690x260x315
65WQ25-17-2.2	380	2850	42	22	2.2	3	2 1/2	65-65	25	42	46	690x260x315
80WQ40-9-2.2	380	2850	64	16	2.2	3	3	80-80	30	46	51.5	710x260x315
50WQ15-26-3	380	2850	46	28	3	4	2	50-50	25	49	54	710x260x315
65WQ25-22-3	380	2850	52	26	3	4	2 1/2	65-65	30	52	57	710x260x315
80WQ40-13-3	380	2850	75	20	3	4	3	80-80	30	54	60	750x240x325
100WQ60-9-3	380	2850	92	19	3	4	4	100-100	30	57	63	750x240x325
65WQ25-28-4	380	2850	58	33	4	5.5	2 1/2	65-65	25	61	69	780x260x325
80WQ40-18-4	380	2850	81	24	4	5.5	3	80-80	30	64	712	800x260x325
100WQ60-13-4	380	2850	93	24	4	5.5	4	100-100	30	65	73	800x260x325
50WQ15-40-5.5	380	2850	52	42	5.5	7.5	2	50-50	25	73	81	790x290x355
80WQ30-30-5.5	380	2850	47	36	5.5	7.5	3	80-80	30	73	83	800x290x335
100WQ65-15-5.5	380	2850	110	25	5.5	7.5	4	100-100	30	79	89	810x300x375
50WQ20-45-7.5	380	2850	37	52	7.5	10	2	50-50	25	114	127.5	934x364x435

Модель	Напряжение	Частота вращения	Макс. производительность	Макс. напор	Мощность электродвигателя		Напорный патрубок	направляющий аксессуары	Зазор рабочего колеса	Вес нетто	Вес брутто	Упаковочные данные
	V	r.p.m	м³/ч	м	кВт	л.с.	в		мм	кг	кг	мм
80WQ30-35-7.5	380	2850	80	40	7.5	10	3	80-80	30	112	126	934x364x435
100WQ65-22-7.5	380	2850	110	34	7.5	10	4	100-100	35	115	129.5	964x364x435
150WQ100-10-7.5	380	2850	160	20	7.5	10	6	150-150	35	115	130	1014x384x455
100WQ65-15-5.5(4P)	380	1450	150	19	5.5	7.5	4	100-100	55	142	158	905x415x555
150WQ110-10-5.5(4P)	380	1450	200	26	5.5	7.5	6	150-150	55	151	167.5	935x445x585
100WQ100-15-7.5(4P)	380	1450	170	24	7.5	10	4	100-100	55	158	175	955x415x555
150WQ150-10-7.5(4P)	380	1450	240	16	7.5	10	6	150-150	75	169	186	985x445x858
200WQ250-6-7.5(4P)	380	1450	400	12	7.5	10	8	200-200	55	200	218	730x490x1115
100WQ100-22-11(4P)	380	1450	190	31	11	15	4	100-100	50	253	271	700x470x1100
150WQ150-15-11(4P)	380	1450	260	24	11	15	6	150-150	50	256	274	700x470x1130
200WQ300-9-11(4P)	380	1450	450	17	11	15	8	200-200	65	280	298	700x500x1170
100WQ100-27-15(4P)	380	1450	210	35	15	20	4	100-100	50	275	293	700x470x1150
150WQ150-20-15(4P)	380	1450	290	29	15	20	6	150-150	50	277	295	700x470x1170
200WQ300-12-15(4P)	380	1450	490	21	15	20	8	200-200	65	302	320	700x500x1220
100WQ100-31-18.5(4P)	380	1450	200	38	18.5	25	4	100-100	50	326	344.5	700x480x1240
150WQ150-24-18.5(4P)	380	1450	300	32	18.5	25	6	150-150	50	327	346	700x480x1240
200WQ300-15-18.5(4P)	380	1450	530	25	18.5	25	8	200-200	65	354	373	720x510x1280
100WQ100-36-22(4P)	380	1450	220	44	22	30	4	100-100	50	346	366.5	700x480x1240
150WQ150-28-22(4P)	380	1450	330	39	22	30	6	150-150	50	347	367	700x480x1240
200WQ300-18-22(4P)	380	1450	550	27	22	30	8	200-200	65	374	395	720x510x1280
250WQ500-11-22(4P)	380	1450	800	22	22	30	10	250-250	70	390	411	720x600x1350
150WQ150-34-30(4P)	380	1450	310	45	30	40	6	150-150	55	497	519	780x600x1430
200WQ300-21-30(4P)	380	1450	570	33	30	40	8	200-200	80	519	541	820x620x1470
250WQ500-14-30(4P)	380	1450	860	27	30	40	10	250-250	85	512	535	780x650x1490
300WQ800-8-30(4P)	380	1450	1040	22	30	40	12	300-300	90	557	581	860x720x1540
150WQ150-40-37(4P)	380	1450	330	50	37	50	6	150-150	55	557	579	780x600x1480
200WQ300-25-37(4P)	380	1450	620	39	37	50	8	200-200	80	576	598	820x620x1520
250WQ500-18-37(4P)	380	1450	930	30	37	50	10	250-250	85	570	593	780x650x1540
300WQ800-11-37(4P)	380	1450	1060	25	37	50	12	300-300	90	614	638	860x720x1590
200WQ300-30-45(4P)	380	1450	660	43	45	60	8	200-200	80	612	634	820x620x1520
250WQ500-21-45(4P)	380	1450	950	34	45	60	10	250-250	85	606	629	780x650x1540
300WQ800-14-45(4P)	380	1450	1080	28	45	60	12	300-300	90	650	674	860x720x1590

Используемые материалы

No.	Части	Материал
01	Ручка	Steel
02	Верхняя крышка	Cast iron
03	Конденсатор	
04	Термозащита	
05	Верхний держатель подшипников	Cast iron
06	Подшипник	
07	Статор	
08	Ротор	
09	Подшипник	
10	Корпус двигателя	Cast iron
11	Подшипниковый щит	Cast iron
12	Корпус насоса	Cast iron
13	Рабочее колесо	Cast iron
14	Основание	Cast iron
15	Кабель	
16	Механическое уплотнение	Sic-Sic/Carbon-Ceramic(<7.5 kW) Sic-Sic/Sic-Sic(>7.5 kW)
17	Сальник	
18	Напорный патрубок	Cast iron
19	Клемная коробка	Cast iron
20	Держатель уплотнения	Cast iron
21	Клемная колодка	

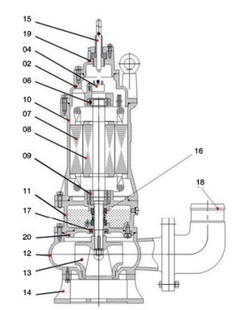

WQ(D) 0.75 - 7.5 kW

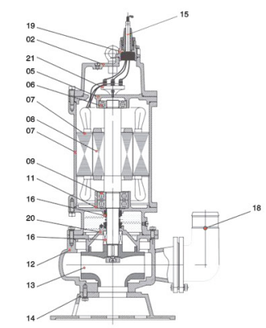

WQ 11 - 45 kW

Характеристики насосов

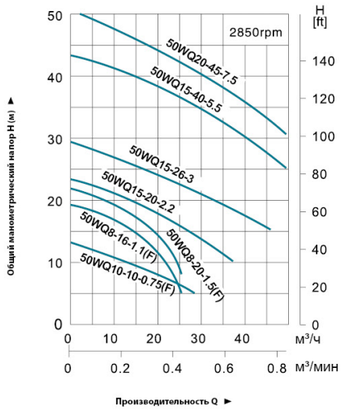

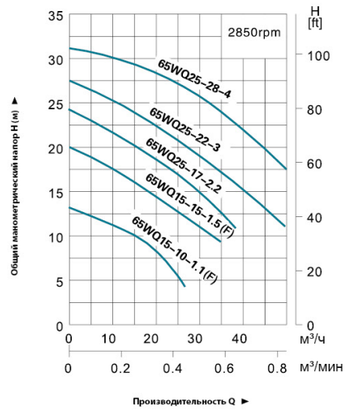

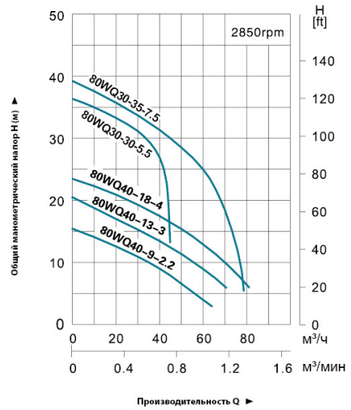

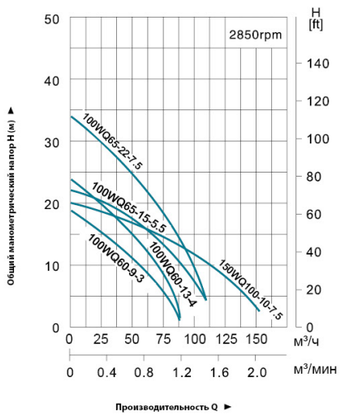

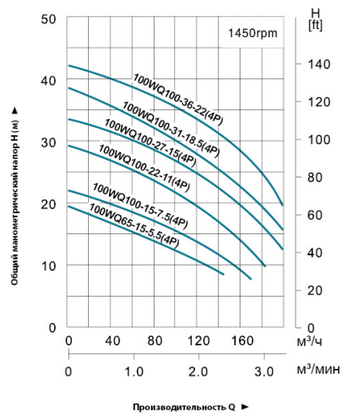

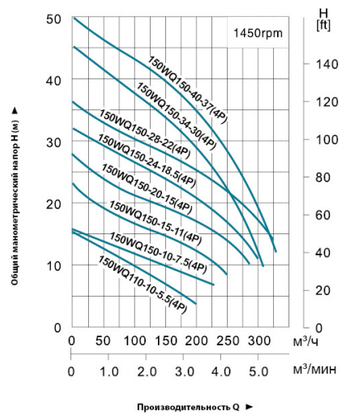

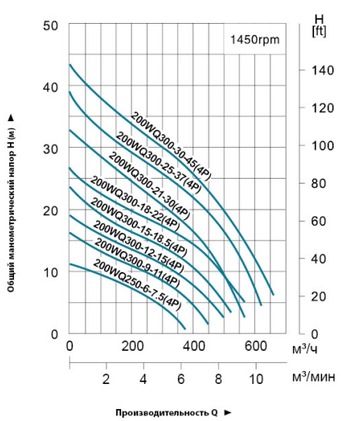

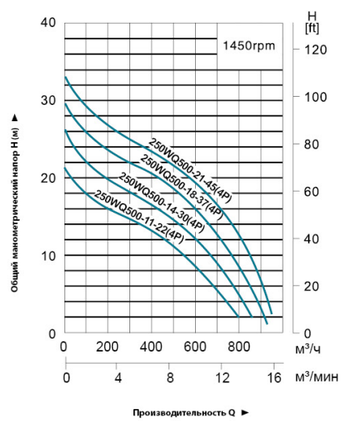

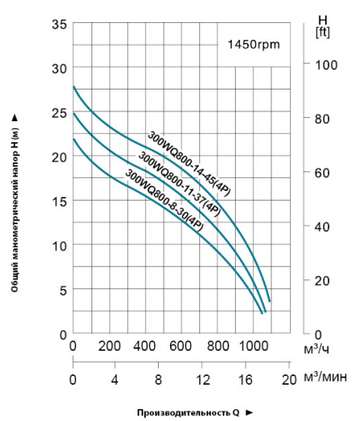

Размер

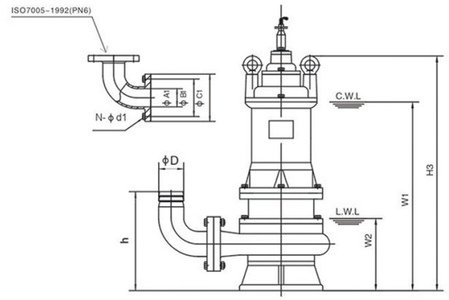

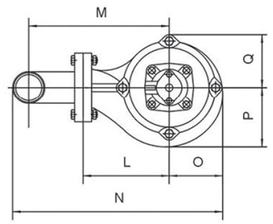

Модель	ΦD	ΦA1	ΦB1	ΦC1	n-Φd1	h	W1	W2	H3	N	O	P	Q	L	M
50WQ10-10-0.75	50	50	110	140	4-Φ14	200	300	120	445	332	90	96	85	128	192
50WQD10-10-0.75(F)	50	50	110	140	4-Φ14	200	315	120	445	332	90	96	85	128	192
50WQ8-16-1.1	50	50	110	140	4-Φ14	195	325	120	460	347	90	96	85	128	192
50WQD8-16-1.1(F)	50	50	110	140	4-Φ14	195	325	120	460	347	90	96	85	128	192
65WQ15-10-1.1	65	50	110	140	4-Φ14	195	345	120	460	347	90	96	85	128	192
65WQD15-10-1.1(F)	65	50	110	140	4-Φ14	195	345	120	460	347	90	96	85	128	192
50WQ8-20-1.5	50	50	110	140	4-Φ14	202	370	165	480	340	90	105	82	145	210
50WQD8-20-1.5(F)	50	50	110	140	4-Φ14	202	390	165	500	340	90	105	82	145	210
65WQ15-15-1.5	65	50	110	140	4-Φ14	195	345	120	480	347	90	96	85	128	192
65WQD15-15-1.5(F)	65	50	110	140	4-Φ14	195	345	120	480	347	90	96	85	128	192
50WQ15-20-2.2	50	50	110	140	4-Φ14	210	410	145	575	357	107	113	100	164	228
65WQ25-17-2.2	65	65	130	160	4-Φ14	225	410	145	575	383	107	113	100	164	234
80WQ40-9-2.2	80	65	150	190	4-Φ14	255	415	150	580	392	105	111	93	160	250
50WQ15-26-3	50	50	110	140	4-Φ14	210	425	145	610	357	107	113	100	164	228
65WQ25-22-3	65	65	130	160	4-Φ14	225	425	145	610	383	107	113	100	164	234
80WQ40-13-3	80	80	150	190	4-Φ18	270	450	170	630	387	107	115	100	153	243
100WQ60-9-3	100	80	170	210	4-Φ18	295	450	170	630	410	107	115	100	153	253
65WQ25-28-4	65	65	130	160	4-Φ14	240	455	160	650	406	111	116	106	179	249
80WQ40-18-4	80	80	150	190	4-Φ18	280	480	185	675	407	105	110	100	165	255
100WQ60-13-4	100	80	170	210	4-Φ18	305	480	185	675	430	105	110	100	165	265
50WQ15-40-5.5	50	50	110	140	4-Φ14	235	475	160	675	386	125	130	112	175	239
80WQ30-30-5.5	80	80	150	190	4-Φ18	275	495	175	690	427	115	120	110	175	265
100WQ65-15-5.5	100	100	170	210	4-Φ18	285	505	190	705	462	131	140	115	181	281
50WQ20-45-7.5	50	50	110	140	4-Φ12	265	540	210	4760	449	140	146	134	200	264
80WQ30-35-7.5	80	80	150	190	4-Φ18	305	540	210	760	490	140	146	134	200	290
100WQ65-22-7.5	100	100	170	210	4-Φ18	345	560	230	780	513	145	154	135	200	300
150WQ100-10-7.5	150	150	225	265	8-Φ18	405	575	245	795	598	145	160	135	210	360

Размер

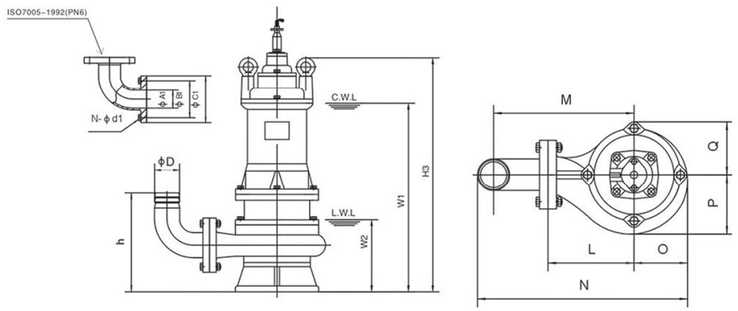

Модель	ΦD	ΦA1	ΦB1	ΦC1	n-Φd1	h	W1	W2	H3	N	O	P	Q	L	M
100WQ65-15-5.5(4P)	100	100	170	210	4-Φ18	360	585	255	805	620	190	202	177	280	380
150WQ110-10-5.5(4P)	150	150	225	265	8-Φ18	430	615	285	835	725	200	215	185	300	450
100WQ100-15-7.5(4P)	100	100	170	210	4-Φ18	360	630	255	850	620	190	202	177	280	380
150WQ150-10-7.5(4P)	150	150	225	265	8-Φ18	430	660	285	880	725	200	215	185	300	450
200WQ250-6-7.5(4P)	200	200	295	340	8-Φ22	540	695	320	915	880	230	256	192	350	550
100WQ100-22-11(4P)	100	100	170	210	4-Φ18	355	650	255	910	671	206	217	193	310	410
150WQ150-15-11(4P)	150	150	225	265	8-Φ18	440	680	285	940	756	208	225	188	320	470
200WQ300-9-11(4P)	200	200	295	340	8-Φ22	545	720	325	980	866	226	253	191	340	540
100WQ100-27-15(4P)	100	100	170	210	4-Φ18	355	695	255	955	671	206	217	193	310	410
150WQ150-20-15(4P)	150	150	225	265	8-Φ18	440	725	285	985	756	208	225	188	320	470
200WQ300-12-15(4P)	200	200	295	340	8-Φ22	545	765	325	1025	866	226	253	191	340	540
100WQ100-31-18.5(4P)	100	100	170	210	4-Φ18	355	715	185	1010	693	218	227	206	325	425
150WQ150-24-18.5(4P)	150	150	225	265	8-Φ18	415	740	290	1035	781	221	235	206	335	485
200WQ300-15-18.5(4P)	200	200	295	340	8-Φ22	545	785	330	1080	883	233	260	203	350	550
100WQ100-36-22(4P)	100	100	170	210	4-Φ18	355	735	265	1030	693	218	227	206	325	425
150WQ150-28-22(4P)	150	150	225	265	8-Φ18	415	760	290	1055	781	221	235	206	335	485
200WQ300-18-22(4P)	200	200	295	340	8-Φ22	545	805	330	1100	883	233	260	203	350	550
250WQ500-11-22(4P)	250	250	350	395	12-Φ22	635	860	400	1160	1150	280	313	270	400	673
150WQ150-34-30(4P)	150	150	240	285	8-Φ22	475	855	340	1200	997	272	283	270	380	582
200WQ300-21-30(4P)	200	200	295	340	8-Φ22	580	895	380	1240	1078	286	308	270	390	622
250WQ500-14-30(4P)	250	250	350	395	12-Φ22	-	920	400	1265	1181	300	332	270	410	683
300WQ800-8-30(4P)	300	300	400	445	12-Φ22	-	970	450	1315	1365	340	386	290	480	803
150WQ150-40-37(4P)	150	150	240	285	8-Φ22	463	850	340	1255	997	272	283	270	380	582
200WQ300-25-37(4P)	200	200	295	340	8-Φ22	593	890	380	1295	1078	286	308	270	390	622
250WQ500-18-37(4P)	250	250	350	395	12-Φ22	665	910	400	1315	1181	300	332	270	410	683
300WQ800-11-37(4P)	300	300	400	445	12-Φ22	750	860	450	1365	1365	340	386	290	480	803
200WQ300-30-45(4P)	200	200	295	340	8-Φ22	560	930	380	1295	1078	286	308	270	390	622
250WQ500-21-45(4P)	250	250	350	395	12-Φ22	665	950	400	1315	1181	300	332	270	410	683
300WQ800-14-45(4P)	300	300	400	445	12-Φ22	750	1000	450	1365	1365	340	386	290	480	803

Направляющая рельсовая система

- Подходит для насосов с фланцем, соответствующих стандарту ISO7005-92
- Быстрый монтаж/демонтаж со специальным отводом

Комплектность

- Фланцевое колено с лапой
- Ведомый крюк
- Ответный фланец
- Верхняя поддержка
- Болты, Шайбы, гайки
  (фундаментные болты, направляющие штанги не поставляются)

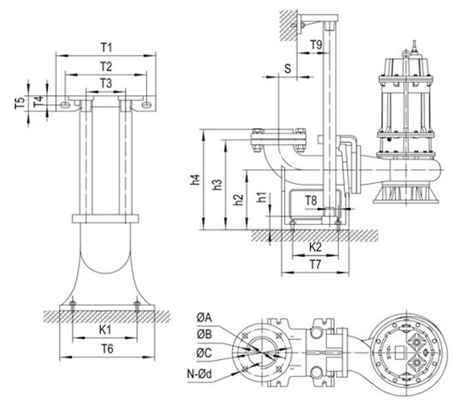

Модель	ΦA	ΦB	ΦC	N-Φd	T1	T2	T3	T4	T5	T6	T7	T8	T9	K1	K2	S	h1	h2	h3	h4	I	II	III
50-50(PN6)	Φ50/G2"	110	140	4-Φ14	265	215	105	25	42	200	215	15	67	165	135	63	25	160	250	280	1"/Φ33.3x3.5	4-M16x120	2-M12x40
65-65(PN6)	Φ65/G2$^1/_2$"	130	160	4-Φ14	280	230	125	30	50	230	235	20	70	190	155	90	25	165	265	295	1"/Φ33.3x3.5	4-M16x120	2-M12x40
80-80(PN6)	Φ80/G3"	150	190	4-Φ18	315	265	145	27	50	255	225	30	78	215	155	77	25	190	305	335	1$^1/_2$"/Φ48.3x3.5	4-M16x120	2-M12x40
100-100(PN6)	Φ100/G4"	170	210	4-Φ18	365	305	170	32	55	295	260	35	95	265	175	100	25	230	350	380	1$^1/_2$"/Φ48.3x3.5	4-M18x150	2-M12x50
150-150(PN6)	Φ150	225	265	8-Φ18	400	260	280	24	48	400	410	75	95	280	300	200	390	300	480	-	1$^1/_2$"/Φ48.3x3.5	4-M20x150	2-M14x50
150-150(PN10)	Φ150	240	280	8-Φ22	400	260	280	24	48	400	410	75	95	280	300	200	390	300	480	-	1$^1/_2$"/Φ48.3x3.5	4-M20x150	2-M14x50
200-200(PN10)	Φ200	295	340	8-Φ22	400	260	280	24	48	400	445	100	95	300	355	230	440	325	555	-	1$^1/_2$"/Φ48.3x3.5	4-M20x150	2-M14x50
250-250(PN10)	Φ250	350	395	12-Φ22	400	260	280	24	48	460	555	110	95	360	430	295	460	315	630	-	1$^1/_2$"/Φ48.3x3.5	4-M22x150	2-M14x50
300-300(PN10)	Φ300	400	445	12-Φ22	520	340	375	32	65	550	600	140	110	414	460	280	480	415	730	-	2"/Φ60.3x3.5	4-M24x200	2-M14x50

I =Размеры трубки для направляющей штанги.
II =Количество и спецификация фундаментного болта
III =Количество и спецификация болта верхнего направляющего стержня

Шкаф управления

- Индивидуальное проектирование для различных сфер применения- водоотведения, водоснабжения, повышения давления, пожаротушения и т.д.

Преимущества

- Контроль уровня жидкости
- Отличная защита от помех
- Главный и резервные насосы могут быть установлены произвольно автоматический запуск резервных насосов при отказе главного насоса или падении характеристик насоса
- Индикация состояния питания и работы насоса в режиме реального времени
- Ручной и автоматический режим работы системы
- Защита от пробоя, перегрузки по току, перегрузки по напряжению Защита от перегрева или обрыва фазы
- Звуковая и визуальная сигнализация

Условия применения

- Температура окружающей среды, C°: 5 - 40
- Влажность, %: не более 90
- Рабочее напряжение, В: 380 ±10%
- Окружающая среда: неагрессивные газы, отсутствие пыли

Инструкции

- DOL (Direct On Line): высокий пусковой ток. Применимо для насосов мощностью до 15кВт.
- Пусковой автотрансформатор. Небольшой пусковой ток. Применимо для насосов мощностью свыше 15кВт.
- Плавный пуск. Плавное нарастание пускового тока. Применимо для насосов мощностью свыше 15кВт.

Расшифровка обозначений

LEO – D – 2 – 1.5 – Z

- Z — Тип пуска: пропущено для прямого пуска
- 1.5 — Мощность одного насоса
- 2 — Количество насосов
- D — Шкаф управления

	Q	Z	R
Метод запуска	Прямой на линии	Автотрансформатор для начинающих	Мягкий старт

Контролируемое количество	1	2	3
Режим управления	Для одного насоса	Для трех насосов	Для четырех насосов

BWS

Системы (станции) насосные для повышения давления

BWS–HY(E)

BWS–HY

Общие сведения

Серия интеллектуальных систем (станций) повышения давления BWS-HY разработана на основе технологии ПИД-управления (пропорционально-интегрально-дифференциальное регулирование), позволяющего поддерживать давление воды в определенном диапазоне, вне зависимости от расхода воды, станции отличает высокая надежность, стабильность работы и легкость обслуживания.

О BWS

Обозначение BWS это аббревиатура которая расшифровывается как Собранные Водные Станции (Build Water System) или как Лучшие Водные Станции (Best Water System), которое подразумевает планы компании LEO по созданию продуктов лучшего диапазона и высочайшего качества для систем водоснабжения.
Серия BWS включает в себя HY - станцию водоснабжения поддержания постоянного давления, WG - станцию повысительную с мембранным баком, WX - станцию повысительную с пультом управления, ZY- станция повысительную. Используя насосы погружные канализационные типа WQ, насосы вертикальные многоступенчатые типа LVR(LVS), насосы центробежные с линейным расположение патрубков типа LPP, а также консольные насосы типа LEN, мы можем покрыть весь спектр клиентских запросов по водоснабжения, перекачке дренажных вод, обеспечения нужд пожаротушения и HVAC (отопление, вентиляция, кондиционирование).

Состав изделия

Комплектное устройство состоит из насосного агрегата, мембранного бака для, датчика давления, обратной связи (ПИД-управления) и аксессуаров. По желанию клиента, если это необходимо, могут быть добавлены мембранные баки и вспомогательные насосы.

Расшифровка обозначения

BWS - HY (E) 2LVS15-8 / LVS3-10

- LVS3-10 — Модель вспомогательного насоса
- 2LVS15-8 — Количество насосов, модель насоса
- (E) — Частотный преобразователь (Пульт управления без частотного преобразователя, без литеры E)
- HY — HY - Станция водоснабжения поддержания постоянного давления, WG - станция повысительная с мембранным баком, WX - станция повысительная с пультом управления, ZY- станция повысительная
- BWS — LEO Система (станция) насосная для повышения давления

Принцип работы

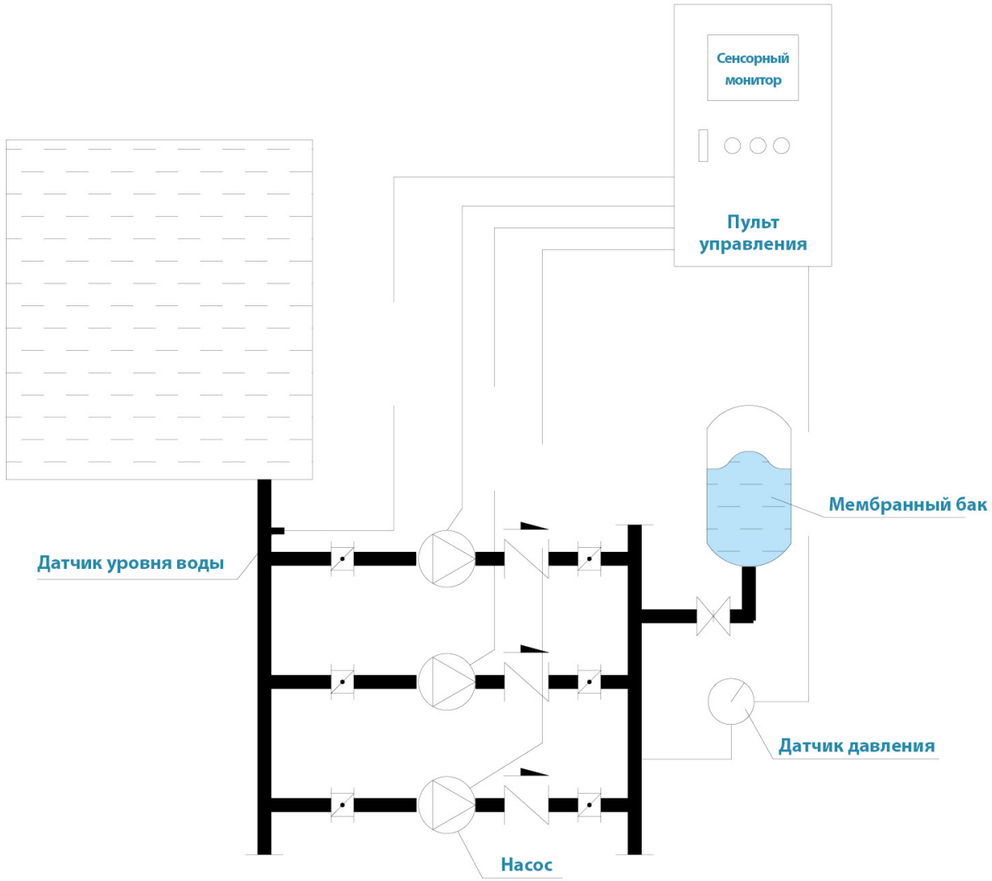

Обзор станций

Требуемое давление на выходе насоса установлен в качестве параметра.
Скорость вращения наоса регулирется на основании ПИД преобразователем, для поддержания постоянного давления. При увеличении потребления воды, частота соответственно увеличивается и напротив, когда расход воды уменьшается, частота уменьшается.
Таким образом, обеспечивается необходимое давление водоснабжения (который зависит от расхода воды пользователями).

Отличительные особенности

Станции насосные ЛЕО отличаются стабильным давлением, не требующие частого обслуживания, высоко эффективны, энергосберегающие и малошумные в отличие от «классических схем» требующих наличия водонапорной башни.

- 24 часа стабильное давление и автоматическое включение\выключение вспомпгательных насосов по сигналу давления
- Плавный пуск, исключающий гидроудар, что значительно сокращает износ насосов
- Защита электродвигателей от низкого напряжения и перенапряжения, перегрузки и перегрева, избыточного давления и работы вхолостую
- Дополнительные функции по запросу клиентов, такие как: чередование насосов, спящий режим, и пр.
- Электронный PID контроль, который лучше чем PLC программируемый логический контроль
- Стабильность работы и легкость управления, высокий уровень автоматизации
- Все станции прошли 100% заводские испытания

Применение

- Водоснабжение вилл, офисов, высотных домов, гостиниц, ресторанов и т.п.
- Повышение давления в системах отопления (холодная и горячая вода)
- Повышение давления на перекачивающих станциях
- Производства
- Охлаждающая вода в системах охлаждения
- Пожаротушение

Условия использования

- Напряжение 380В, 50 Гц (по заказу возможно исполнение 60Гц)
- Окружающая температура 0 – 40 °C, влажность до90%, отсутствие конденсата
- Чистая вода или другие жидкости схожие по плотности и химическому составу с водой
- Значение PH 5-9
- Температура перекачиваемой жидкости 0-70 °C
- Высота, не более 1000 метров над уровнем моря, угол наклона не более 5 градусов

Функции

- **Поддержание постоянного давления**
  Давление в водопроводе поддерживается в определенном диапазоне
- **Снижение износа оборудования**
  Все насосы работают равное время. Таким образом снижается износ одного-отдельно взятого насоса, что приводит к увеличению срока службы всей станции
- **Спящий режим**
  Рабочее давление может отличаться в разное время суток и соответственно снижается энергопотребление в разное время суток
- **Автоматическое включение**
  При снижении давления воды до минимально установленного, насосы начнут автоматически работать для поддержания давления на требуемом уровне
- **Автоматическое восстановление**
  Про сбое в работе частотного преобразователя, контроллер автоматически перезагрузит частотный преобразователь. При повторении ошибок, на экране дисплея частотного преобразователя будет отражен код ошибки.
- **Автоматическое поддержание частоты**
  В случае неисправности частотного преобразователя или датчика давления, станция продолжит работу с частотой сети, гарантирую потребителям наличие воды в системе, подавая при этом звуковой сигнал тревоги

- **Ручной/Автоматический режим работы**
  Станция может работать как в автоматическом так и в ручном режиме
- **Автоматический Пуск/Остановка станции**
  В случае снижения давления воды во всасывающем трубопроводе или при ее отсутствии, станция автоматически остановится подавая приэтом звуковой сигнал. При восстановлении водоснабжения станция продолжит работы в автоматическом режиме
- **Защита от перегрузки**
  В случае превышения токов электродвигателя выше допустимых, контроллер исключит этот насос из работы подавая звуковой сигнал
- **Защита от сухого хода**
  Оборудование не запустится при завоздушенных трубах или при отсутствии воды. После удаления воздуха и восстановления водоснабжения насос запустится снова
- **Защита от избыточного давления**
  В случае превышения давления воды в трубопроводах выше установленного (в силу любых причин) Станция будет остановлена автоматически с исключением риска повреждения трубопроводов или иных элементов
- **Защита от низкого давления**
  В случае снижения давления воды в трубопроводе ниже заданного длительное время, что может означать утечки или повреждение трубопровода, станция будет остановлена автоматически для водосбережения
- **Индикация ошибок**
  Любые аварийные случаи и ситуации отображаются на жидкокристалическом дисплее
- **Хранение информации**
  Все ошибки сохраняются в памяти контроллера для их дальнейшего изучения и устранения
- **Защита паролем**
  Изменение параметров станции защищено паролем, таким образом внесение любых изменений в параметры станции неавторизованным персоналом исключено
- **Сброс на заводские установки**
  В случае ошибок оператора при перепрограммировании параметров станции, пользователь может сбросить все параметры до заводских установок
- **Защита от низкого напряжения и перенапряжения**
  При отклонении значения напряжения на 10% от нормального, станция будет обесточена автоматически
- **Защита от порядка фаза или неправильного чередования фаз**
  В случае неправильного подключения фаз, или пропадания фаз, станция будет защищена от повреждения, гарантируя нормальную работу
- **Дистанционное управление**
  Станция может быть оснащена системой дистанционного мониторинга и управления

Основные компоненты

В стандартной комплектации BWS-HY состоит из 2-6 насосов, установленных на одном основании и необходимых аксессуаров(например пульта управления), мембранный бак может быть отдельно смонтирован

No.	Описание	Количество
1	Вертикальный многоступенчатый насос	2 - 6 pcs
2	Пульт управления с ПИД	1 pc
3	Основание	1 pc
4	Всасывающий коллектор	1 pc
5	Напорный коллектор	1 pc
6	Обратный клапан	1 шт/насос
7	Задвижка	2 шт/насос
8	Датчик уровня воды	1 pc
9	Датчик давления	1 pc
10	Мембранный бак	1 pc

Насосная единица

Ключевые компоненты трубопроводов. Трубопроводы из нерж . стали, фланцы, задвижки, и насосы в сборе собраны с уникальной технологией «волновой» сварки.

Пульт управления ПИД

Ключевые компоненты пульта управления. Частотный преобразователь, автоматические выключатели, реле, контакторы, устройства сигнализации и система дистанционного мониторинга собраны в один шкаф.

Гидроаккумулятор

Подключение гидроаккумулятора осуществляется из компонентов изготовленных из нерж.сталиSS304 или SS316 устойчивых к гидроударам. Мембрана изготовлена из БУТИЛА или ЕПДМ. Мембранный бак высоко эффективен для компенсации перепадов давления, для исключения частых пусков и остановок насосв.

Памятка

Памятка

БЫТОВЫЕ НАСОСЫ

- **Вихревые насосы**

- **Самовсасывающие вихревые насосы**

- **Самовсасывающие эжекторные насосы**

- **Самовсасывающие насосы с внешним эжектором (для скважин)**

- **Центробежные насосы**

- **Многоступенчатые центробежные насосы**

- **Самовсасывающий центробежный насос**

- **Центробежные насосы из нержавеющей стали**

БЫТОВЫЕ НАСОСЫ

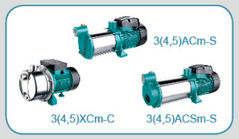

- **Насосы центробежные многоступенчатые**

- **Центробежные насосы**

- **Насос с бензиновым двигателем**

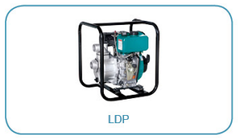

- **Дизельный водяной насос**

- **Канализационная насосная станция**

- **Насосы для бассейнов**

- **Садовые погружные насосы**

- **Садовые струйные насосы**

БЫТОВЫЕ НАСОСЫ

- **Насосные станции**

- **Погружной дренажный (водоотливной) насос**

- **Погружные шламовые насосы**

- **Погружные насос для сточных вод**

- **Насос с гибким валом**

- **Погружные насосы для сточных вод**

- **Дренажные погружные насосы**

БЫТОВЫЕ НАСОСЫ

- **Центробежные скважинные насосы**

- **Циркуляционные насосы для горячей воды**

- **Насосы для повышения давления**

- **Насосы для фонтана**

- **Аксессуары**